ø6, ø8, ø10

複動型

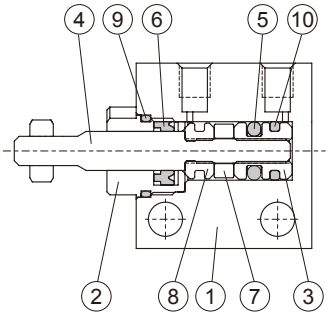

單動型

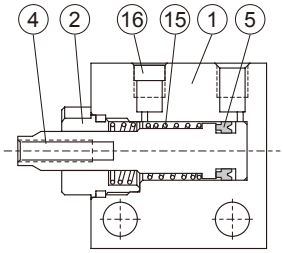

ø12, ø16, ø20

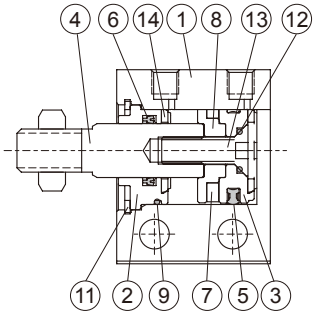

主要零件材質

No.	名稱	材 質	備 註
1	本體	鋁合金	
2	前蓋	銅合金	ø12~20 為鋁合金
3	活塞	鋁合金	
4	活塞桿	不銹鋼	
5	活塞密封環	NBR	
6	活塞桿密封環	NBR	
7	磁性環	磁石材	適用附磁
8	附磁活塞	鋁合金	適用附磁
9	O 型環	NBR	
10	耐磨環	鐵弗龍	
11	扣環	彈簧鋼	
12	O 型環	NBR	僅適用 ø20
13	皿頭六角承窩螺栓	不銹鋼	僅適用 ø20
14	緩衝墊片	PU	
15	彈簧	不銹鋼	
16	消音片	粉末冶銅	

重量表

單位 : g

11: 外牙 (附磁型)								**11**: 外牙 (不附磁型)							
行程 (mm)	ø6	ø8	ø10	行程 (mm)	ø12	ø16	ø20	行程 (mm)	ø6	ø8	ø10	行程 (mm)	ø12	ø16	ø20
4	16	20	23	5	27	42	68	4	15	19	21	5	24	38	63
6	17	21	24	10	32	49	78	6	16	20	22	10	29	45	73
8	18	23	26	15	37	56	88	8	18	22	24	15	34	52	83
10	19	24	27	20	42	63	98	10	19	23	25	20	39	59	93
15	22	27	31	25	47	70	108	15	22	26	29	25	44	66	103
20	25	31	34	30	52	77	118	20	25	29	32	30	49	73	113
25	28	34	38	40	–	–	138	25	28	33	36	40	–	–	133
30	–	–	41	50	–	–	158	30	–	–	39	50	–	–	153

12: 外牙 (附磁型)								**12**: 外牙 (不附磁型)							
行程 (mm)	ø6	ø8	ø10	行程 (mm)	ø12	ø16	ø20	行程 (mm)	ø6	ø8	ø10	行程 (mm)	ø12	ø16	ø20
4	15	18	20	5	24	35	57	4	14	17	18	5	21	31	52
6	16	19	21	10	29	42	67	6	15	18	19	10	26	38	62
8	17	20	23	15	34	49	77	8	16	19	21	15	31	45	72
10	18	22	24	20	39	56	87	10	18	21	22	20	36	52	82
15	21	25	28	25	44	63	97	15	21	24	26	25	41	59	92
20	24	28	31	30	49	70	107	20	24	27	29	30	46	66	102
25	27	31	35	40	–	–	127	25	27	30	33	40	–	–	122
30	–	–	38	50	–	–	147	30	–	–	36	50	–	–	142