MCMJP 系列

筆型氣壓缸

mindman

特點：

- 氣缸本體直接安裝於平板上，節省安裝空間。
- 埋入型傳感器設計。

規格：

型號	MCMJP		
作動方式	複動型		
氣缸內徑 (mm)	6	10	16
配管口徑尺寸	M3×0.5		M5×0.8
使用流體	空氣		
最大使用壓力	0.7 MPa		
最小使用壓力	0.12 MPa		0.06 MPa
耐壓力	1 MPa		
周圍溫度	−5℃~+60℃ (不凍結)		
給油	不需給油		
使用速度範圍	50~500 mm/sec		
最大容許動能(焦耳)	0.012J	0.025J	0.05J
傳感器	RDF, RDGV (規格請參 8-16, 8-17 頁)		

標準行程表：

單位：mm

氣缸內徑	標準型	E 型
φ6	5, 10, 15, 20, 25	5, 10, 15, 20
φ10	5, 10, 15, 20, 25, 30	5, 10, 15, 20
φ16	5, 10, 15, 20, 25, 30, 40	5, 10, 15, 20, 25

- 超出上表最大行程，不可承製。

氣缸 / 訂購代號：

MCMJP－11－6－10 M－E

型號

氣缸內徑

M：附磁石

1：單軸

行程

作動方式／桿端牙型：

代號		記號	說明
1	1		複動外牙
1	8		複動無牙

型式：

代號	記號	說明
（無）		標準型
E		山吊耳型

安裝配件：

FA － MCMJP－ 6

型號

氣缸內徑

安裝型式：

	LB
	FA
	SDB
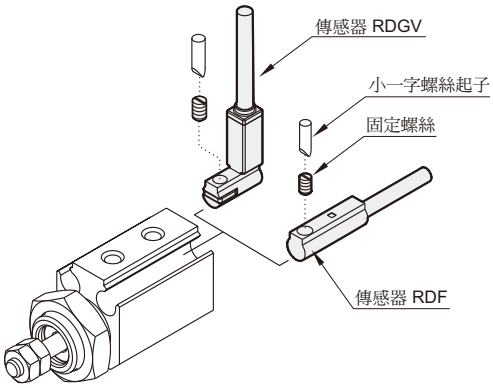
傳感器安裝：