MVB1-100 系列

多元連接系統 (搭配 FLAT CABLE)

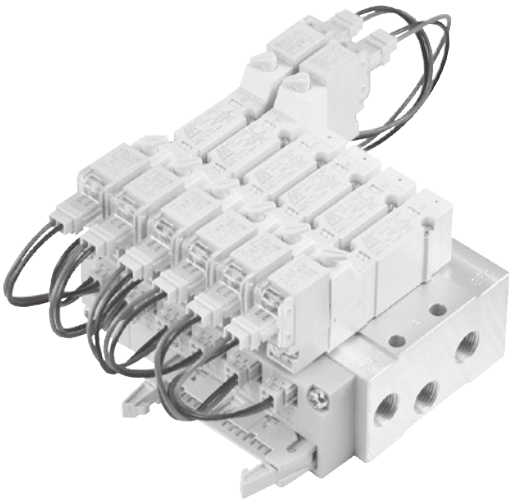

規格

- 26 針 Flat cable 連接器。
- 簡易配線系統。
- 最大工作頻率 : 5Hz。

注意事項

- 電磁閥不可連續通電超過 2 小時以上。
- 以一天為單位 , 電磁閥總通電時間不可超過未通電時間。
- 最大訂購連座數為 12 連座，最小為 5 連座。
- 搭配 MVSY-100 系列電磁閥 (僅適用 LJ 出線型式)。

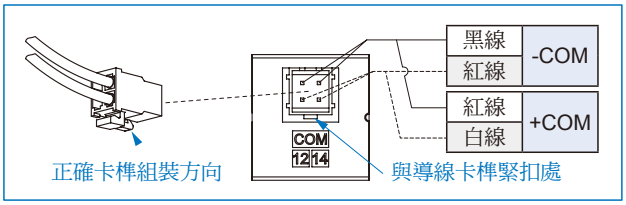

* – COM 規格需對應 PLC(PNP 輸出) 之機型。
* + COM 規格需對應 PLC(NPN 輸出) 之機型。

訂購代號 (多元連結系統)

MVB1 — 100M — 5M5 □ — SSDC — DC24 □ — F — G

- 型號
- 本體寬度
- M: 連座型
- 連座數: 5, 6, 7... 12
- 連座: 5M: 5 方口連座型適用
- COM 規格: 無 : -COM; N: +COM; ~~(僅適用 DC 電壓)~~
- 電磁閥:

S	4E1: 5/2 單線圈電磁閥
D	4E2: 5/2 雙線圈電磁閥
C	4E2C: 5/3 雙線圈電磁閥
P	4E2P: 5/3 雙線圈電磁閥
R	4E2R: 5/3 雙線圈電磁閥
B	連座擋板

* 依序由 Flat cable 端開始組裝。

- 電壓種類: ~~AC220V(50/60)Hz~~ ~~AC110V(50/60)Hz~~ DC24V DC12V DC6V
- 電力消耗 (僅適用 DC12/24V): 無 : 1.2W; L: 0.55W
- 連接線: 無 : 不附連接線; F: 附 Flat cable 連接線 (纜線長度 3m)
- 配管口螺牙: 無 : Rc 牙; G: G 牙; NPT: NPT 牙

電路板套件 + 連座 / 訂購代號

MVB1 — 100M — 5M6 — G

- 型號
- M: 連座型
- 連座: 5M: 5 方口連座型適用
- 連座數: 5, 6, 7... 12
- 配管口螺牙: 無 : Rc 牙; G: G 牙; NPT: NPT 牙

防塵蓋 / 訂購代號

* 與 MVB-100 系列共用配件。

MVB — 100 — P

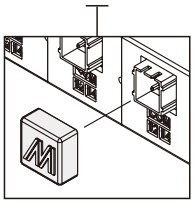

連接線 / 訂購代號

MVB1 — 100 — F

- Flat cable 連接線

導線 / 訂購代號

* MVB1-100 與 MVB-100 系列共用配件。

MVB — 100 — □ — WDE1

- **型號**
- **COM 規格**
  無 : -COM
  N: +COM
  ~~(僅適用 DC 電壓)~~
- **導線型式**
  E1: 配合 4E1 電磁閥
  E2: 配合 4E2 電磁閥

26 PIN 配線

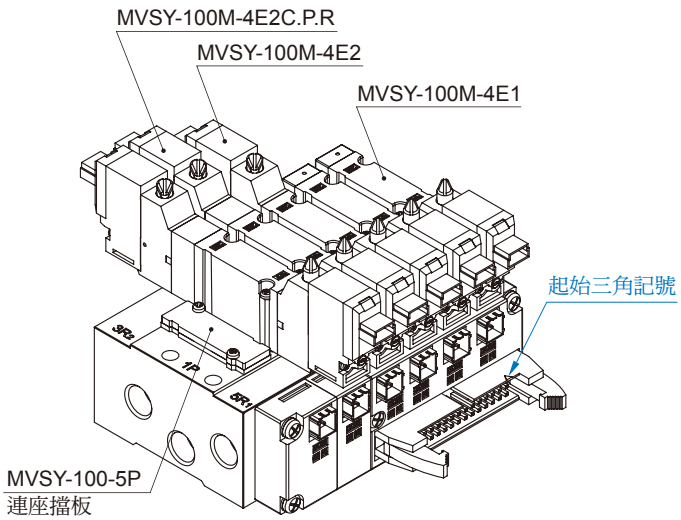

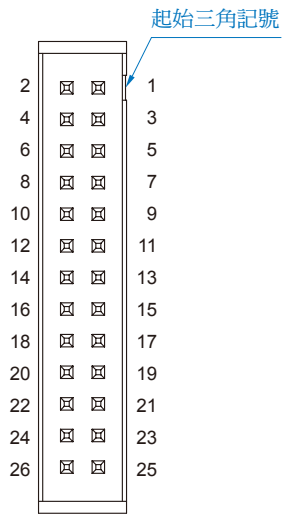
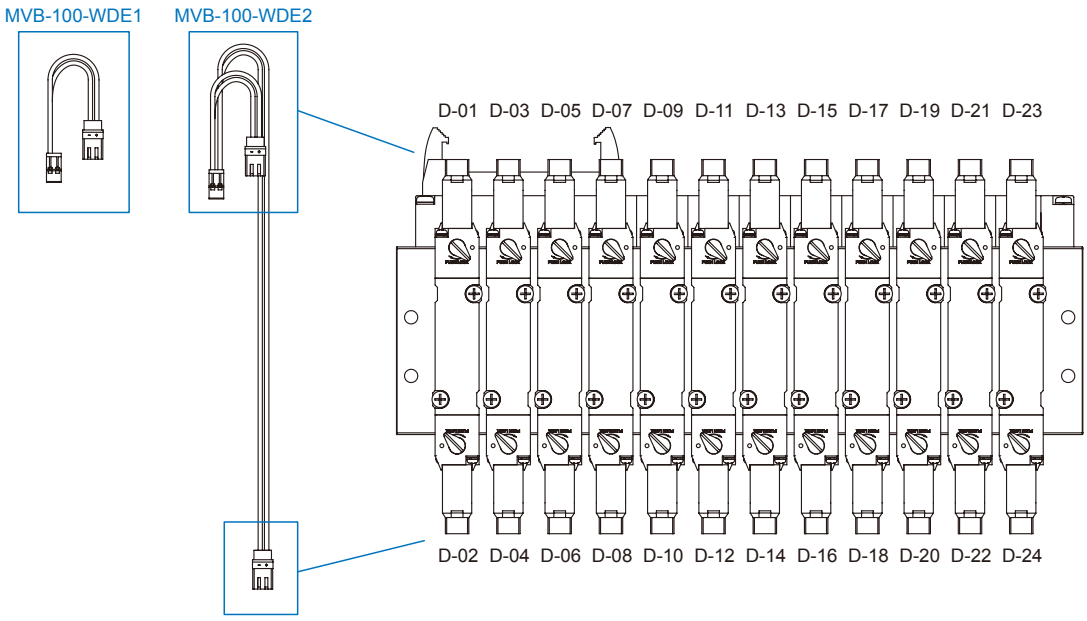
針腳 No.	線圈端子 No.
1	D-01
2	D-02
3	D-03
4	D-04
5	D-05
6	D-06
7	D-07
8	D-08
9	D-09
10	D-10
11	D-11
12	D-12
13	D-13
14	D-14
15	D-15
16	D-16
17	D-17
18	D-18
19	D-19
20	D-20
21	D-21
22	D-22
23	D-23
24	D-24
25	COM
26	COM