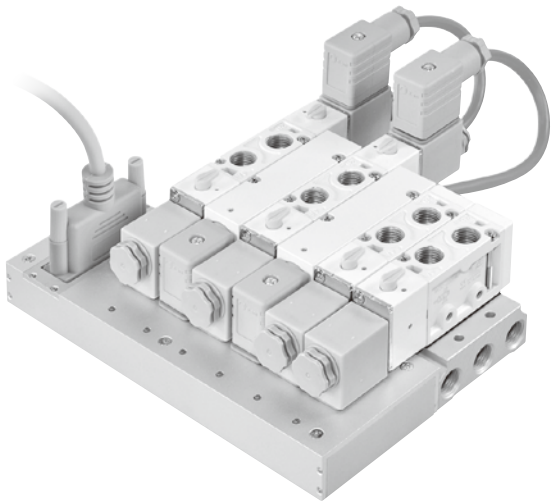

規格

- 電壓 DC 24V。
- 25 針 D-sub 連接線 (纜線長度 3m)。
- 簡易配線系統。

注意事項

- MVB-300, MVB-460 訂購連座數為 3~12 連座。
- 單獨訂購連座 EX: MVB-220-5B5-G 。
- 訂購最大連座數為 20 連座 (請洽業務人員)。
- 訂購 3 方口連座型電磁閥請洽業務人員

訂購代號 (多元連結系統)

MVB — 220 — 5B6 — SSDC — G

型號

本體寬度

220: 適用 MVSC-220 電磁閥
300: 適用 MVSC-300 電磁閥
460: 適用 MVSC-460 電磁閥

連座數

2, 3, 4..., 12

配管口螺牙

無 : Rc 牙
G: G 牙
NPT: NPT 牙

連座

3B: 3 方口直配管型適用
5B: 5 方口直配管型適用

電磁閥 (5B 適用)

S	**4E1**: 5/2 單線圈電磁閥
D	**4E2**: 5/2 雙線圈電磁閥
C	**4E2C**: 5/3 雙線圈電磁閥
P	**4E2P**: 5/3 雙線圈電磁閥
R	**4E2R**: 5/3 雙線圈電磁閥
B	連座擋板

電磁閥 (3B 適用)

C	**3E1-NC**: 3/2 單線圈電磁閥 / 常閉型
O	**3E1-NO**: 3/2 單線圈電磁閥 / 常開型
D	**3E2**: 3/2 雙線圈電磁閥
B	連座擋板

* 當使用 3E2、4E2 或 4E2C.P.R 電磁閥時，須佔用兩個連座位置。

電磁閥組裝順序

左 → 右

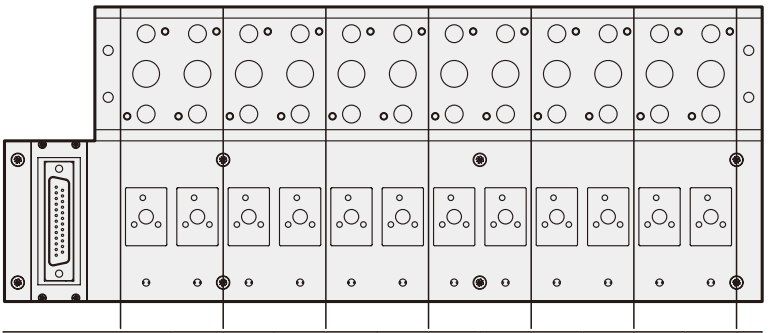

連座數	1	2	3	4	5	6	7	8	9	10	11	12
EX.1	S	S	S	S	S	S	D		D		C	
EX.2	S	S	D		D		C		P		R	

* 範例 1 5B12-SSSSSSDDC
* 範例 2 5B12-SSDDCPR

MVB 配線

多元連接系統

mindman

訂購代號 (電磁閥)

MVSC — 220 — 4E2C — DC24 — N — G

- 型號
- 本體寬度: 220, 300, 460
- 5/2 單線圈 4E1
- 5/2 雙線圈 4E2
- 5/3 雙線圈 4E2C.P.R
- 3/2 單線圈 / 常閉型 3E1-NC
- 3/2 單線圈 / 常開型 3E1-NO
- 3/2 雙線圈 3E2
- 電壓
- N: 無端子
- 配管口螺牙: 無 : Rc 牙; G: G 牙; NPT: NPT 牙

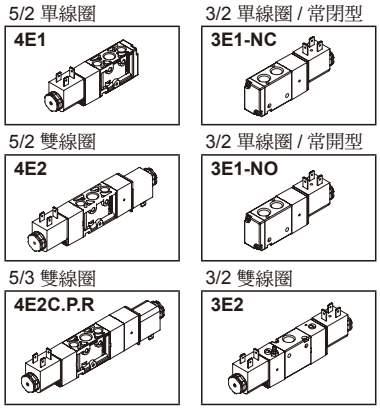

訂購代號 (雙線圈轉接座)

MVB — 220 — 5T

- 型號
- 本體寬度
  - **220**: 適用 MVSC-220 電磁閥
  - **300**: 適用 MVSC-220 電磁閥
  - **460**: 適用 MVSC-460 電磁閥
- **3T**: 3 方口用雙線圈轉接座 適用於 3E2 電磁閥
- **5T**: 5 方口用雙線圈轉接座 適用於 4E2, 4E2C.P.R 電磁閥

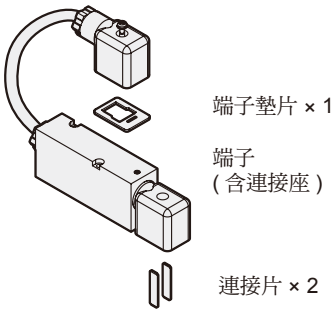

組裝例

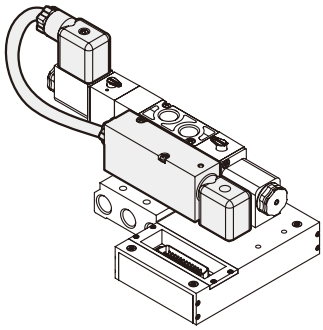

25 PIN 配線

線 色	針腳 No.	線圈端子
棕	1	D-01
棕 / 白	2	D-02
紅	3	D-03
紅 / 黑	4	D-04
橙	5	D-05
橙 / 黑	6	D-06
黃	7	D-07
黃 / 黑	8	D-08
綠	9	D-09
綠 / 黑	10	D-10
藍	11	D-11
藍 / 白	12	D-12
紫 / 白	14	D-13
灰	15	D-14
灰 / 黑	16	D-15
白	17	D-16
白 / 黑	18	D-17
粉紅	19	D-18
粉紅 / 黑	20	D-19
白 / 紅	21	D-20
白 / 藍	22	D-21
淺藍	23	D-22
淺藍 / 黑	24	D-23
紫	13	COM
淺綠	25	COM

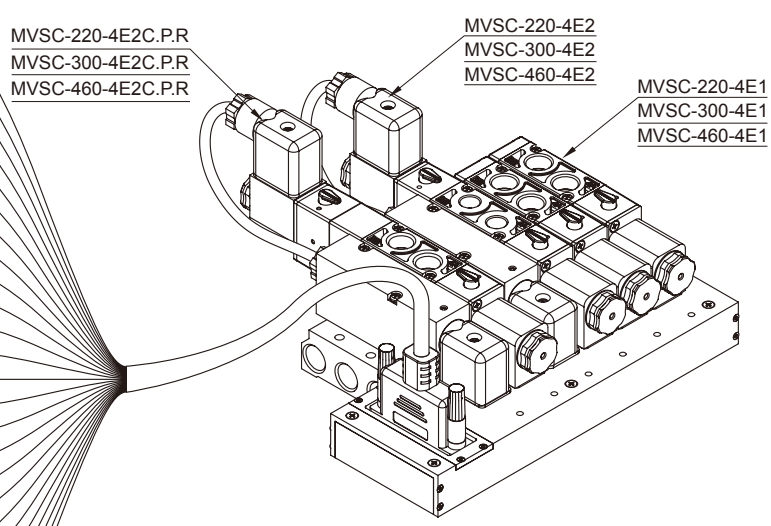

MVB-220-5B*

5 方口直配管型用

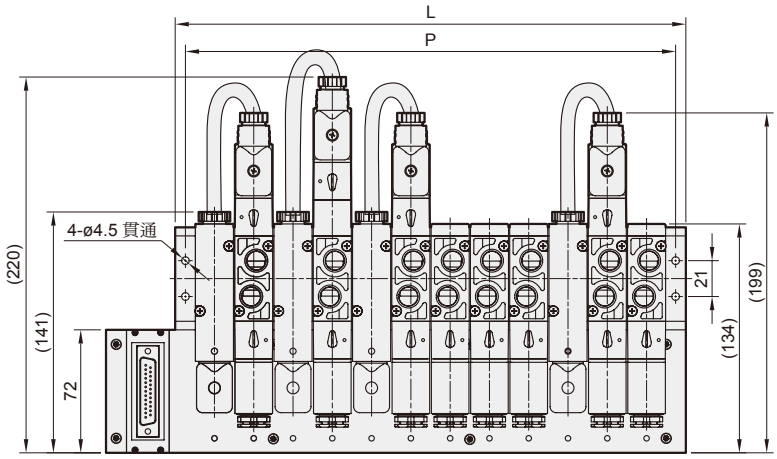

連座數	L	L1	P
2	69	109.5	57
3	92	132.5	80
4	115	155.5	103
5	138	178.5	126
6	161	201.5	149
7	184	224.5	172
8	207	247.5	195
9	230	270.5	218
10	253	293.5	241
11	276	316.5	264
12	299	339.5	287

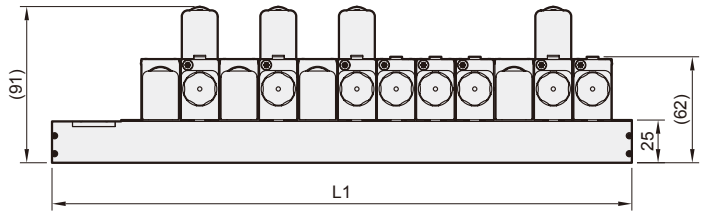

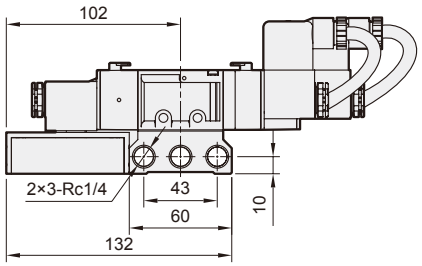

MVB-220-3B*

3 方口直配管型用

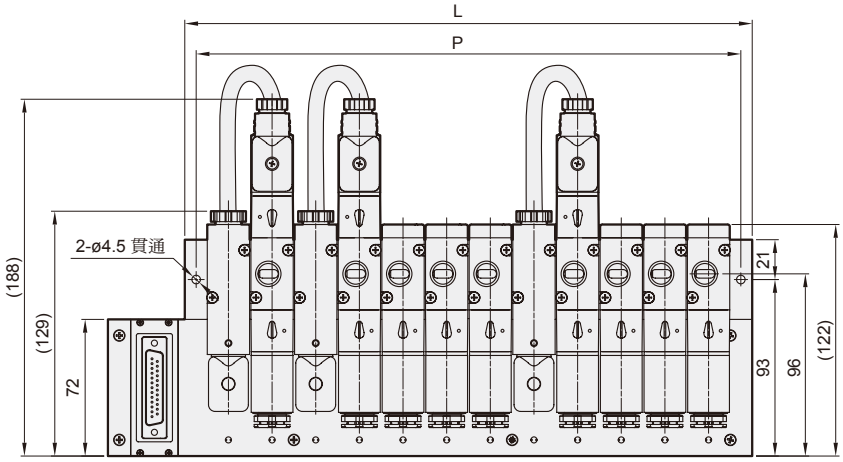

連座數	L	L1	P
2	69	109.5	57
3	92	132.5	80
4	115	155.5	103
5	138	178.5	126
6	161	201.5	149
7	184	224.5	172
8	207	247.5	195
9	230	270.5	218
10	253	293.5	241
11	276	316.5	264
12	299	339.5	287

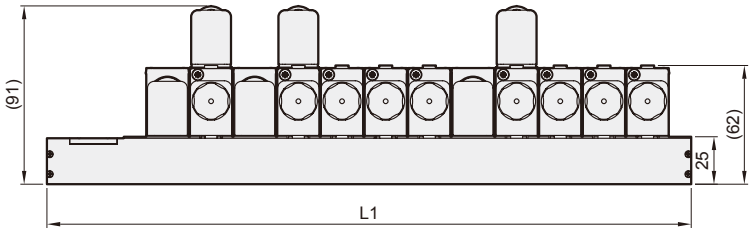

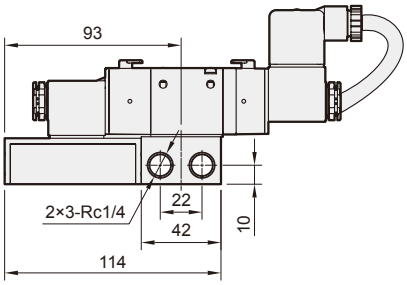

MVB-300 外觀尺寸

多元連接系統

mindman

MVB-300-5B*

5 方口直配管型用

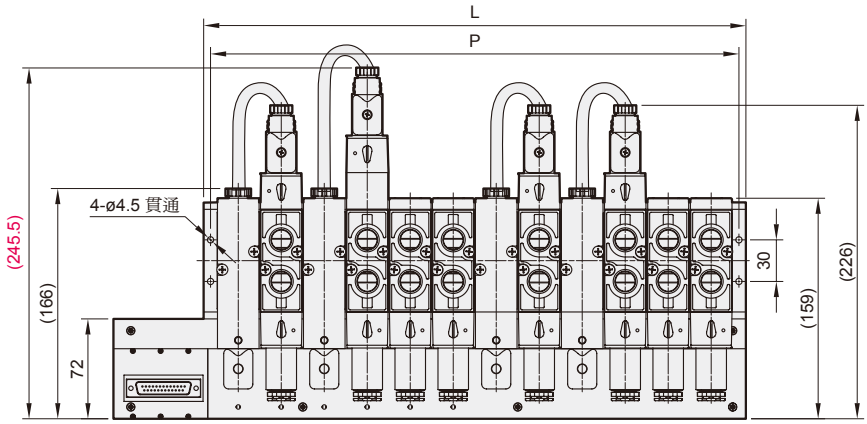

連座數	L	L1	P
3	112	177	102
4	143	208	133
5	174	239	164
6	205	270	195
7	236	301	226
8	267	332	257
9	298	363	288
10	329	394	319
11	360	425	350
12	391	456	381

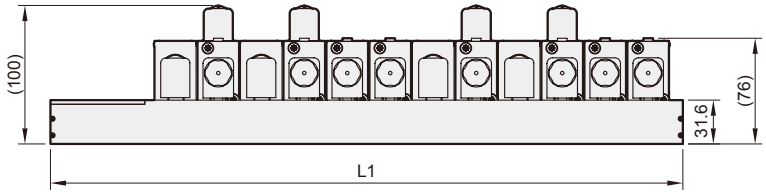

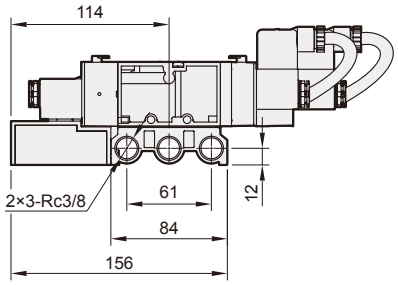

MVB-300-3B*

3 方口直配管型用

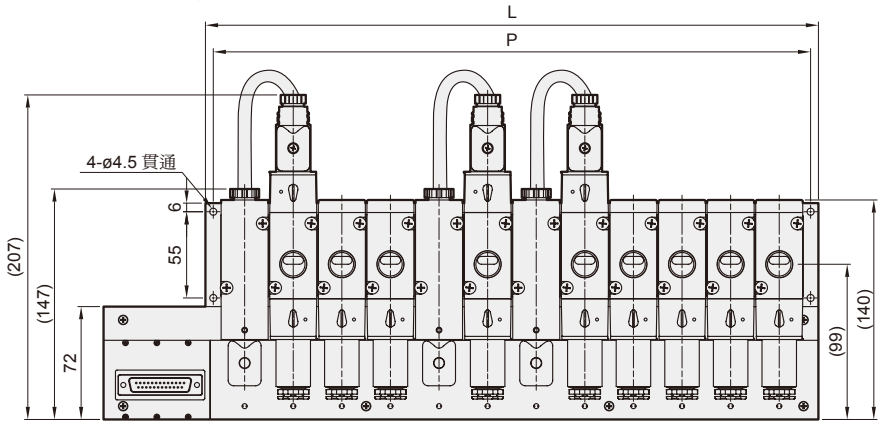

連座數	L	L1	P
3	112	177	102
4	143	208	133
5	174	239	164
6	205	270	195
7	236	301	226
8	267	332	257
9	298	363	288
10	329	394	319
11	360	425	350
12	391	456	381

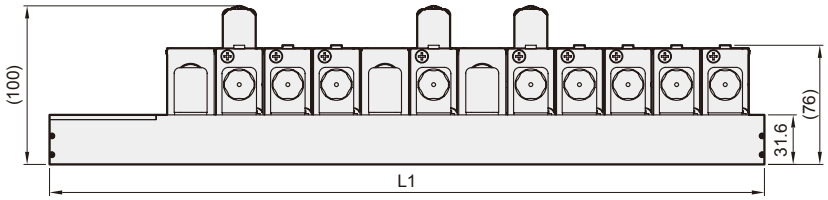

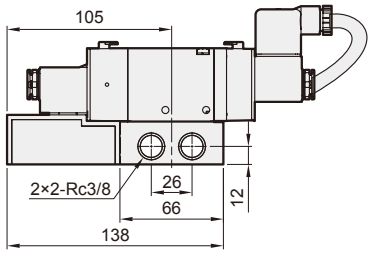

MVB-460-5B*

5 方口直配管型用

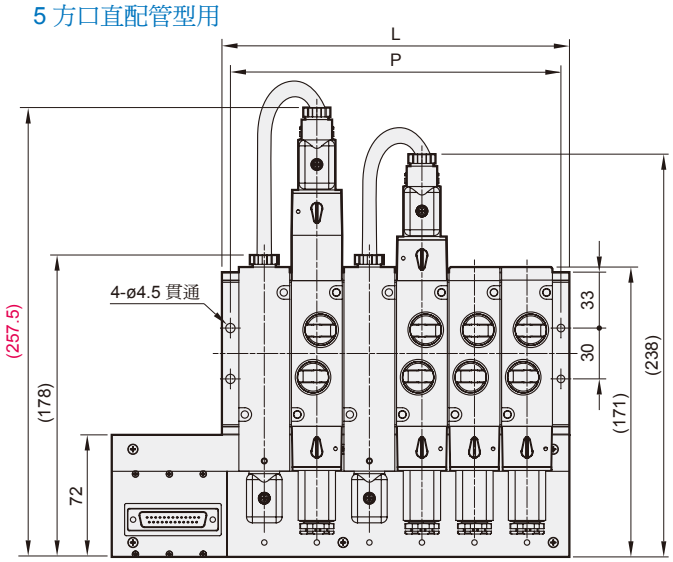

連座數	L	L1	P
3	112	177	102
4	143	208	133
5	174	239	164
6	205	270	195
7	236	301	226
8	267	332	257
9	298	363	288
10	329	394	319
11	360	425	350
12	391	456	381

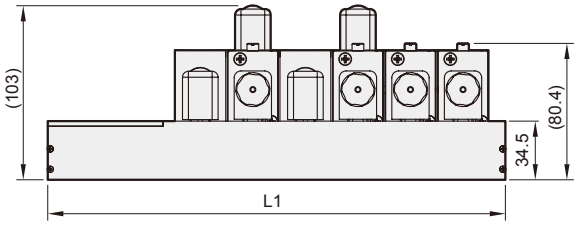

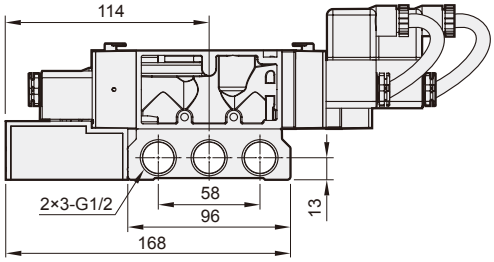

MVB-460-3B*

3 方口直配管型用

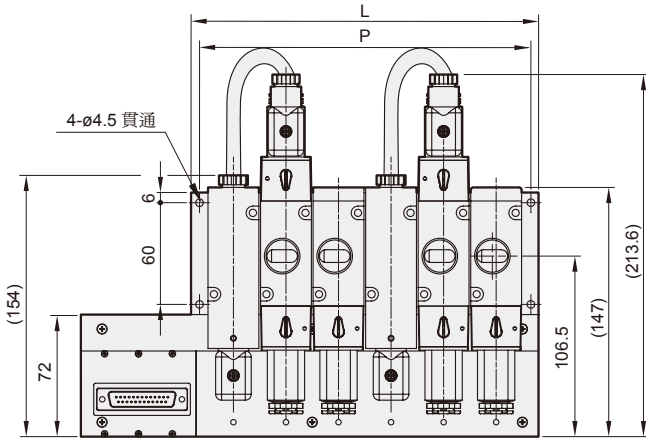
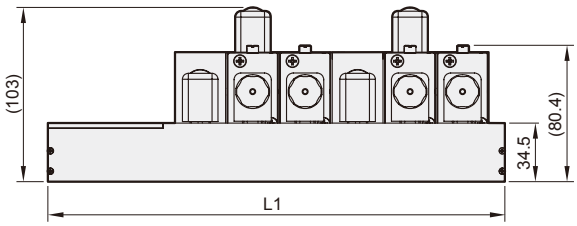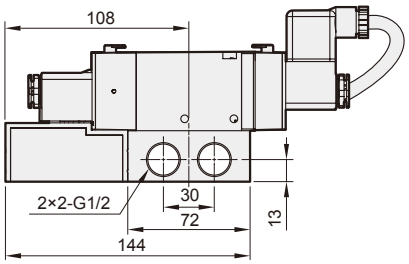
連座數	L	L1	P
3	112	177	102
4	143	208	133
5	174	239	164
6	205	270	195
7	236	301	226
8	267	332	257
9	298	363	288
10	329	394	319
11	360	425	350
12	391	456	381