MAL200 系列

空氣調理組合（潤滑器）

符號

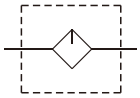

規格

型號	MAL200	
配管口徑代號	6A	8A
配管口徑尺寸	1/8	1/4
使用流體	空氣	
高使用壓力	1 MPa	
耐壓力	1.5 MPa	
周圍溫度	–5~+60°C（不凍結）	
油杯貯油容量	20 c.c , 35 c.c (MAL200L)	
油滴下最小空氣流量	35 ℓ/min	50 ℓ/min
建議潤滑用油	輪機油 ISO-VG32	
重量	150 g, 130 g (MAL200L)	

訂購代號

MAL200L — 6A — □ — □
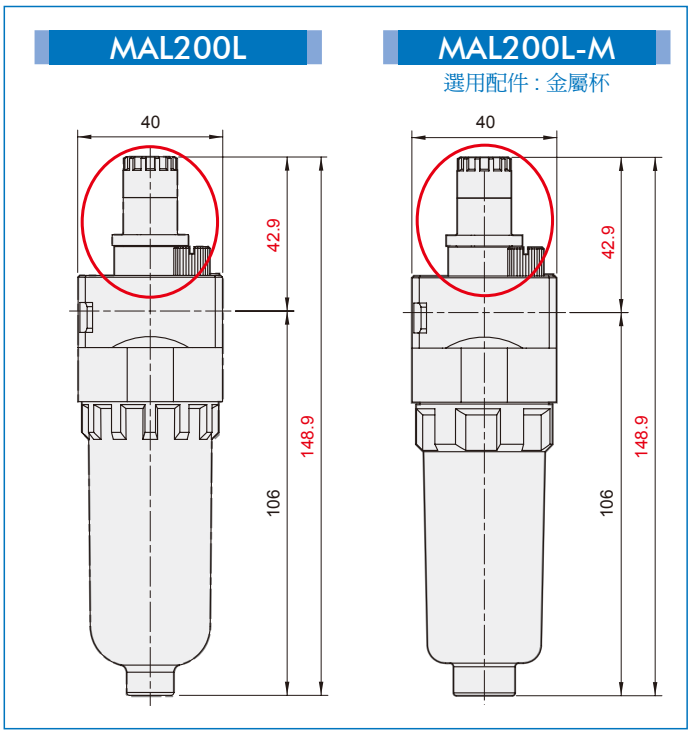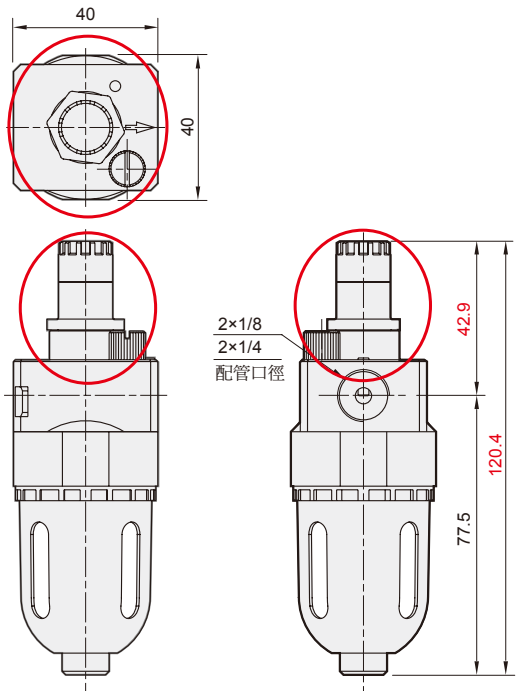
- 型號
- 無：標準型
  L: 加長杯型（無護套）
- 配管口徑代號
  6A: 1/8
  8A: 1/4
- 無：PC 內杯
  M: 金屬杯 (*)
  N: 尼龍內杯
  * 僅適用 200L
- 配管口螺牙
  無：Rc 牙
  G: G 牙
  NPT: NPT 牙