MAL302 系列

空氣調理組合（潤滑器）

mindman

符號

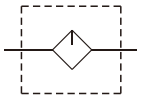

規格

型號	MAL302		
配管口徑代號	8A	10A	15A
配管口徑尺寸	1/4	3/8	1/2
使用流體	空氣		
最高使用壓力	1 MPa		
耐壓力	1.5 MPa		
周圍溫度	–5~+60°C (不凍結)		
油杯貯油容量	65 c.c		
油滴下最小空氣流量	50 ℓ/min	60 ℓ/min	
建議潤滑用油	輪機油 ISO-VG32		
重量	345 g		

訂購代號

MAL302 – 8A – □ – B – □

- **型號**
- **配管口徑代號**
  - **8A**: 1/4
  - **10A**: 3/8
  - **15A**: 1/2
- **杯體材質**
  - 無： PC 內杯
  - **M**: 金屬杯
  - **N**: 尼龍內杯
- 無 : 不附支架
  B: C 型支架
- **配管口螺牙**
  - 無 : Rc 牙
  - **G**: G 牙
  - **NPT**: NPT 牙

⚠ 注意事項

金屬杯

在組裝或拆卸前，須先將滑扣向下滑動到底，確認脫離本體的凹槽後才可旋轉杯子 (如下圖)，否則將造成滑扣板變形或刮傷本體。

1. 下推滑扣板　　2. 旋轉杯子

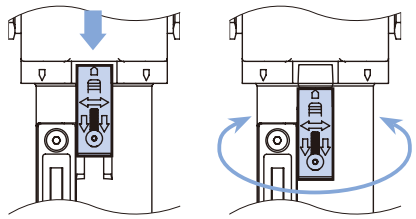

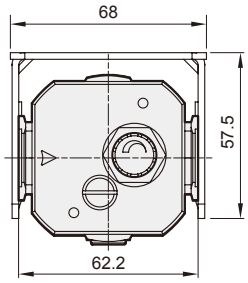

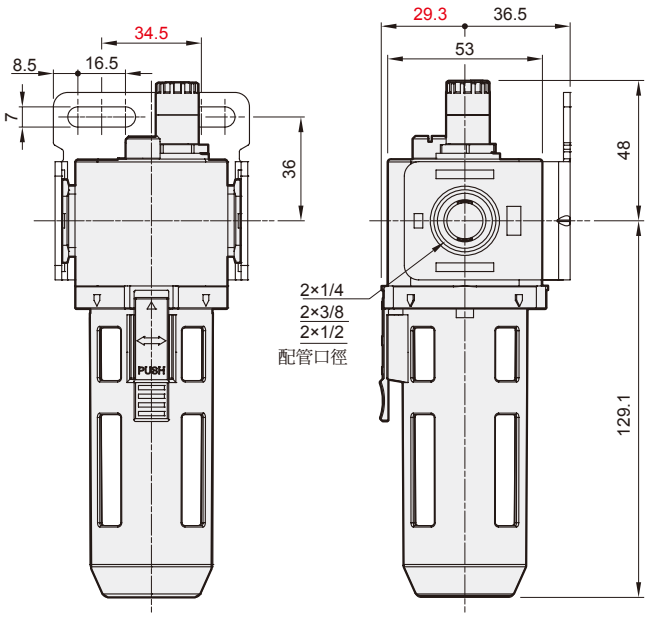

選用配件

MAL302-M

選用配件 : 金屬杯

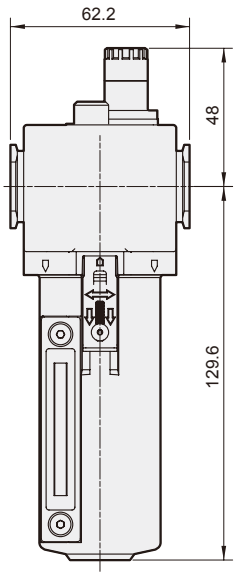
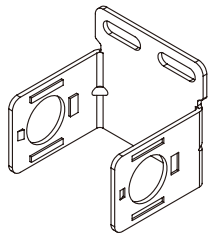
C 型支架