MAF302D / M 外觀尺寸

空氣調理組合 (精密過濾器)

mindman

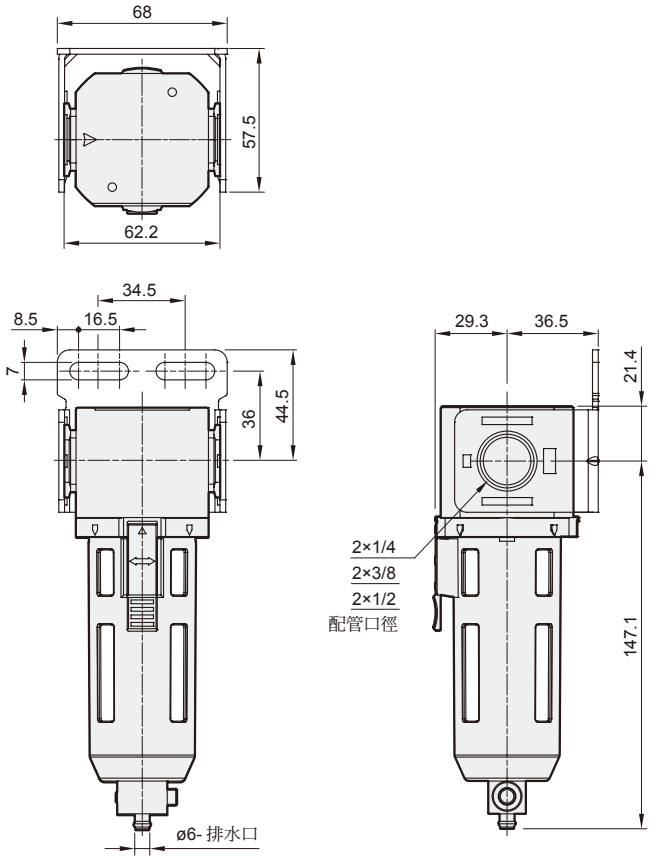

MAF302D/M-D

選用配件 : 自動排水閥

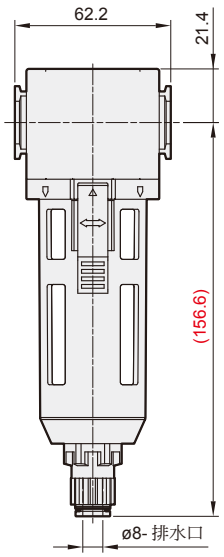

MAF302D/M-M

選用配件 : 金屬杯

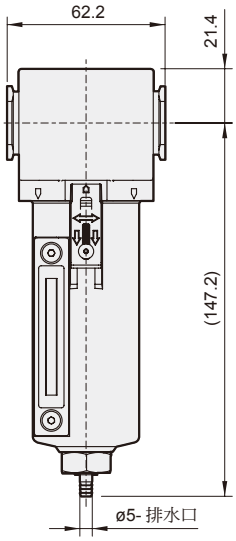

MAF302D/M-MD
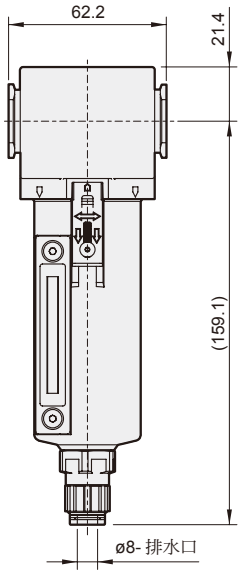
選用配件 : 金屬杯 + 自動排水閥