MAF401 A / D / M 系列

空氣調理組合（精密過濾器）

符號

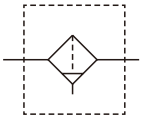

A: 5μm

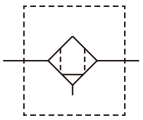

D: 0.3μm

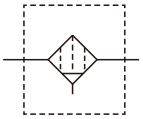

M: 0.01μm

- MAF401A 可濾除 5 微米以上的固體顆粒
- MAF401D 可濾除 0.3 微米以上的固體顆粒及油霧
- MAF401M 可濾除 0.01 微米以上的固體顆粒及油霧

規格

型號	MAF401A/D/M		
配管口徑代號	8A	10A	15A
配管口徑尺寸	1 /4	3/8	1/2
使用流體	空氣		
使用壓力範圍 (*)	0.05~1 MPa		
耐壓力	2 MPa		
周圍溫度	–5~+60°C (不凍結)		
過濾精度	5 μm ,0.3 μm, 0.01 μm		
冷凝水儲留量	70 cm^3		
重量	480 g		

* 壓力低於 0.05 MPa，可自動排水。
* 選用自動排水閥 (FMRF300)，使用壓力範圍 0.15~1 MPa。

訂購代號

MAF401D – 8A – □ – D – □ – □

- 型號
- 過濾精度
  - **A**: 5 μm
  - **D**: 0.3 μm
  - **M**: 0.01 μm
- 配管口徑代號
  - **8A**: 1/4
  - **10A**: 3/8
  - **15A**: 1/2
- 外觀配色
  - 無 : 黑 & 銀
  - **W**: 灰 & 白
- 無 : 半自動排水
  - **D**: 自動排水閥 (FMRF300)
- 無 : 不附支架
  - **B**: C 型支架
- 配管口螺牙
  - 無 : Rc 牙
  - **G**: G 牙
  - **NPT**: NPT 牙

選用配件
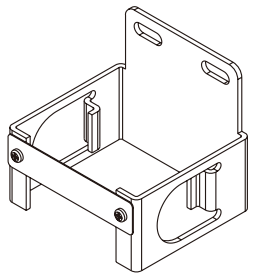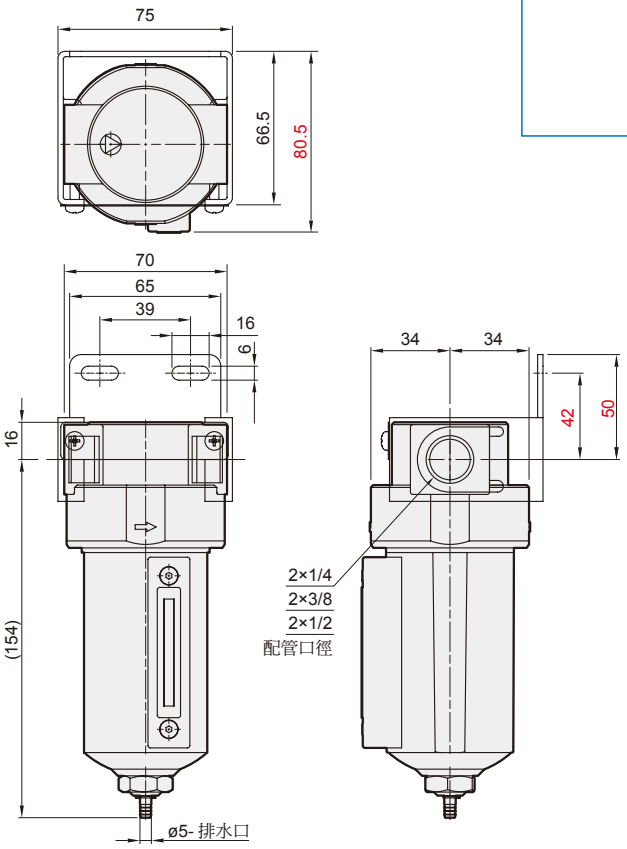
C 型支架