MAFF401 AD / DM 系列

空氣調理組合（精密過濾器）

規格

型號	MAFF401AD	MAFF401DM
配管口徑代號	8A,10A,15A	
配管口徑尺寸	1 /4, 3/8, 1/2	
使用流體	空氣	
使用壓力範圍 (*)	0.05~1.5 MPa	
耐壓力	2 MPa	
周圍溫度	–5~+60°C (不凍結)	
過濾精度	5 μm+0.3 μm	0.3 μm+0.01 μm
附屬配件	L 型支架	
重量	1133 g	

* 壓力低於 0.05 MPa，可自動排水。
* 選用自動排水閥 (FMRF300)，使用壓力範圍 0.15~1 MPa。

符號

AD

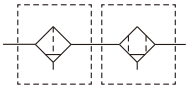

DM

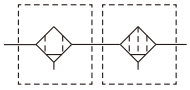

訂購代號

MAFF401AD – 8A – □ – D – B – □

- 型號
- 過濾精度
  - **AD**: 5 μm+0.3 μm
  - **DM**: 0.3 μm+0.01 μm
- 配管口徑代號
  - **8A**: 1/4
  - **10A**: 3/8
  - **15A**: 1/2
- 外觀配色
  - 無 : 黑 & 銀
  - **W**: 灰 & 白
- 無 : 半自動排水
  - **D**: 自動排水閥 (FMRF300)
- 無 : L 型支架
  - **B**: C 型支架
- 配管口螺牙
  - 無 : Rc 牙
  - **G**: G 牙
  - **NPT**: NPT 牙

選用配件

C 型支架

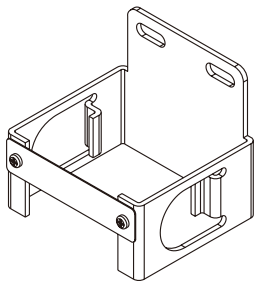

MAFF401** L 型支架

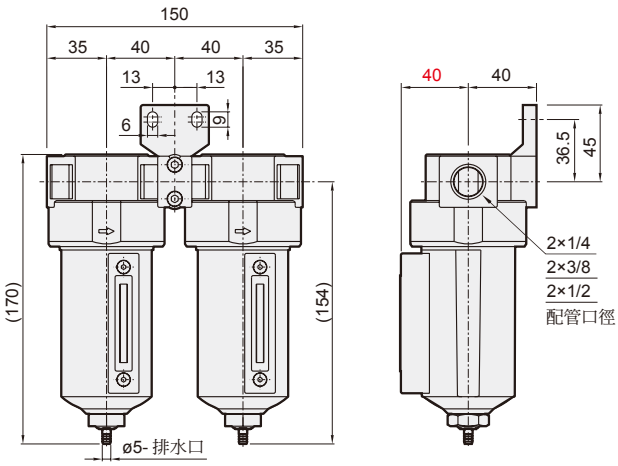
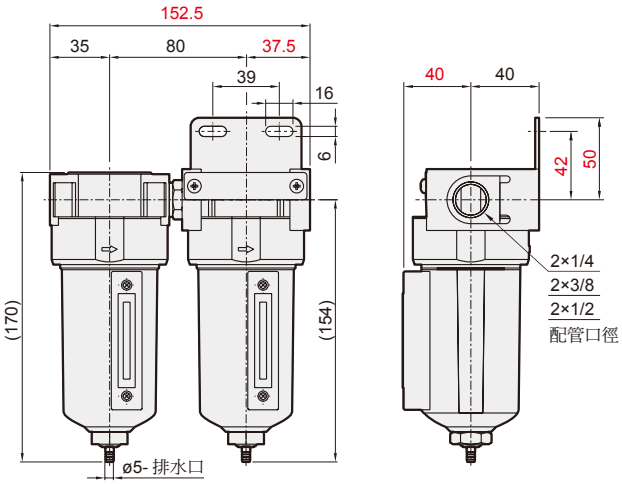
MAFF401**-B 選用配件 : C 型支架