MATFR401 系列

空氣調理組合（精密過濾調壓器）

mindman

規格

型號	MATFR401		
配管口徑代號	8A	10A	15A
配管口徑尺寸	1 /4	3/8	1/2
使用流體	空氣		
使用壓力範圍 (*)	0.05~1.5 MPa		
耐壓力	2 MPa		
設定壓力範圍	標準型 : 0.1~0.85 MPa		
	高壓型 : 0.1~1.5 Mpa		
周圍溫度	–5~+60°C (不凍結)		
過濾精度	5 μm+0.3 μm+0.01 μm		
附屬配件	壓力錶 (PG-20), L 型支架		
重量	2106 g		

* 壓力低於 0.05 MPa，可自動排水。
* 選用自動排水閥 (FMRF300)，使用壓力範圍 0.15~1 MPa。

符號

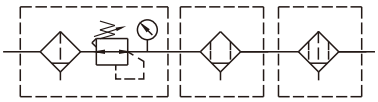

訂購代號

MATFR401 – 8A – □ – HA□ – E1 – B – □

- **型號**
- **配管口徑代號**
  - **8A**: 1/4
  - **10A**: 3/8
  - **15A**: 1/2
- **外觀配色**
  - 無 : 黑 & 銀
  - **W**: 灰 & 白
- **(選用) 數位壓力傳感器**
  - **E1**: MP41P-022
  - **E2**: MP41P-022-QD
  - **E5**: MP41P-042
  - **E6**: MP41P-042-QD
  - * MP41 規格，請參 5-12 頁。
- **配管口螺牙**
  - 無 : Rc 牙
  - **G**: G 牙
  - **NPT**: NPT 牙
- 無 : L 型支架
  - **B**: C 型支架
- **(選用) 附屬配件**

型式	壓力錶	排水閥
無 : 標準型	無 : 壓力錶 (PG-20) **C**: 外接壓力錶 (PG-40) + 連座 (A-MAR401) **A**: 壓力錶連座 (A-MAR401)	無 : 半自動排水 **D** : 自動排水閥 (FMRF300)
H: 高壓型	**C**: 外接壓力錶 (PG-40) + 連座 (A-MAR401) **A**: 壓力錶連座 (A-MAR401)	無 : 半自動排水

* 選用 (C) 外接壓力錶或 (A) 壓力錶連座時，不得與 (E*) 數位壓力傳感器 MP41 同時選用。
* 選用 (W) 規格時，壓力錶連座搭配 (A-MAR302)。

選用配件

C 型支架

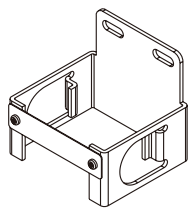

MATFR401 L 型支架

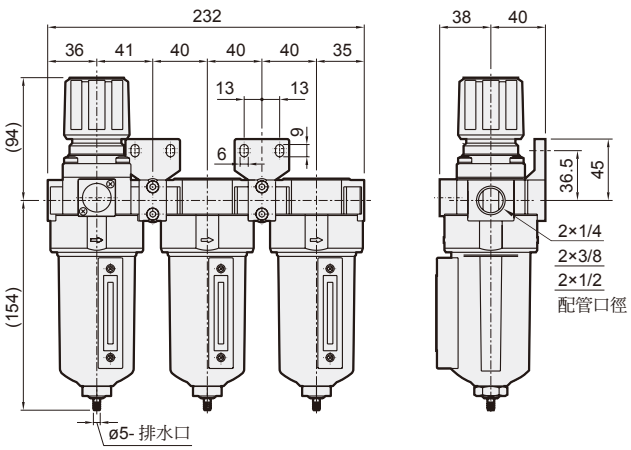
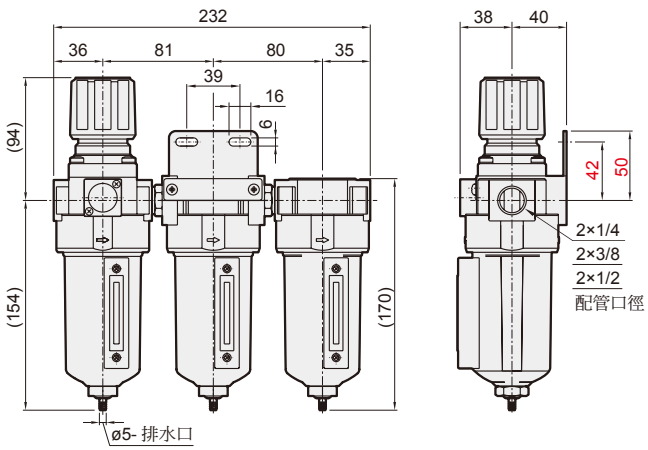
MATFR401-B 選用配件 : C 型支架