# MACP300L 系列

## 空氣調理組合 ( 三點組合 )

mindman

杯子長度加長，以利直接加裝高性能自動排水閥。

## 符號

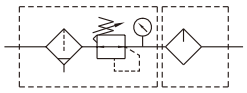

## 規格

| 型號 | MACP300L | |
|---|---|---|
| 組件 | MAFR300L, MAL300L | |
| 配管口徑代號 | 8A | 10A |
| 配管口徑尺寸 | 1/4 | 3/8 |
| 使用流體 | 空氣 | |
| 使用壓力範圍 (*) | 0.05~1 MPa | |
| 耐壓力 | 1.5 MPa | |
| 設定壓力範圍 | 0.05~0.85 MPa | |
| 周圍溫度 | –5~+60°C ( 不凍結 ) | |
| 過濾精度 | 標準 : 5μm, 選用 : 40μm | |
| 油杯貯油容量 | 65c.c | |
| 油滴下最小空氣流量 | 50 ℓ/min | 60 ℓ/min |
| 建議潤滑用油 | 輪機油 ISO-VG32 | |
| 附屬配件 | 壓力錶 (PG-40), T 型支架 | |
| 重量 | 739 g | |

* 壓力低於 0.05MPa，可自動排水。
* 選用自動排水閥 (FMRF300)，使用壓力範圍 0.15~1 MPa。

## 訂購代號

MACP300L – 8A – ND – □ – □ – □

- 型號
- 配管口徑代號: **8A**: 1/4; **10A**: 3/8
- 杯體材質: 無 : PC 內杯; **N**: 尼龍內杯
- 無 : 半自動排水; **D**: 自動排水閥 (FMRF300)
- 過濾精度: 無 : 5μm; **40u**: 40μm
- ( 選用 ) T 型連接塊配管口徑代號: **T8**: 1/4; **T10**: 3/8
- 配管口螺牙: 無 : Rc 牙; **G**: G 牙; **NPT**: NPT 牙

## 流量特性圖

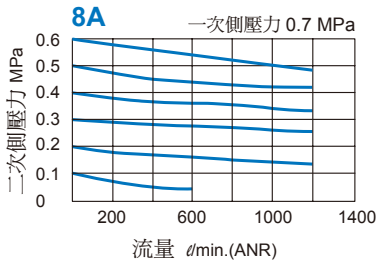


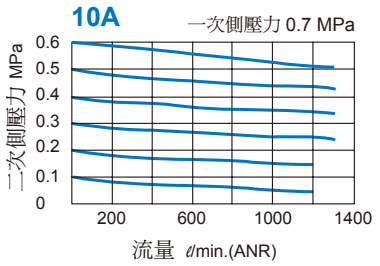


## MACP300L-T*

選用配件 : T 型連接塊

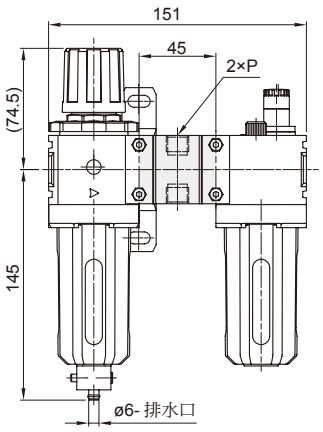


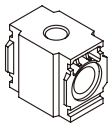

| 代號 / 規格 | P |
|---|---|
| T8 | 1/4 |
| T10 | 3/8 |

## MACP300L-D
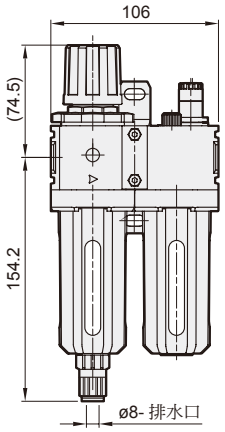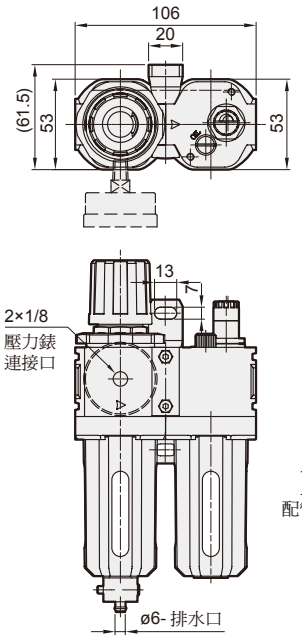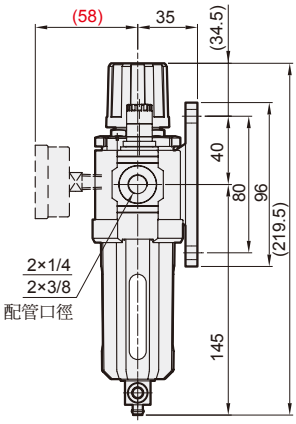
選用配件 : 自動排水閥