MAM* 外觀尺寸

空氣調理組合（精密過濾器 ・ 水滴分離器）

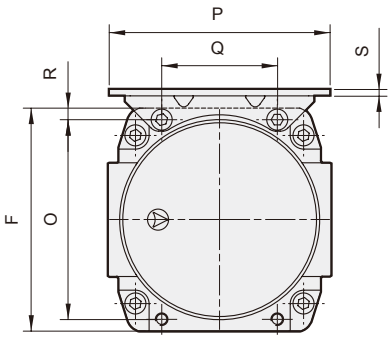

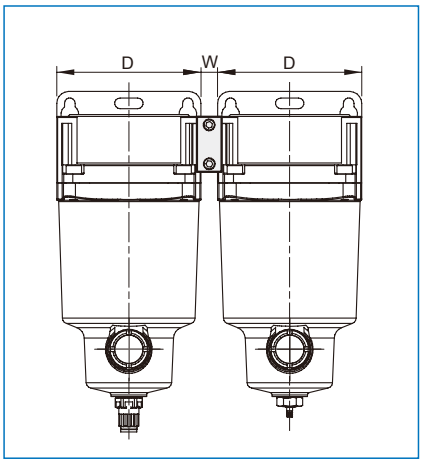

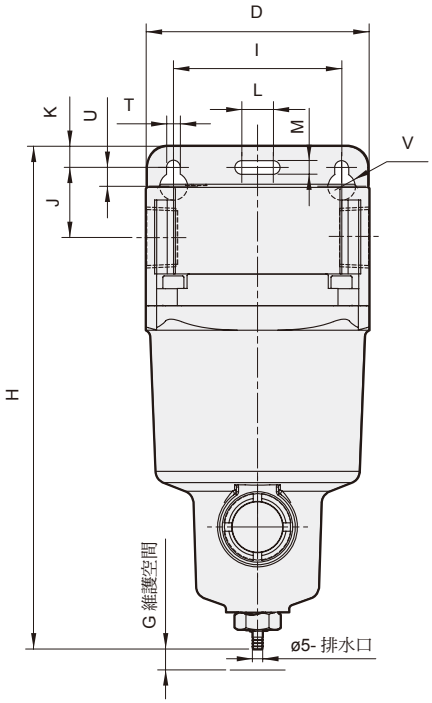

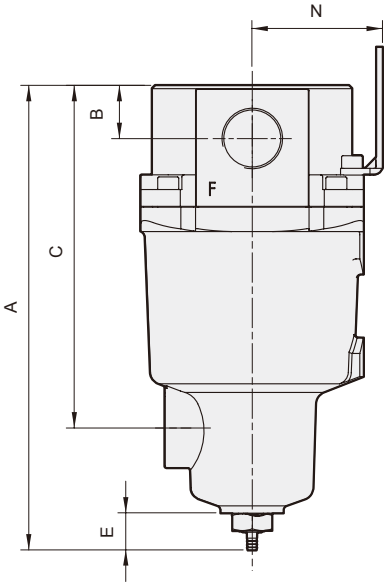

MAM*-D

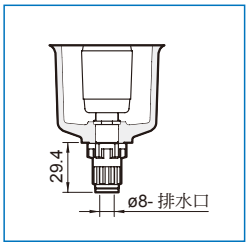

代號 型號	配管口徑	A	B	C	D	E	F	G	H	I	J	K	T	U	L	M	V	N	O	P	Q	R	S	W
MAM*25	1/4”, 3/8”	171.6	16.5	113.5	76	17.6	76	10	187.1	66	24	8	6	6	6	6	10	47	68.5	80	35	3.8	2	10
MAM*35	3/8”,1/2”	199.1	16.5	141	90	17.6	90	10	218.6	80	28	8	7	7	7	7	12	53.4	80.5	95	44	4.8	2.3	10
MAM*45	1/2”,3/4”	221.1	25.2	163	106	17.6	106	10	236.9	90	31	10	9	9	9	9	15	62	95	111	55	5.5	3.2	14
MAM*55	3/4”,1”	256.1	25.2	198.5	122	17.6	122	10	275.6	100	34.7	10	9	9	15	9	15	72	106	122	63	8	3.2	14