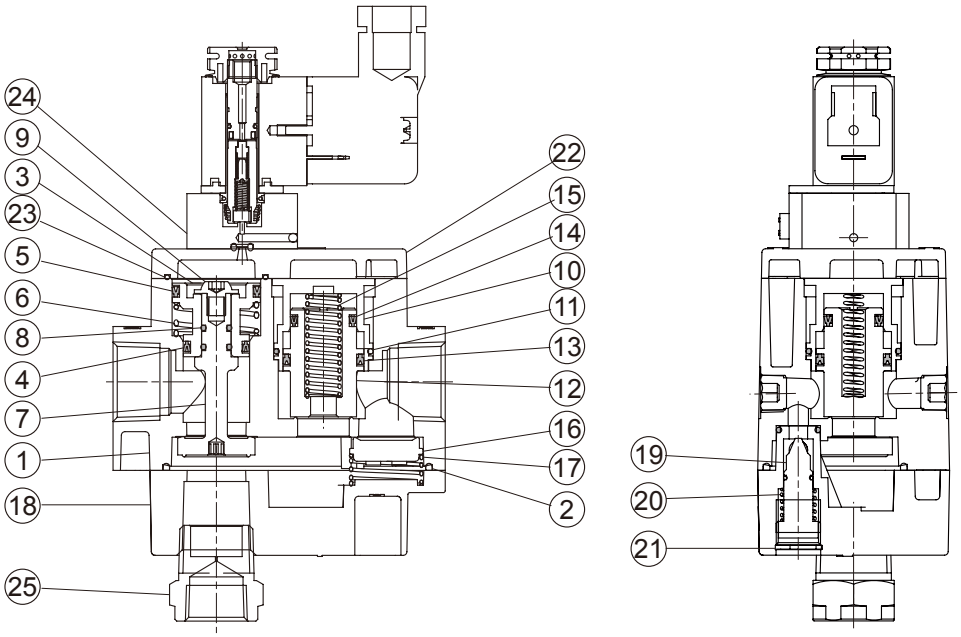

主要零件材質

No.	名 稱	材 質
1	本體	鋁合金
2	本體墊片	NBR
3	活塞 A	鋁合金
4	密封環	NBR
5	活塞環	NBR
6	活塞 A 彈簧	琴鋼線
7	氣閥軸	銅合金 +NBR
8	O 型環	NBR
9	內梅花螺絲	合金鋼
10	活塞導引座	鋁合金
11	O 型環	NBR
12	活塞 B	銅合金 +NBR
13	密封環	NBR
14	密封環	NBR
15	活塞 B 彈簧	不銹鋼
16	止回閥	銅合金 +NBR
17	止回閥彈簧	不銹鋼
18	尾蓋	鋁合金
19	針閥	銅合金
20	針閥彈簧	琴鋼線
21	扣環	彈簧鋼
22	上蓋	鋁合金
23	上蓋墊片	NBR
24	電磁零件組	–
25	緩排轉接頭	鋁合金

流量特性圖

活塞 B 切換 (關→開) 壓力

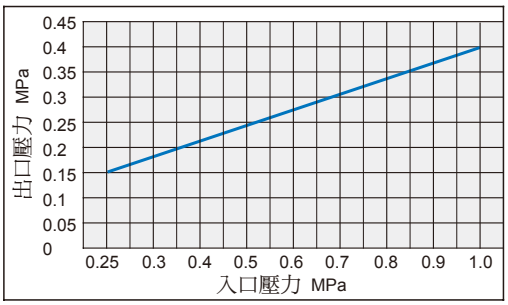

針閥流量特性
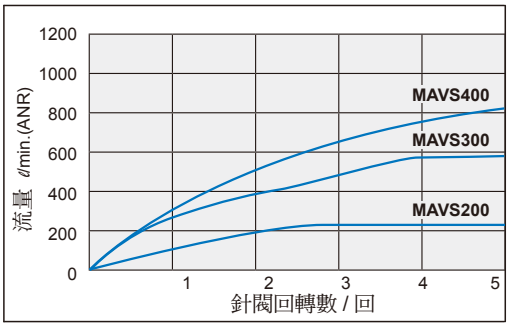
入口壓力 0.5 MPa