MACP302 外觀尺寸

空氣調理組合(三點組合)

mindman

選用配件

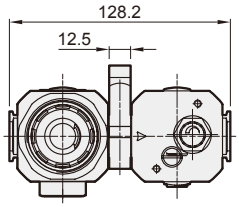

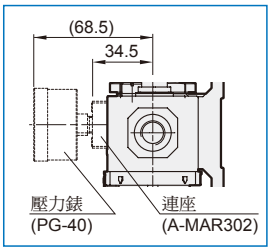

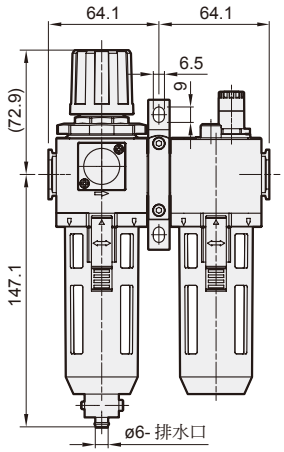

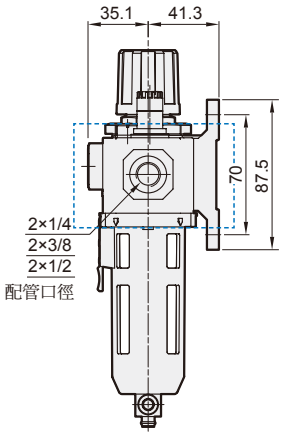

MACP302-D

選用配件:自動排水閥

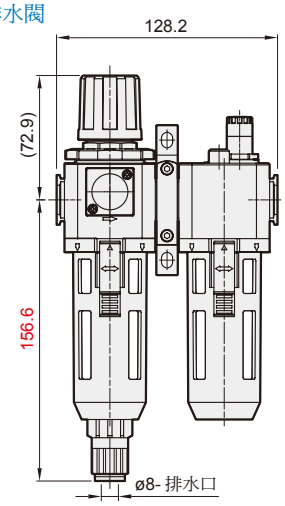

MACP302-M

選用配件:金屬杯

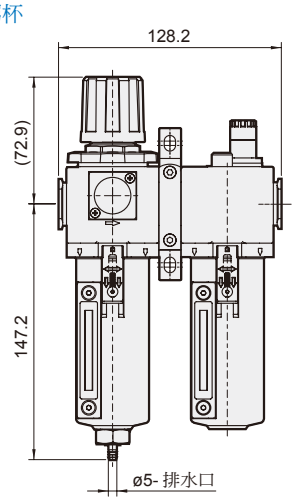

MACP302-T*

選用配件:T 型連接塊

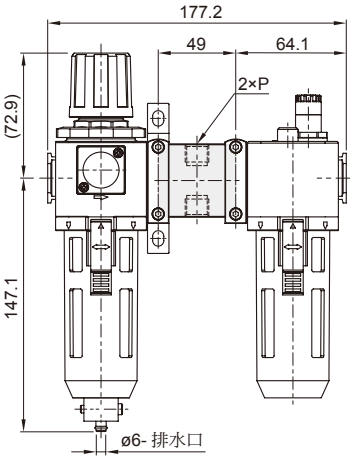

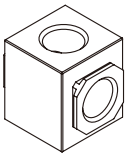

代號 / 規格	P
T8	1/4
T10	3/8
T15	1/2

MACP302-MD

選用配件:金屬杯 + 自動排水閥

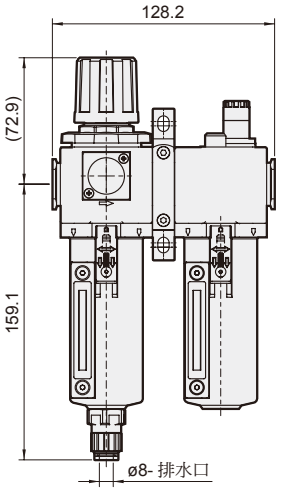

MACP302-K*

選用配件:逆止閥

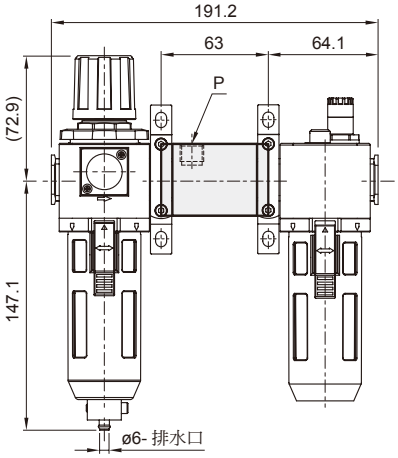

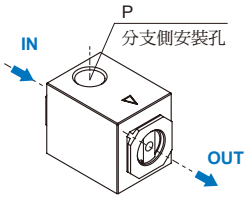

* IN、OUT 側,通孔未加工螺牙。

代號 / 規格	P
K8	1/4
K10	3/8

MACP302-HT 搭配截止閥

空氣調理組合（三點組合）

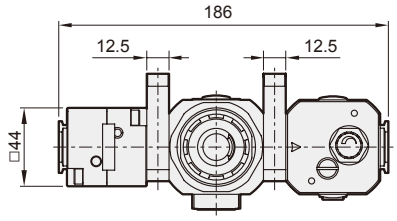

選用配件

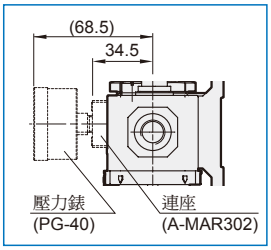

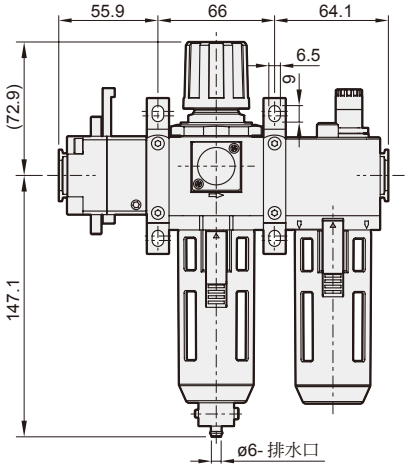

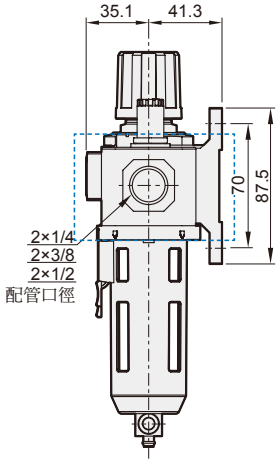

訂購代號

MACP302 – 8A – NC□ – E1 – □ – HT– □

- **型號**
- **配管口徑代號**
  - **8A**: 1/4
  - **10A**: 3/8
  - **15A**: 1/2
- **（選用）附屬配件**
- **（選用）數位壓力傳感器**
  - **E1**: MP41P-022
  - **E2**: MP41P-022-QD
  - **E5**: MP41P-042
  - **E6**: MP41P-042-QD
  - * MP41 規格，請參 5-12 頁。
- **過濾精度**
  - 無 : 5μm
  - **40u**: 40μm
- **截止閥**
  - **HT**: MVHT-302-3H
  - *MVHT 規格，請參 3-60 頁。
- **配管口螺牙**
  - 無 : Rc 牙
  - **G**: G 牙
  - **NPT**: NPT 牙

杯體材質	壓力錶	排水閥
無 : PC 內杯 **M**: 金屬杯 **N**: 尼龍內杯	無 : 壓力錶 (PG-20) **C**: 外接壓力錶 (PG-40) + 連座 (A-MAR302) **A**: 壓力錶連座 (A-MAR302)	無 : 半自動排水 **D** : 自動排水閥 (FMRF300)

* 選用 (C) 外接壓力錶或 (A) 壓力錶連座時，不得與 (E*) 數位壓力傳感器 MP41 同時選用。

MACP302-D

選用配件 : 自動排水閥

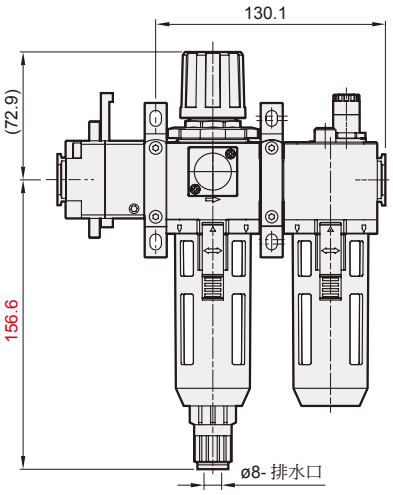

MACP302-M

選用配件 : 金屬杯

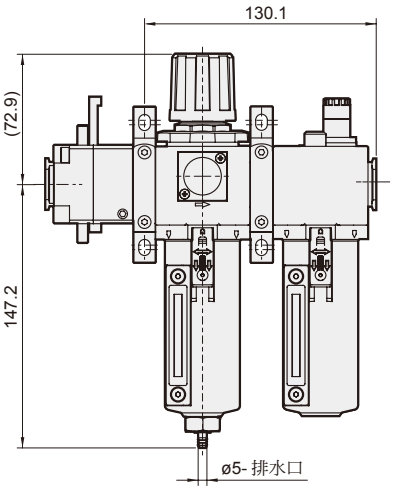

MACP302-MD
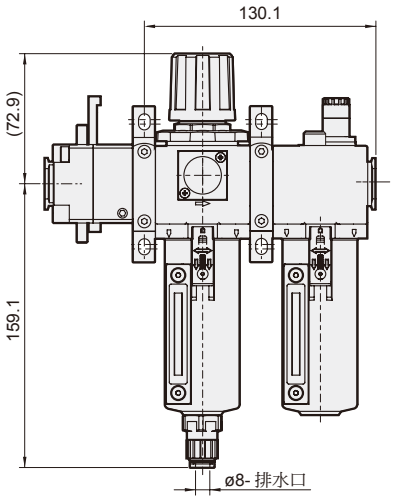
選用配件 : 金屬杯 + 自動排水閥