MACP401-HT 搭配截止閥

空氣調理組合 (三點組合)

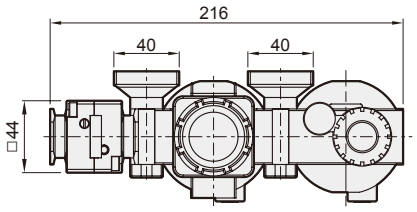

選用配件

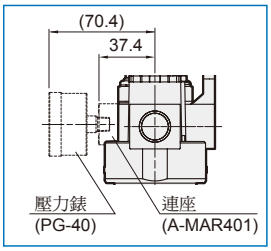

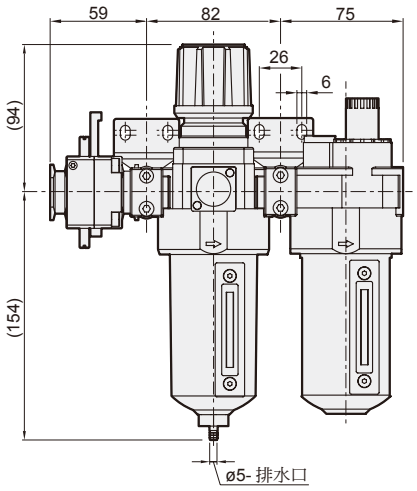

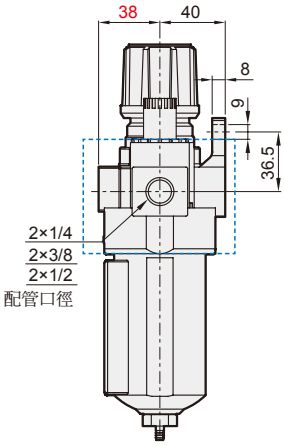

訂購代號

MACP401– 8A – □ – HA□P – E1 – □ – HT – □

- **型號**
- **配管口徑代號**
  - **8A**: 1/4
  - **10A**: 3/8
  - **15A**: 1/2
- **外觀配色**
  - 無 : 銀 & 黑
  - **W**: 白 & 灰
- **(選用) 數位壓力傳感器**
  - **E1**: MP41P-022
  - **E2**: MP41P-022-QD
  - **E5**: MP41P-042
  - **E6**: MP41P-042-QD
  - * MP41 規格，請參 5-12 頁。
- **過濾精度**
  - 無 : 40μm
  - **5u**: 5μm
- **截止閥**
  - **HT**: MVHT-400-3H
  - *MVHT 規格，請參 3-60 頁。
- **配管口螺牙**
  - 無 : Rc 牙
  - **G**: G 牙
  - **NPT**: NPT 牙
- **(選用) 附屬配件**

型式	壓力錶	排水閥	壓力傳感器
無 : 標準型	無 : 壓力錶 (PG-20) **C**: 外接壓力錶 (PG-40) + 連座 (A-MAR401) **A**: 壓力錶連座 (A-MAR401)	無 : 半自動排水 **D** : 自動排水閥 (FMRF300)	**P** : 壓力傳感器 (MPS 系列)
H: 高壓型	**C**: 外接壓力錶 (PG-40) + 連座 (A-MAR401) **A**: 壓力錶連座 (A-MAR401)	無 : 半自動排水	–

* 選用 (C) 外接壓力錶或 (A) 壓力錶連座時，不得與 (E*) 數位壓力傳感器 MP41 同時選用。
* 選用 (W) 規格時，壓力錶連座搭配 (A-MAR302)。