MACT200 系列

空氣調理組合（三點組合）

mindman

MACT200L

規格

型號	MACT200	
組件	MAF200, MAR201, MAL200	
配管口徑代號	6A	8A
配管口徑尺寸	1/8	1/4
使用流體	空氣	
使用壓力範圍 (*)	0.05~1 MPa	
耐壓力	1.5 MPa	
設定壓力範圍	0.05~0.85 MPa	
周圍溫度	–5~+60°C (不凍結)	
過濾精度	標準 : 40μm, 選用 : 5μm	
油杯貯油容量	20c.c, 35c.c (MACT200L)	
油滴下最小空氣流量	35 ℓ/min	50 ℓ/min
建議潤滑用油	輪機油 ISO-VG32	
附屬配件	壓力錶 (PG-40), L 型支架	
重量	505 g, 465 g (MACT200L)	

* 壓力低於 0.05 MPa，可自動排水。

符號

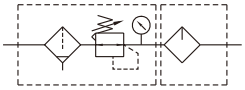

訂購代號

MACT200L – 8A – □ – □ – B – □

- 型號
  - 無 : 標準型
  - **L**: 加長杯型 (無護套)
- 配管口徑代號
  - **6A**: 1/8
  - **8A**: 1/4
- □ 無 : PC 內杯
  - **M**: 金屬杯 (*)
  - **N**: 尼龍內杯
  - * 僅適用 200L
- 過濾精度
  - 無 : 40μm
  - **5u**: 5μm
- 支架
  - 無 : L 型
  - **B**: T 型
- 配管口螺牙
  - 無 : Rc 牙
  - **G**: G 牙
  - **NPT**: NPT 無

流量特性圖

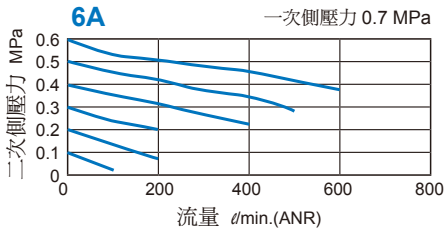

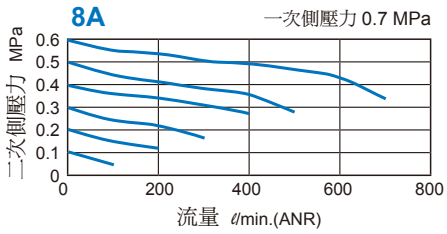

MACT200 外觀尺寸

空氣調理組合 (三點組合)

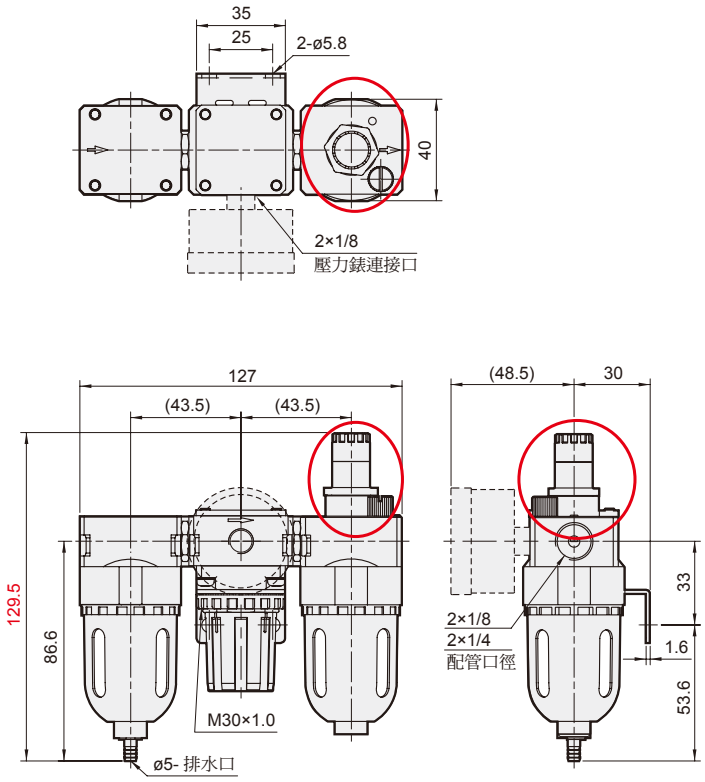

MACT200-B

選用配件 : T 型支架

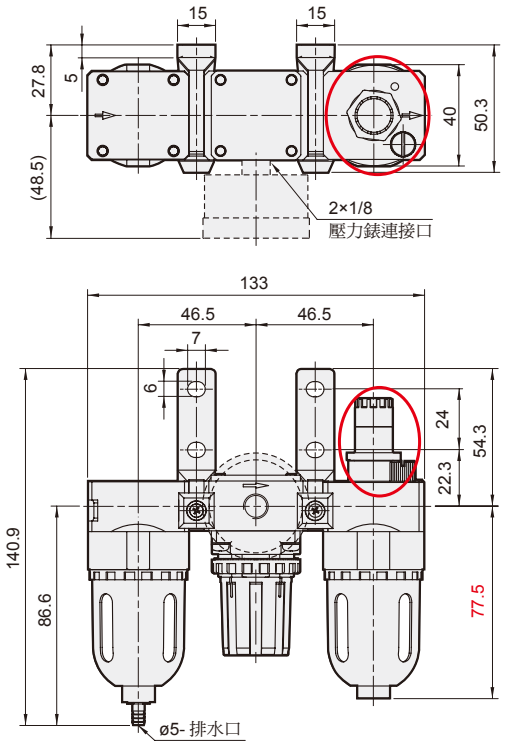

MACT200L-M-B

選用配件 : 金屬杯 + T 型支架

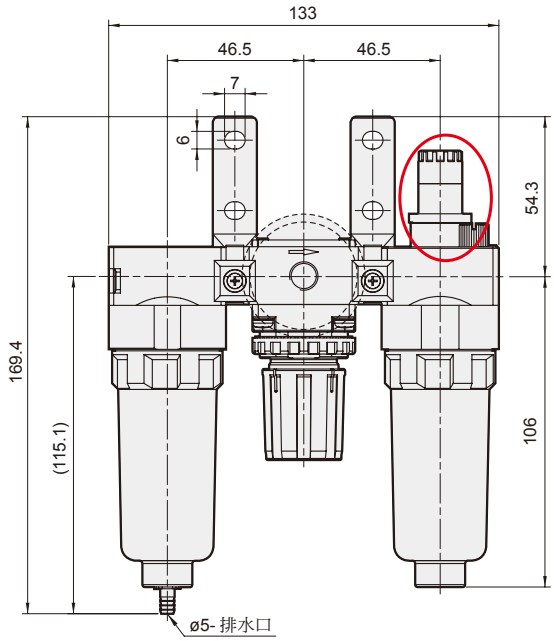

MACT200L-B
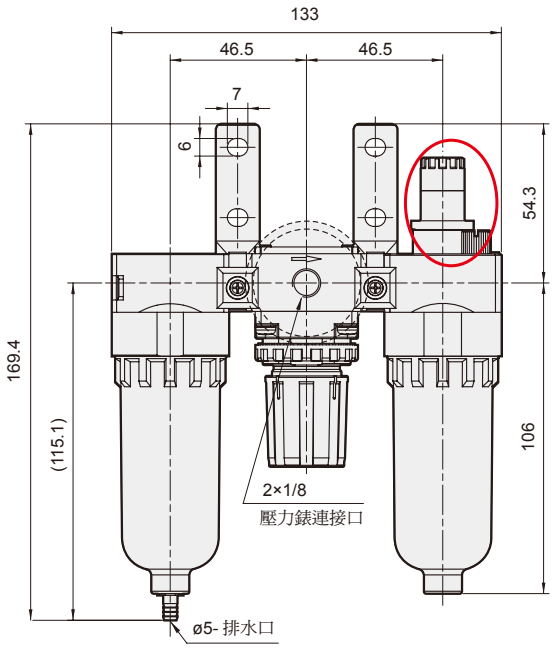
選用配件 : T 型支架