MACT403 外觀尺寸

空氣調理組合 (三點組合)

mindman

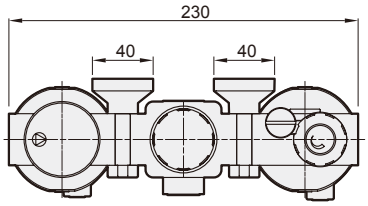

選用配件

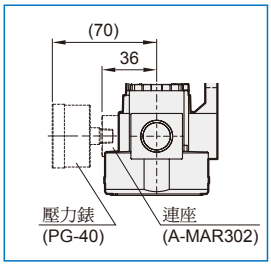

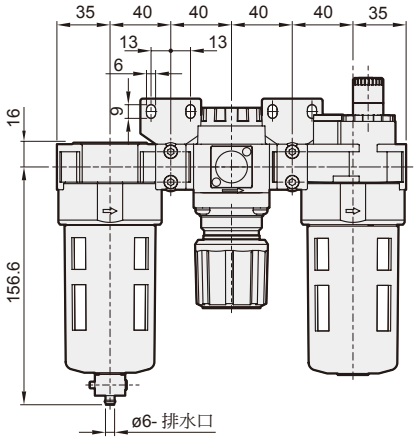

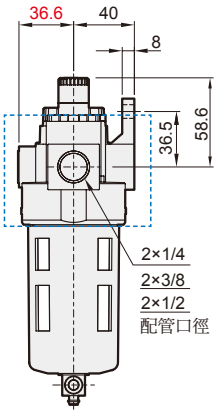

MACT403-D

選用配件 : 自動排水閥

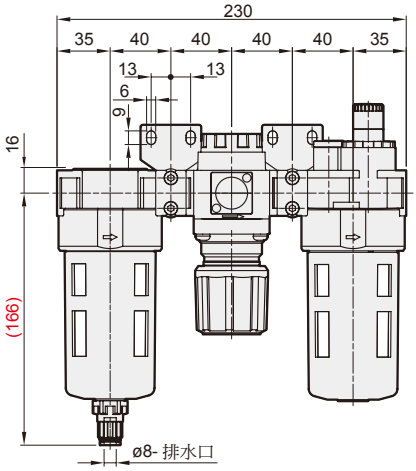

MACT403-T*

選用配件 : T 型連接塊

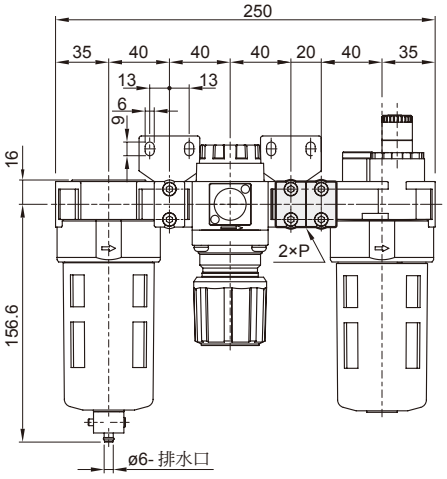

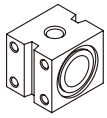

代號 / 規格	P
T8	1/4
T10	3/8
T15	1/2

MACT403-K*

選用配件 : 逆止閥

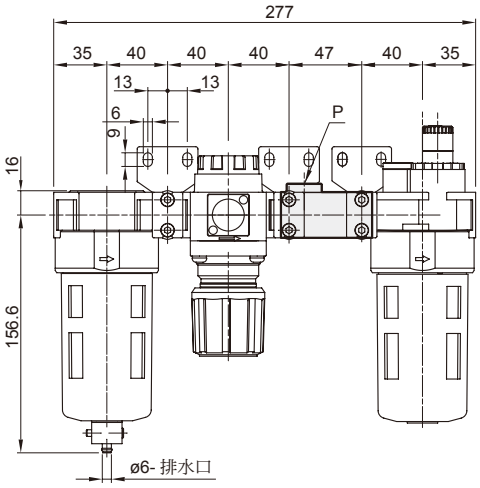

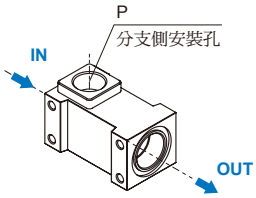

代號 / 規格	P
K8	1/4
K10	3/8

* IN、OUT 兩側通口未加工螺牙。

MACT403-P
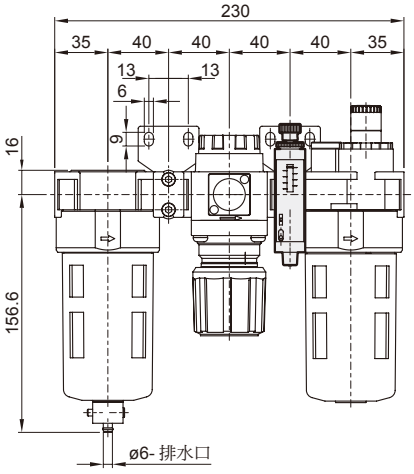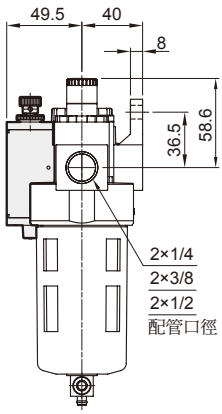
選用配件 : MPS 壓力傳感器