MACT501 外觀尺寸

空氣調理組合(三點組合)

mindman

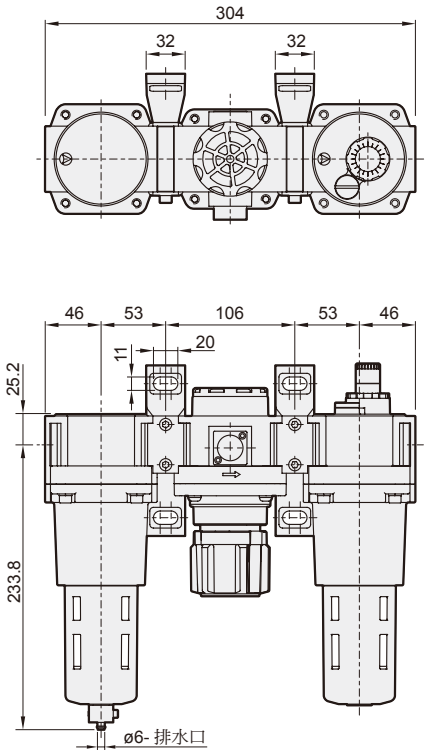

選用配件

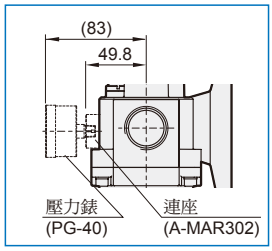

MACT501-D

選用配件:自動排水閥

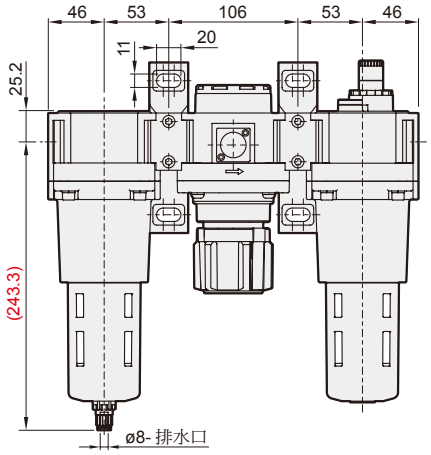

MACT501-T*

選用配件:T 型連接塊

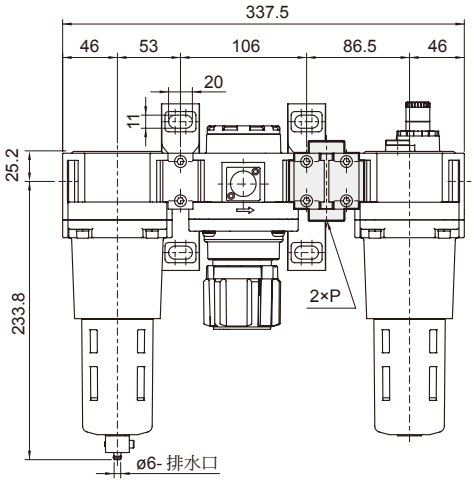

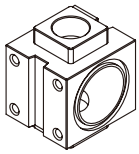

代號 / 規格	P
T8	1/4
T10	3/8
T15	1/2

MACT501-M

選用配件:金屬杯

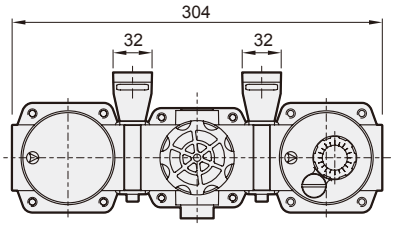

MACT501-MD
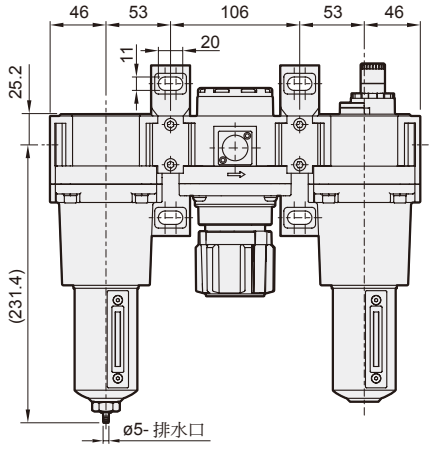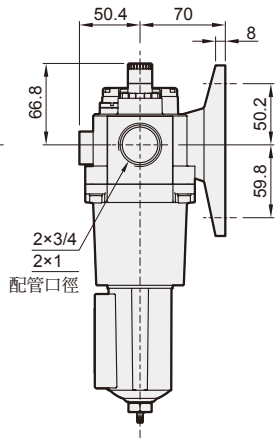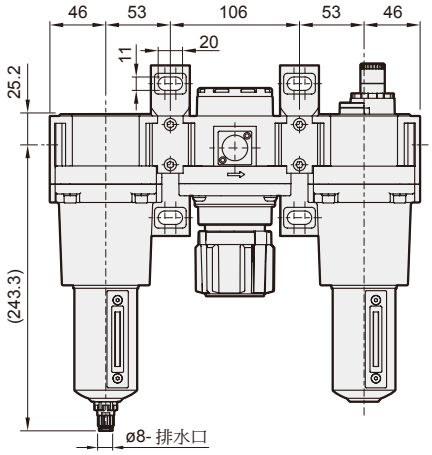
選用配件:金屬杯 + 自動排水閥