MAFR300 系列

空氣調理組合（過濾調壓器）

符號

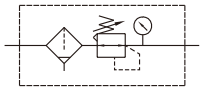

規格

型號	MAFR300	
配管口徑代號	8A	10A
配管口徑尺寸	1/4	3/8
使用流體	空氣	
使用壓力範圍 (*)	0.05~1 MPa	
耐壓力	1.5 MPa	
設定壓力範圍	0.05~0.85 MPa	
周圍溫度	–5~+60°C (不凍結)	
過濾精度	標準 : 5μm, 選用 : 40 μm	
冷凝水儲留量	30 cm^3	
附屬配件	壓力錶 (PG-40), L 型支架	
重量	445g	

* 壓力低於 0.05 MPa，可自動排水。

訂購代號

MAFR300 – 8A – □ – □ – □ – □

- 型號
- 配管口徑代號：**8A**: 1/4；**10A**: 3/8
- 杯體材質：無 : PC 內杯；**N**: 尼龍內杯
- 過濾精度：無 : 5μm；**40u**: 40μm
- 支架：無 : L 型；**B3**: Z 型
- 配管口螺牙：無 : Rc 牙；**G**: G 牙；**NPT**: NPT 牙

流量特性圖

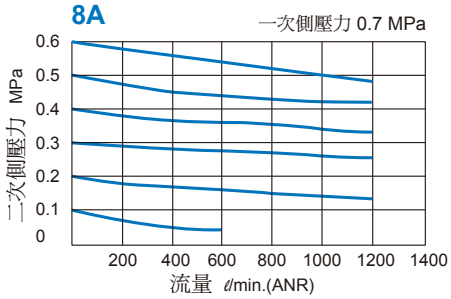

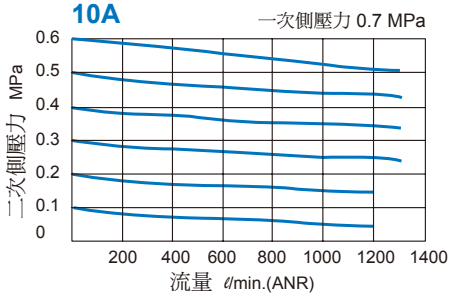
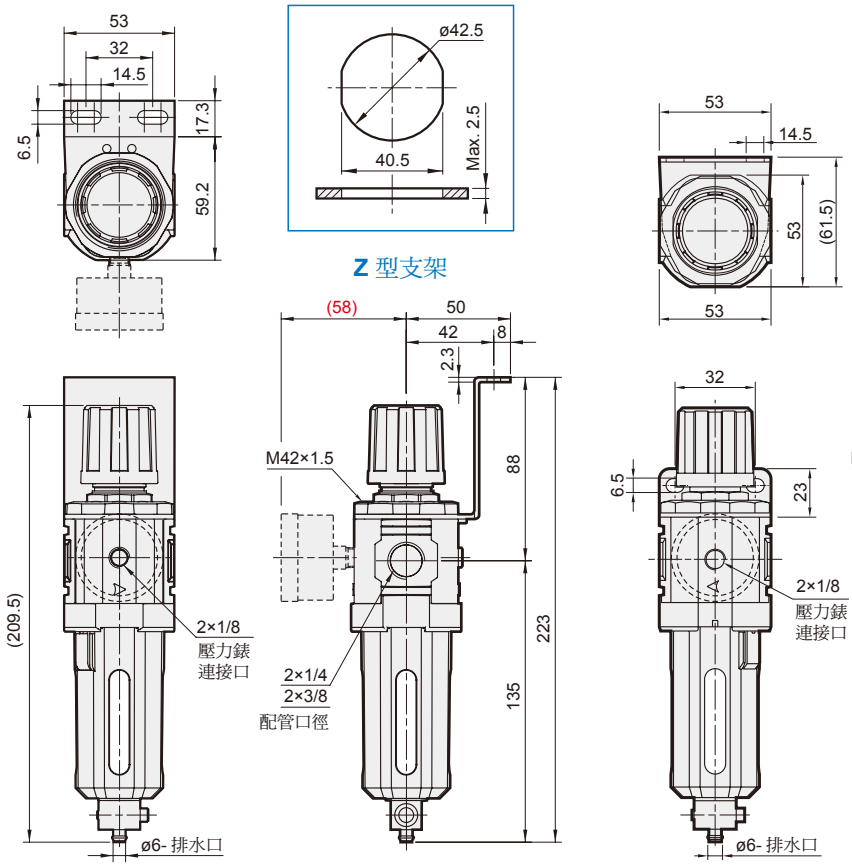
面板固定孔