MAFR401/MAFR401-HT 外觀尺寸

空氣調理組合(過濾調壓器)

mindman

選用配件

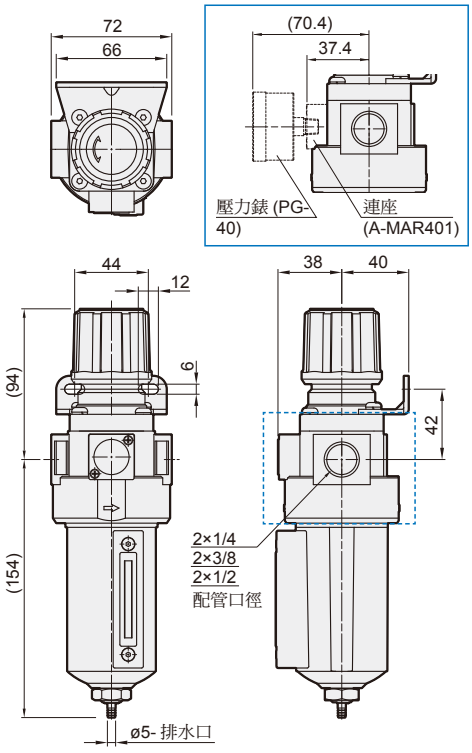

MAFR401-D

選用配件 : 自動排水閥

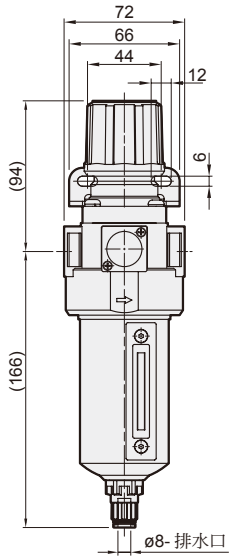

MAFR401-P

選用配件 : MPS 壓力傳感器

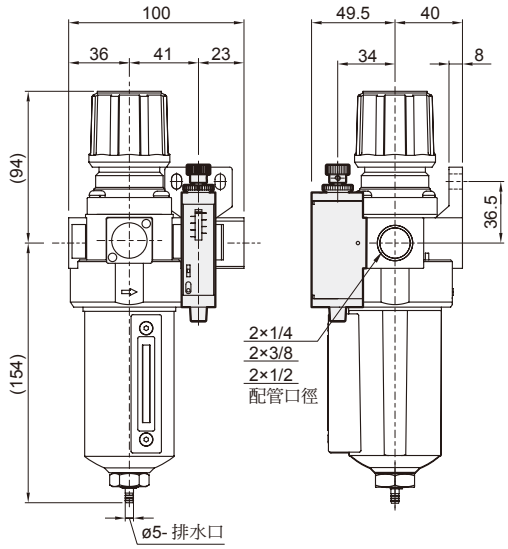

MAFR401-HT

搭配截止閥 (MVHT-400)

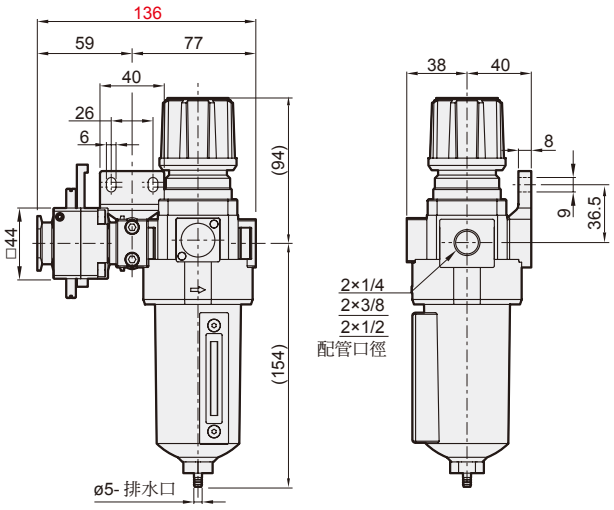
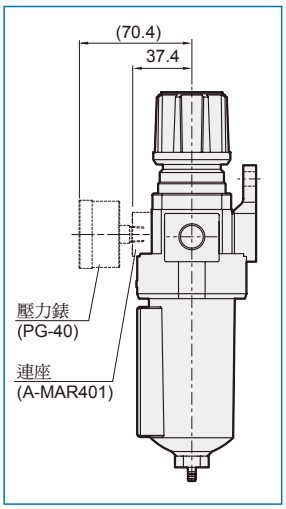
選用配件