MAF302 外觀尺寸

空氣調理組合(過濾器)

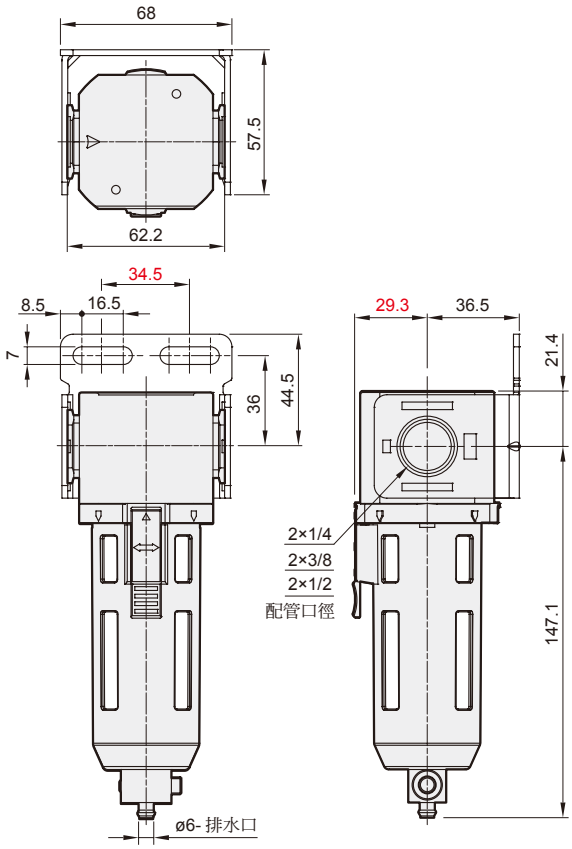

MAF302-D

選用配件 : 自動排水閥

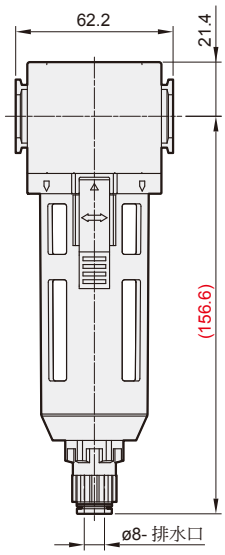

MAF302-M

選用配件 : 金屬杯

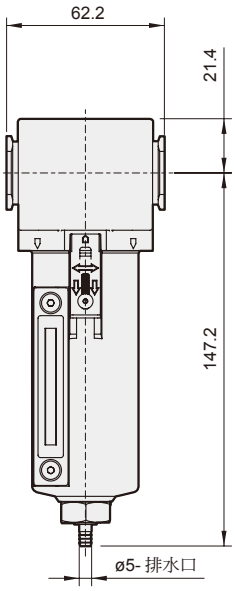

MAF302-MD
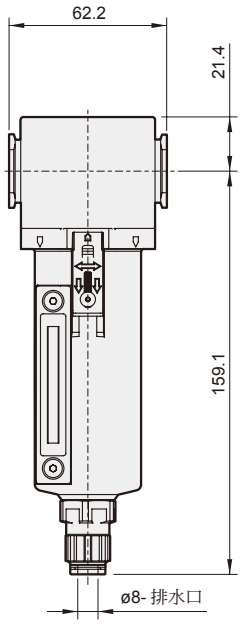
選用配件 : 金屬杯 + 自動排水閥