MAF501 外觀尺寸

空氣調理組合(過濾器)

mindman

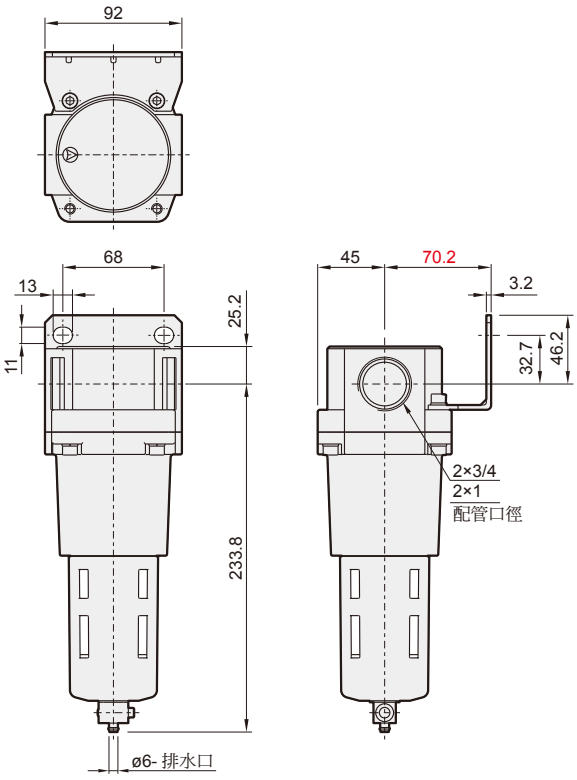

MAF501-D

選用配件:自動排水閥

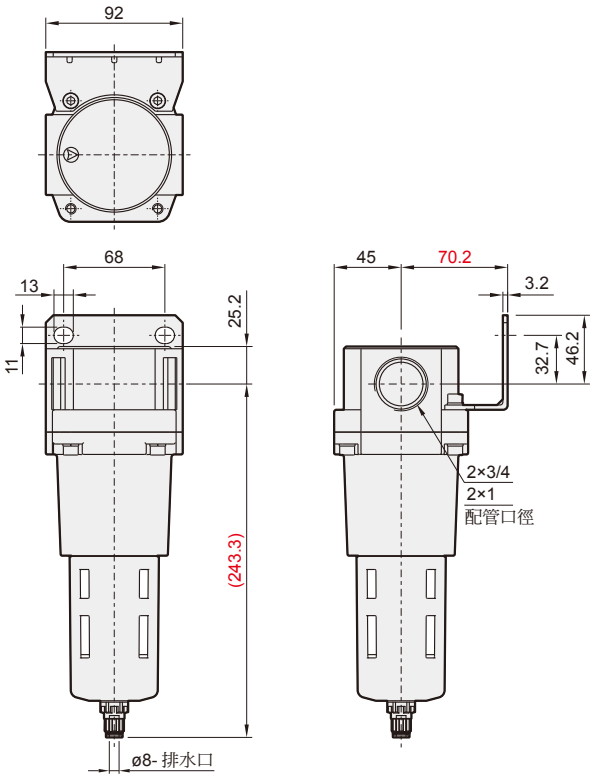

MAF501-M

選用配件:金屬杯

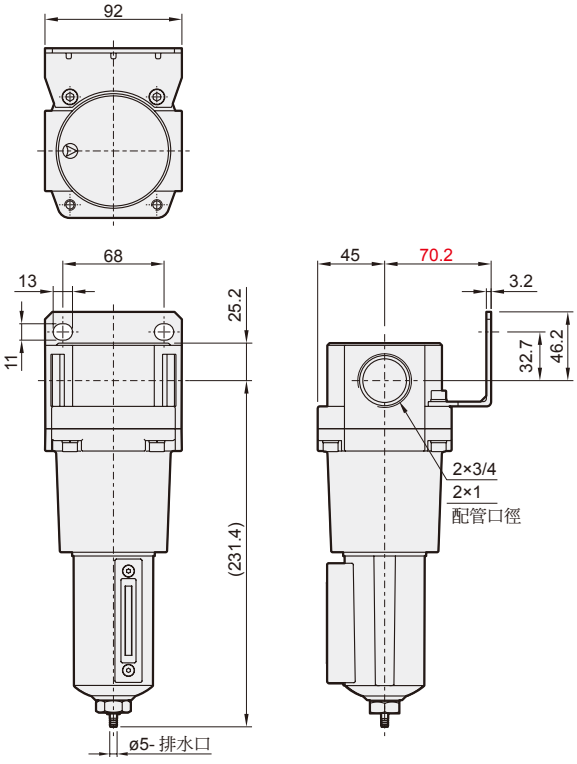

MAF501-MD
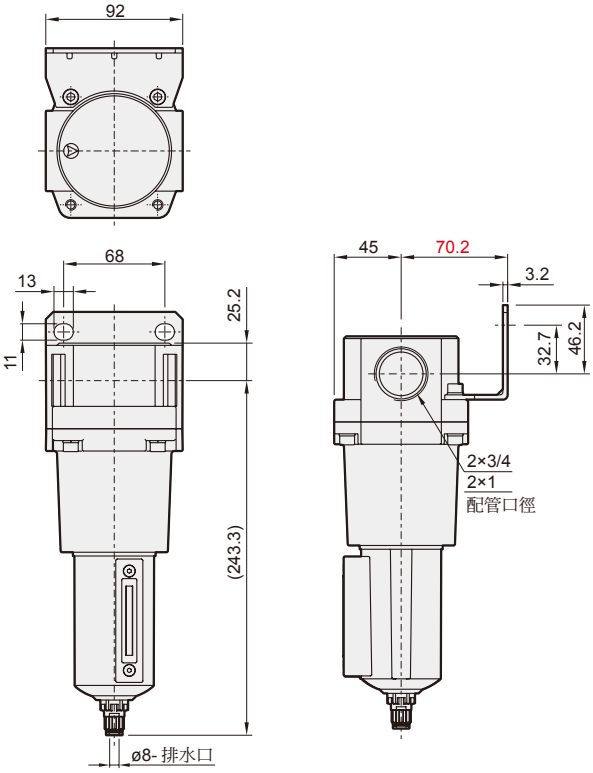
選用配件:金屬杯 + 自動排水閥