MAF901 系列

空氣調理組合（過濾器）

mindman

符號

手動排水

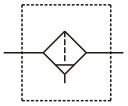

自動排水

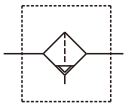

特點

- 高效能的除水性及最小降壓，能夠有效地去除水份及微粒，保護氣動工具及設備。
- 適用於管路源頭及需高流量場合的使用。

規格

型號	MAF901
配管口徑代號	50A
配管口徑尺寸	2
使用流體	空氣
使用壓力範圍 (*1)	0.05~1.75 MPa
周圍溫度	0~+80°C (不凍結)
過濾精度	標準 : 50μm
流量 (*2)	63000 ℓ/min
重量	6930 g

*1. 選用自動排水閥，使用壓力範圍 0.15~1.75 MPa。
*2. 流量為壓力 P=0.6 MPa，壓力降 △ P=0.1 MPa 時之值。

訂購代號

MAF901 – 50A – D – □

- 型號
- 配管口徑代號
  50A: 2
- 配管口螺牙
  無 : Rc 牙
  G: G 牙
  NPT: NPT 牙
- 無 : 手動排水
  D: 自動排水

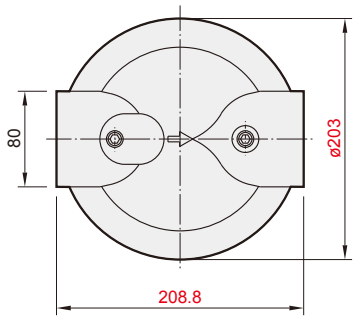

流量特性圖

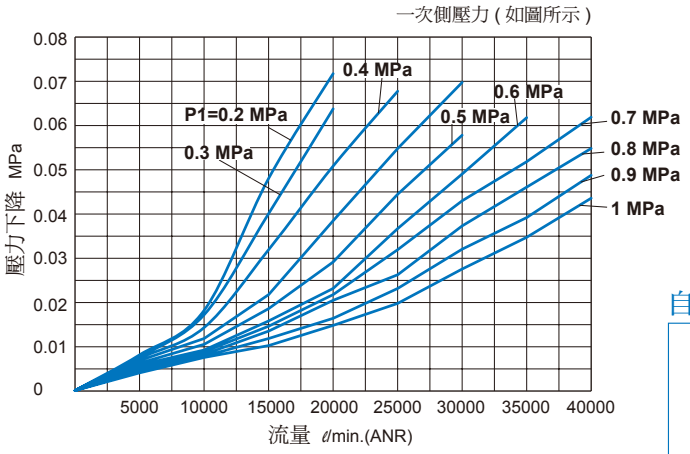

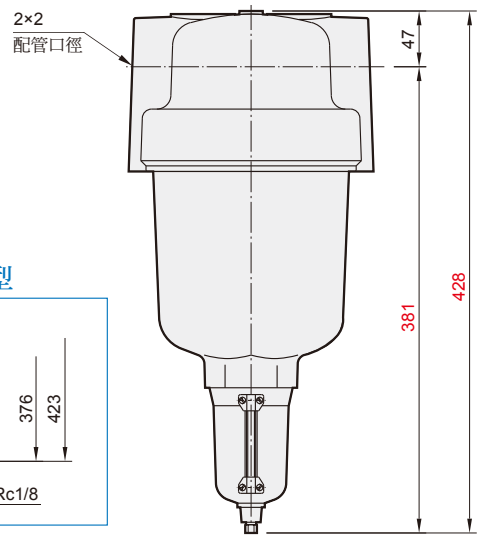
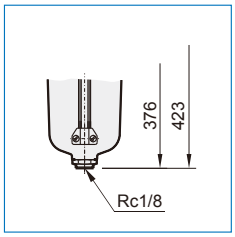
自動排水型