MAR100 系列

空氣調理組合（調壓器）

mindman

符號

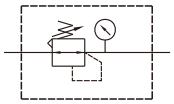

規格

型號	MAR100
配管口徑尺寸	M5×0.8
使用流體	空氣
最高使用壓力	1 MPa
耐壓力	1.5 MPa
設定壓力範圍	0.05~0.7 MPa
周圍溫度	–5~+60°C (不凍結)
附屬配件	壓力錶 (PG-25), 支架
重量	100g

訂購代號

MAR100 — M5 — B — C

型號　配管口徑　支架　壓力錶

流量特性圖

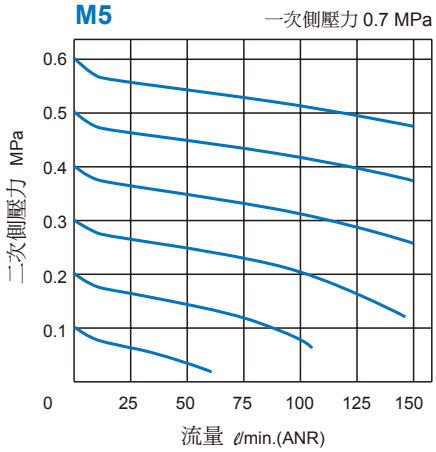

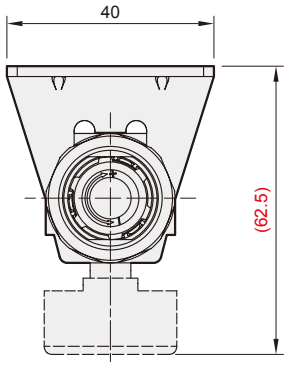
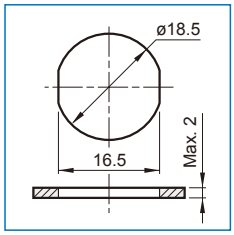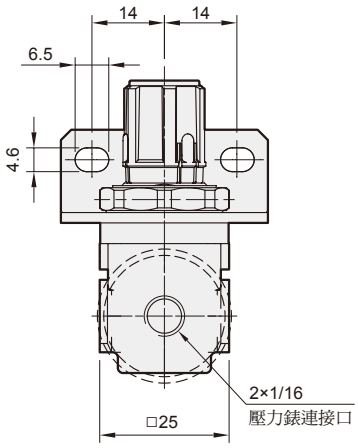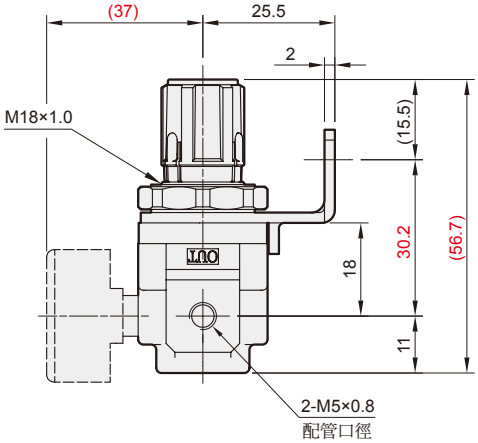
面板固定孔