# MP50 訂購代號 / 外觀尺寸

## 高精度數位壓力傳感器

mindman

## 輸出規格

| 型號 | MP50□-010 | MP50□-011 | MP50□-02 |
|---|---|---|---|
| 線路圖 | 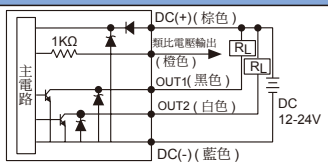 | 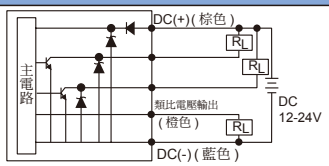 | 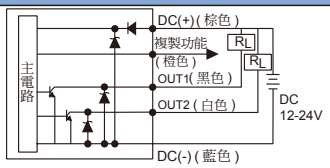 |
| 輸出方式 | 2 NPN + 類比電壓輸出 (1~5V) | 2 NPN + 類比電流輸出 (4~20mA) | 2 NPN + 複製功能 |

| 型號 | MP50□-030 | MP50□-031 | MP50□-04 |
|---|---|---|---|
| 線路圖 | 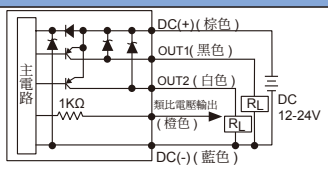 | 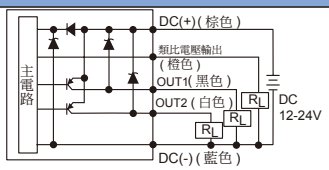 | 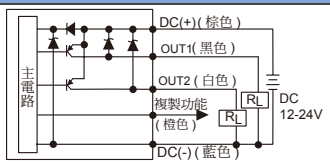 |
| 輸出方式 | 2 PNP + 類比電壓輸出 (1~5V) | 2 PNP + 類比電壓輸出 (4~20mA) | 2 PNP + 複製功能 |

## 訂購代號

**MP50C — 010 — F1— □**

**型號**

**壓力類型**
- **P**: 正壓 (–0.1~1.0 MPa)
- **H**: 高壓 (–0.1~2.0 MPa)
- **V**: 負壓 (–101.3~10.0 kPa)
- **C**: 連成壓 (–101.0~101.0 kPa)

**輸出型式**
- **010**: 2 NPN 輸出 + 1 類比電壓輸出 (1~5V)
- **011**: 2 NPN 輸出 + 1 類比電流輸出 (4~20mA)
- **02** : 2 NPN 輸出 + 複製功能
- **030**: 2 PNP 輸出 + 1 類比電壓輸出 (1~5V)
- **031**: 2 PNP 輸出 + 1 類比電流輸出 (4~20mA)
- **04** : 2 PNP 輸出 + 複製功能

**接續口徑**
- **F1**: R1/4, M5×0.8
- **F2**: NPT1/4", #10-32UNF
- **F3**: G1/4"(BSPP), M5×0.8

**接管方向**
- 無 : 接管朝後
- **L**: 接管朝下

## 安裝配件 ( 選用 )

**MP — A10**

**型號**

**安裝配件**
- **A10**: 固定架 (BT-10)
- **A11**: 固定架 (BT-11)
- **B3**: 面板接合器 (PA-E)
- **C3**: 面板接合器 + 前保護蓋 (PA-F)
- **E1**: I-0360 節流閥 ( 接管口徑 F1&F3 適用 )
- **E2**: I-0379 節流閥 ( 接管口徑 F2 適用 )

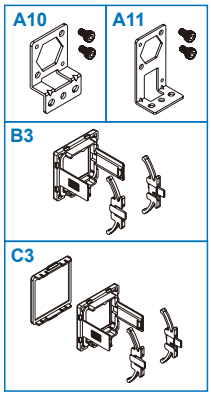


* MP50P & MP50H 系列建議選購節流閥。

## 面板說明

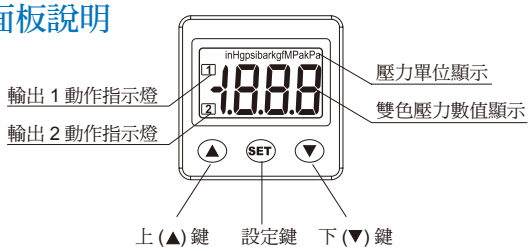


## 外觀尺寸 ( 接管朝後 )

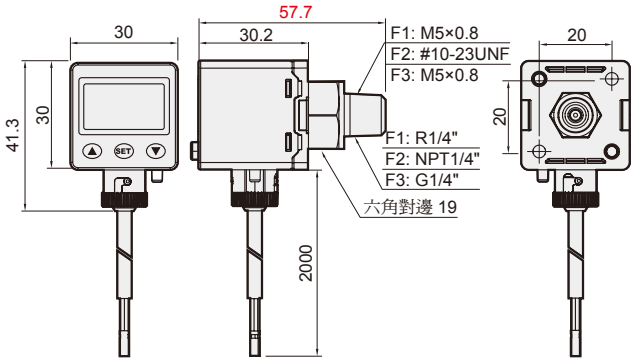

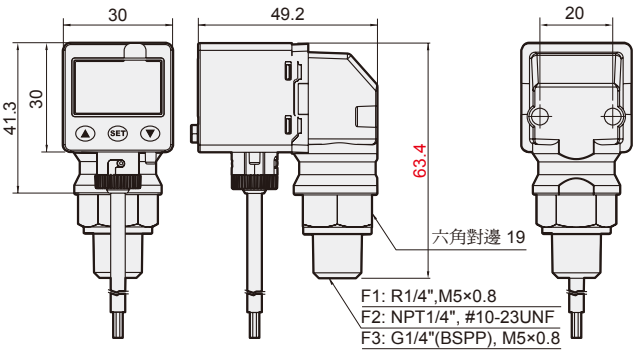
## ( 接管朝下 )