MCKB 系列

槓桿式夾持氣壓缸

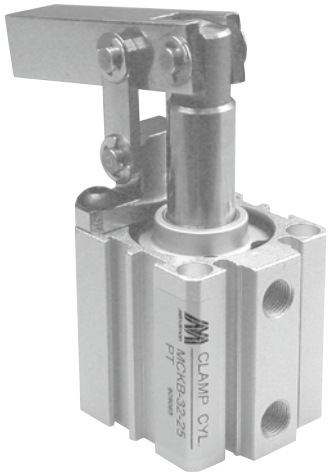

訂購代號

MCKB — 32 M — □

- 型號
- 氣缸內徑
- M: 附磁石
- 配管口螺牙
  - 無 : Rc 牙
  - **G**: G 牙
  - **NPT**: NPT 牙

特點

- 槓桿式夾持空壓缸，俗稱治具缸，缸體本身輕巧，所以非常適合加工時空間受到限制的場所使用 (如 CNC 銑床加工治具)。
- 缸體四面皆可附加傳感器，所以可更簡便的控制一般應用於自動化機械夾持用或固定工件。
- 各項零組件經 CNC 車床加工，故尺寸統一、互換性佳。
- 本氣缸缸體皆經過硬質陽極處理，耐磨性強，故使用壽命增長。

規格

型號		MCKB
作動方式		複動型
氣缸內徑 (mm)		32
配管口徑尺寸		Rc1/8
使用流體		空氣
使用壓力範圍		0.1~1 MPa
耐壓力		1.5 MPa
周圍溫度		–5~+60°C (不凍結)
給油	氣缸	不需給油
	槓桿部位	要 (塗抹潤滑油)
使用速度範圍		50~500 mm/sec
傳感器 (*)		RCB, RCE, RCE1, RDEP

* 傳感器規格請參 5-4 頁 (RCB), 5-6 頁 (RCE), 5-7 頁 (RCE1), 5-10 頁 (RDEP)。

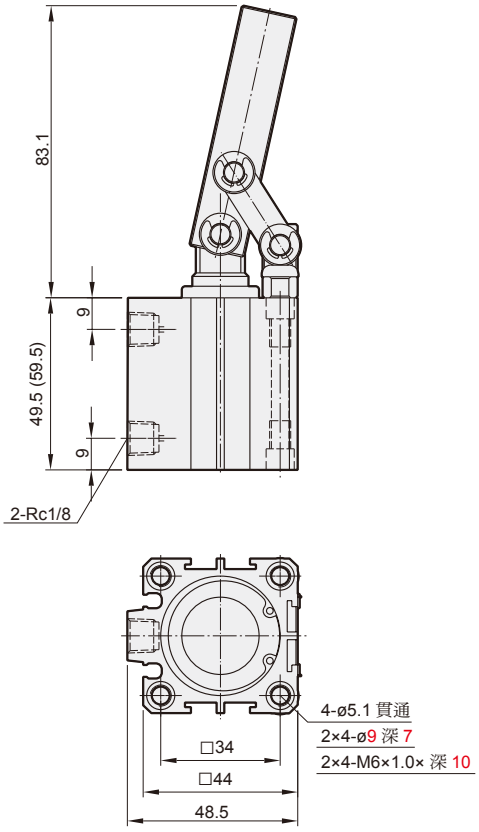

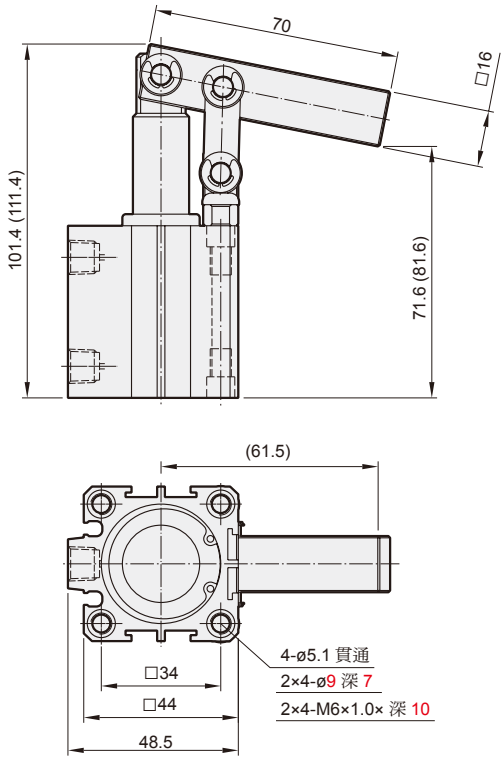

*( ): 附磁型