MCHS 系列

平行夾爪 (2 爪)

特點

- 小巧尺寸設計，確保工作中有最低的干涉，且堅固的 T 型導軌設計，確保精確夾持工件。
- 可達最大力矩，適用長型夾爪設計。
- 橢圓形活塞驅動設計，確保最大夾持力。
- 背板供氣 : 免管路直接連接或螺絲連接的空氣供給通道，確保在各式自動化系統中皆可彈性供給壓縮空氣。
- 全系列均附磁。

規格

型號		MCHS							
作動方式		複動型							
缸體規格 (mm)		50	66	80	100	125	160	200	300
單爪行程 (mm)		4	6	8	10	12	16	20	30
有效外徑夾持力 (N) *		77	135	285	359	600	884	1606	3411
開閉時間 (s)		0.02	0.03	0.04	0.07	0.1	0.1	0.35	0.45
使用流體		空氣							
使用壓力範圍		0.3~0.8 MPa							
壓縮空氣消耗量 (cm^3)		4.1	10.1	23.6	39.3	85	85	330	1000
周圍溫度		+5~+80°C							
給油		不需給油							
傳感器 (無接點)	2 線式	RDFE(V): 無接點 (規格請參 5-11 頁)							
	3 線式	RNFE(V): NPN, RPFE(V): PNP							
近接傳感器		–	RDP8 (請參 5-14 頁)						
附屬配件		感測器固定塊、配件包							
重量 (kg)		0.14	0.27	0.495	0.85	1.6	3.0	5.7	14.2

* 操作壓力 0.6 MPa 時，夾持位置 40mm。

夾爪 / 訂購代號

MCHS — 50 — SD

- 型號
- 缸體規格: 50, 66, 80, 100, 125, 160, 200, 300
- 防塵罩模組

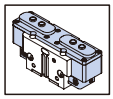

* 不適用缸體規格 200、300

防塵罩模組 / 訂購代號

SD — MCHS — 50

- 防塵罩模組
- 型號
- 缸體規格: 50 ~ 160

傳感器與速度控制閥安裝

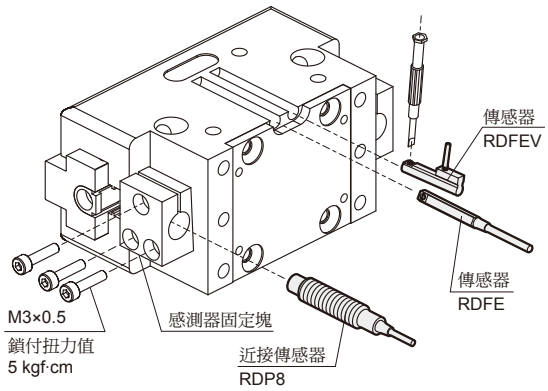

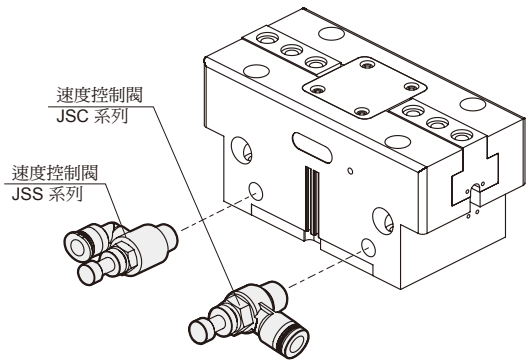

* 調整夾爪張開速度，每個夾爪至少需要 2 個速度控制閥。
* 速度控制閥規格請參 8-21 頁 (第一冊)。

66~100

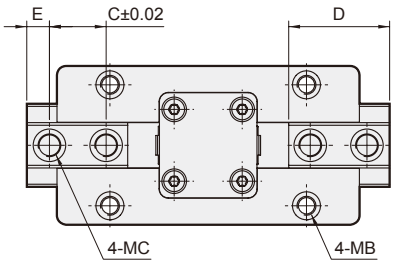

125~200

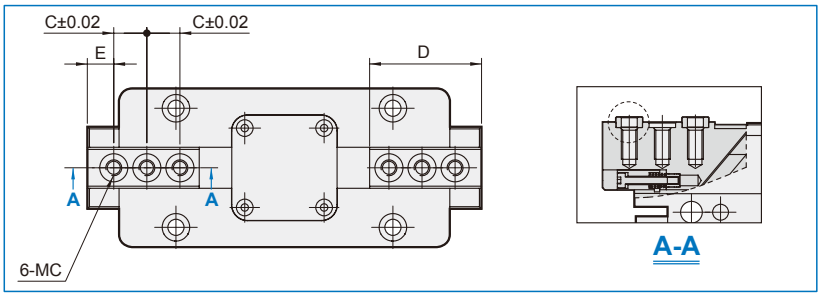

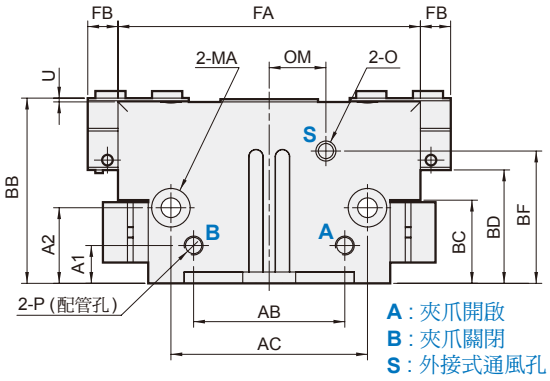

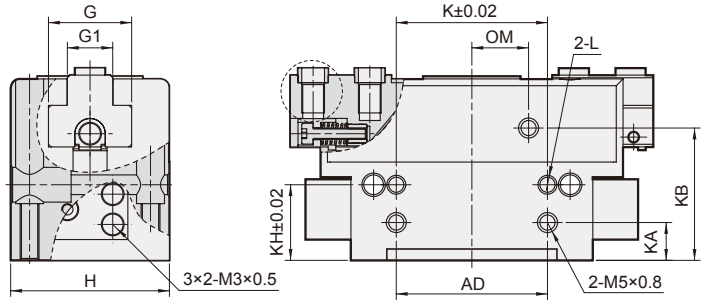

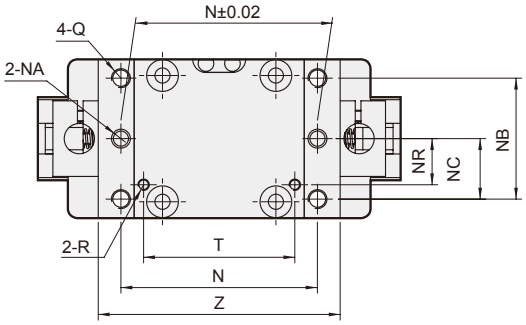

求心襯套尺寸

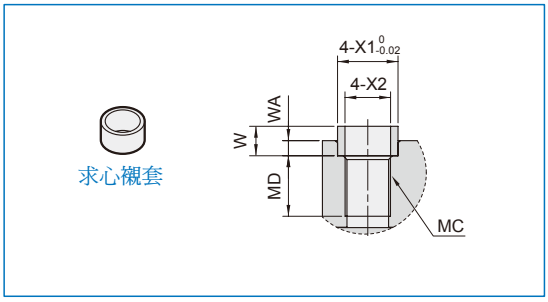

代號 規格	A1	A2	AB	AC	AD	BB	BC	BD	BF	C	D	E	FA	FB	G	G1	H	K	KA	KB	KH	L	MA
66	5	18	28	42	28	39	18.5	23	27.5	12	22	5	64	6	17	10	36	20	5	27.5	18	ø4H7×4 深	ø7.4×13 深，ø4.2 貫通
80	10	20	40	52	40	49	22	30	35	15	26.7	6	80	8	22	12	42	40	10	35	20	ø4H7×6 深	ø9.2×16 深，ø5.2 貫通
100	12	25	48	66	54	55	28	33	38	18	34.2	10	100	10	26	14	50	50	12	38	25	ø5H7×7 深	ø10.4×28 深，ø6.2 貫通
125	13	30	62	82	65	64	32	38.5	45	12.5	42.3	10	125	12	31	15.5	60	60	13	45	30	ø6H7×8 深	ø13.5×34 深，ø8.4 貫通
160	15.5	28	78	100	82	78	39	46	53	18	54.8	10	160	16	39	20	72	76	15.5	53	28	ø6H7×10 深	ø13.5×47 深，ø8.4 貫通
200	19	44	102	128	108	97	48	58	69	22	67.5	12	200	20	42	22	95	100	19	69	44	ø8H7×8 深	ø18.5×55 深，ø12.2 貫通

代號 規格	MB	MC	MD	N	NA	NB	NC	NR	O	OM	P	Q	R	T	U	W	WA	X1	X2	Z
66	ø7.4×24 深，ø4.3 貫通	M4×0.7	6	42	ø4H7×6 深	27	13.5	11	M5×0.8	12	M5×0.8	M5×0.8×10 深	M3×0.5	28	1	3.9	2	ø6	ø4	52
80	ø7.4×33 深，ø4.3 貫通	M6×1.0	8	52	ø4H7×6 深	32	16	12.2	M5×0.8	15	M5×0.8	M5×0.8×10 深	M3×0.5	40	1	3.9	2	ø8	ø6	64
100	ø9×21.5 深，ø5.1 貫通	M6×1.0	10	66	ø5H7×8 深	38	19	16	M5×0.8	16	G1/8	M6×1.0×10 深	M5×0.8	48	1	3.9	2	ø10	ø6	80
125	ø10.4×40 深，ø6.8 貫通	M6×1.0	12	82	ø6H7×8 深	45	22.5	18	M5×0.8	20	G1/8	M8×1.25×10 深	M5×0.8	60	1	3.9	2	ø10	ø6	100
160	ø10.4×37 深，ø6.8 貫通	M8×1.25	12	100	ø6H7×8 深	56	28	22	M5×0.8	27	G1/8	M8×1.25×10 深	M5×0.8	76	1	3.9	2	ø12	ø8	125
200	ø16.5×61 深，ø10.3 貫通	M10×1.5	17.5	128	ø10H7×12 深	68	34	24	M5×0.8	34.5	G1/4	M12×1.75×16 深	M5×0.8	100	1	4.9	2.5	ø14	ø10.5	160