MVB 配線

多元連接系統

mindman

訂購代號 (雙線圈轉接座)

MVB — 220 — 5T

型號

本體寬度

220: 適用 MVSC-220 電磁閥
300: 適用 MVSC-220 電磁閥
460: 適用 MVSC-460 電磁閥

3T: 3 方口用雙線圈轉接座
適用於 3E2 電磁閥
5T: 5 方口用雙線圈轉接座
適用於 4E2, 4E2C.P.R 電磁閥

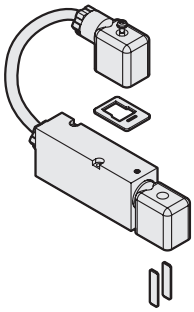

組裝例

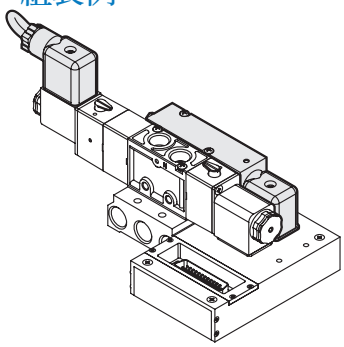

25 PIN 配線

線 色	針腳 No.	線圈端子
棕	1	D-01
棕 / 白	2	D-02
紅	3	D-03
紅 / 黑	4	D-04
橙	5	D-05
橙 / 黑	6	D-06
黃	7	D-07
黃 / 黑	8	D-08
綠	9	D-09
綠 / 黑	10	D-10
藍	11	D-11
藍 / 白	12	D-12
紫 / 白	14	D-13
灰	15	D-14
灰 / 黑	16	D-15
白	17	D-16
白 / 黑	18	–
粉紅	19	–
粉紅 / 黑	20	–
白 / 紅	21	–
白 / 藍	22	–
淺藍	23	–
淺藍 / 黑	24	–
紫	13	COM
淺綠	25	COM

* 未使用腳位請進行線路屏蔽，
避免線路短路造成異常。

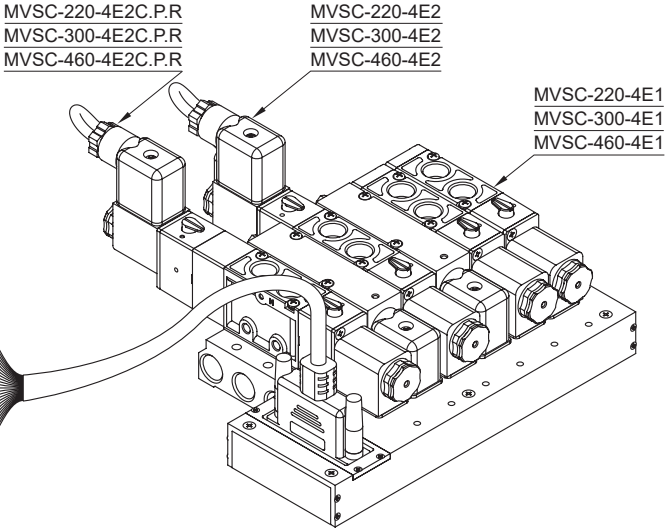

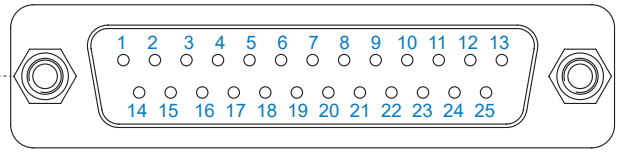

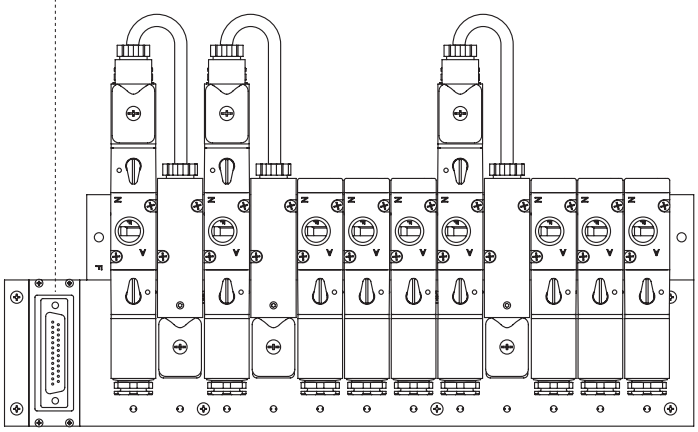

MVB-220-3B*

3 方口直配管型用

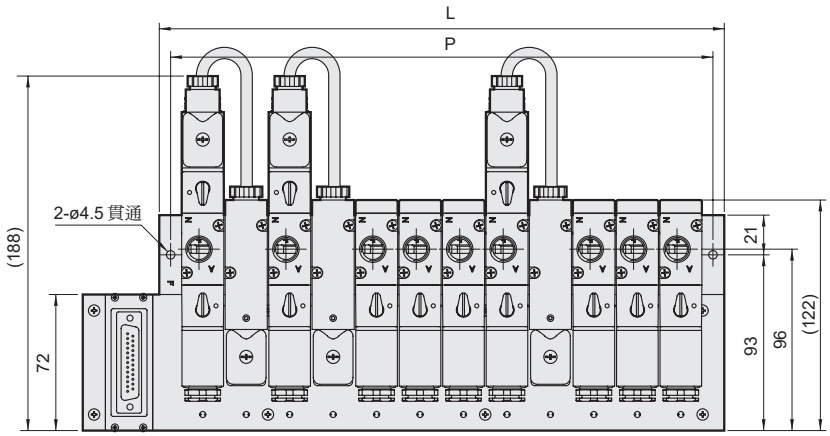

連座數	L	L1	P
2	69	109.5	57
3	92	132.5	80
4	115	155.5	103
5	138	178.5	126
6	161	201.5	149
7	184	224.5	172
8	207	247.5	195
9	230	270.5	218
10	253	293.5	241
11	276	316.5	264
12	299	339.5	287

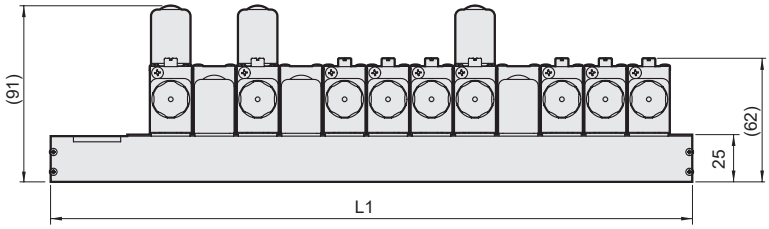

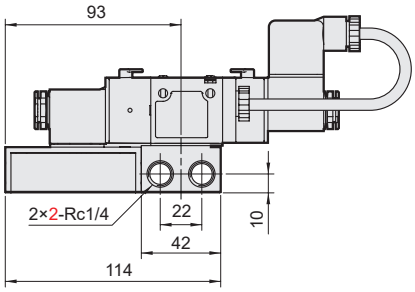

MVB-220-5B*

5 方口直配管型用

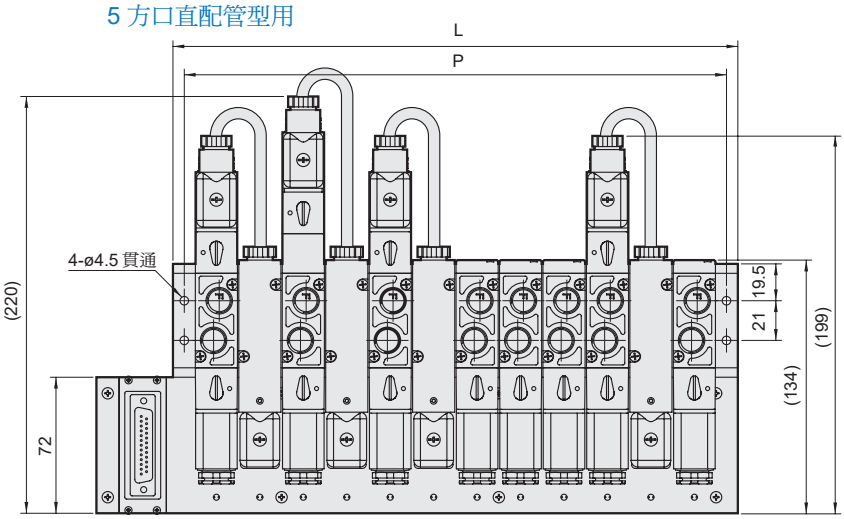

連座數	L	L1	P
2	69	109.5	57
3	92	132.5	80
4	115	155.5	103
5	138	178.5	126
6	161	201.5	149
7	184	224.5	172
8	207	247.5	195
9	230	270.5	218
10	253	293.5	241
11	276	316.5	264
12	299	339.5	287

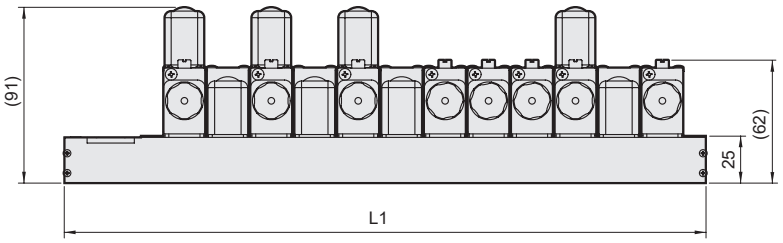

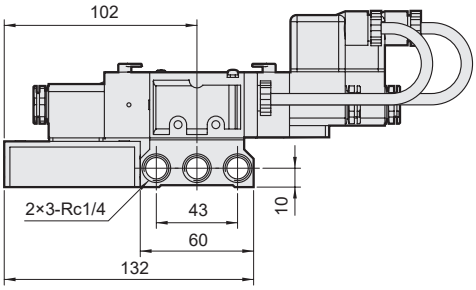

MVB-300 外觀尺寸

多元連接系統

mindman

MVB-300-3B*

3 方口直配管型用

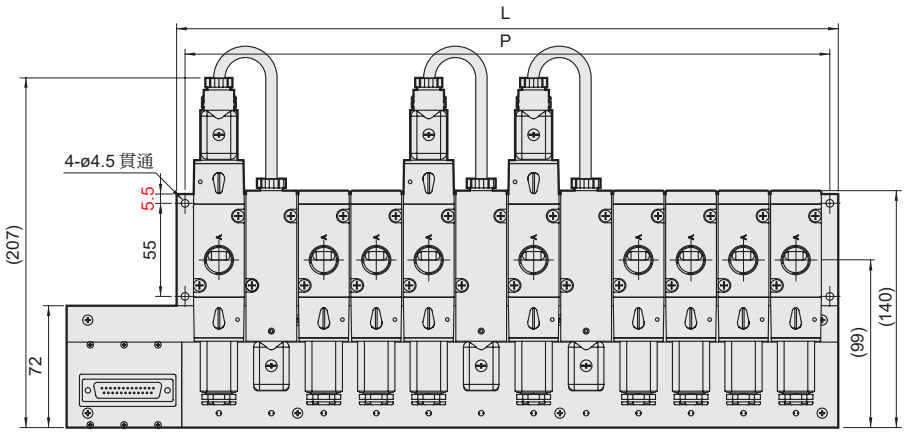

連座數	L	L1	P
3	112	177	102
4	143	208	133
5	174	239	164
6	205	270	195
7	236	301	226
8	267	332	257
9	298	363	288
10	329	394	319
11	360	425	350
12	391	456	381

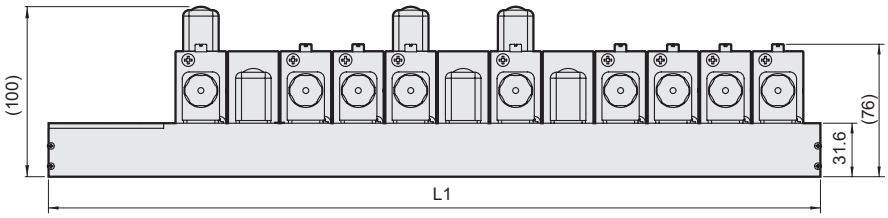

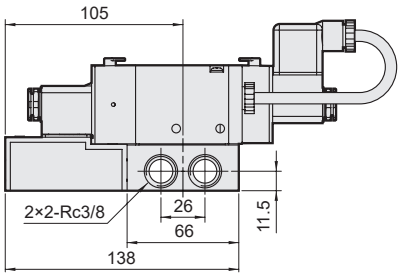

MVB-300-5B*

5 方口直配管型用

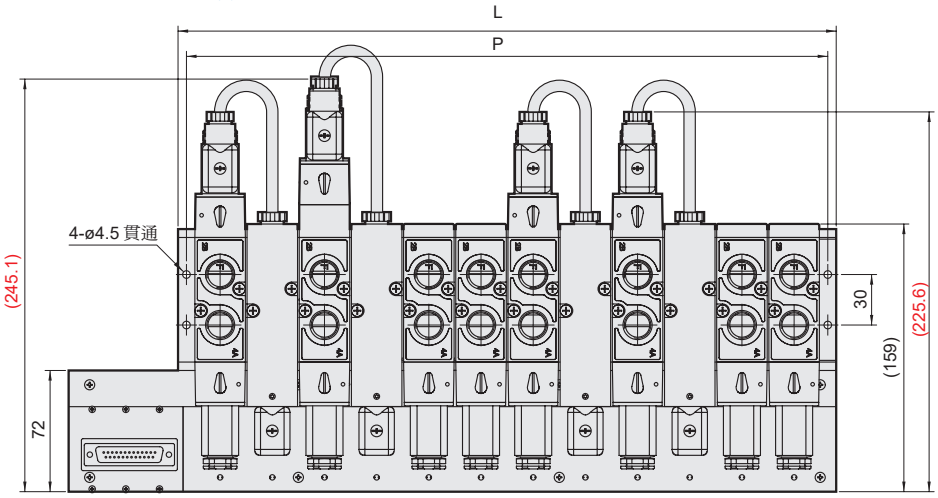

連座數	L	L1	P
3	112	177	102
4	143	208	133
5	174	239	164
6	205	270	195
7	236	301	226
8	267	332	257
9	298	363	288
10	329	394	319
11	360	425	350
12	391	456	381

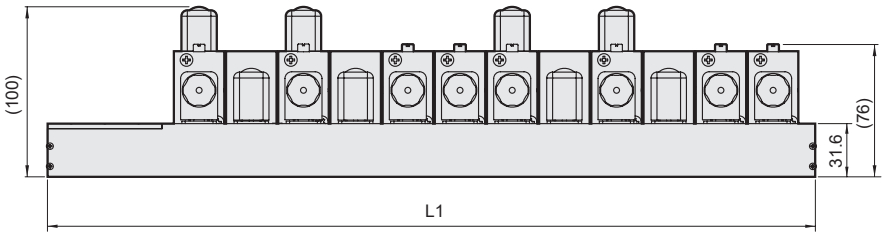

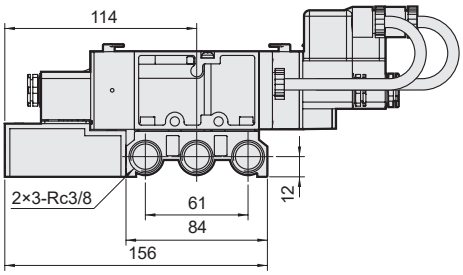

MVB-460-3B*

3 方口直配管型用

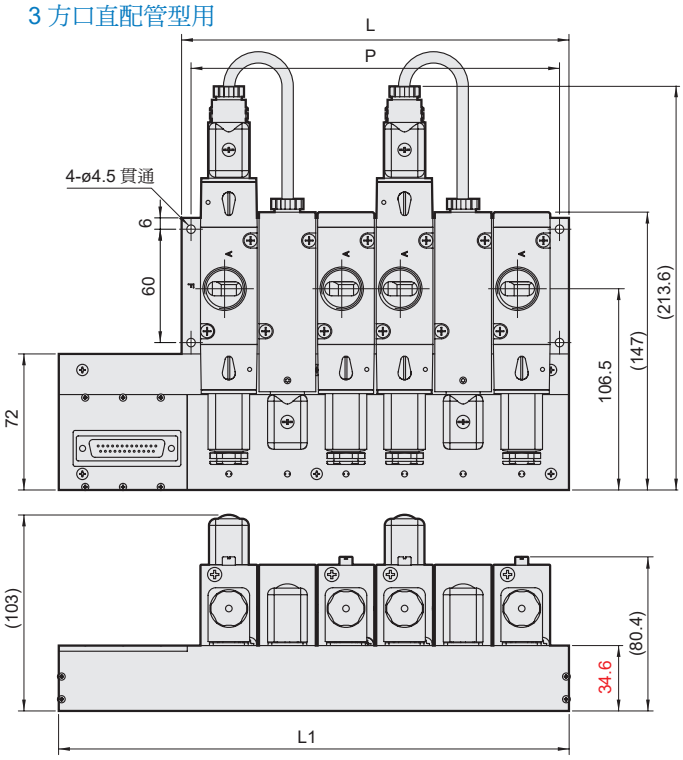

連座數	L	L1	P
3	112	177	102
4	143	208	133
5	174	239	164
6	205	270	195
7	236	301	226
8	267	332	257
9	298	363	288
10	329	394	319
11	360	425	350
12	391	456	381

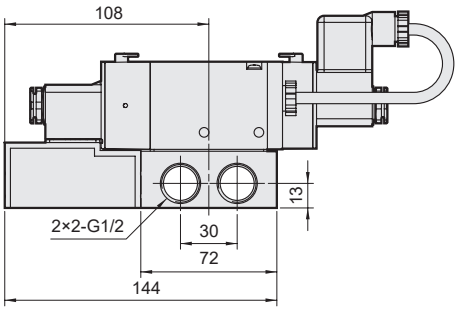

MVB-460-5B*

5 方口直配管型用

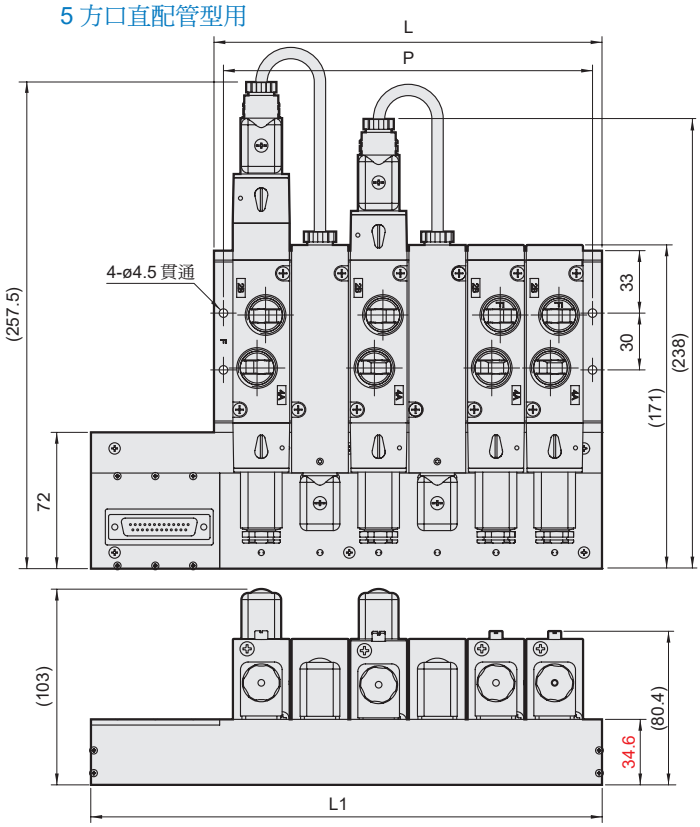
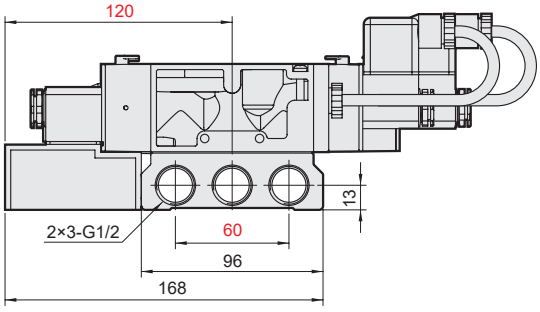
連座數	L	L1	P
3	112	177	102
4	143	208	133
5	174	239	164
6	205	270	195
7	236	301	226
8	267	332	257
9	298	363	288
10	329	394	319
11	360	425	350
12	391	456	381