MHBU 系列

增压式打刀器

MHBU 增压式打刀器

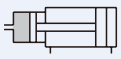

特点

- 提供直结式主轴、内藏式主轴油压动力。
- 模组化设计。
- 具有油杯油量液位检知装置。

规格

型号	MHBU
口径	100
增压比	12.7
吐出油量 (c.c.)	70 / 110 (*1)
使用压力范围 (MPa)	0.4~0.6 (*2)
使用温度范围 (°C)	0~+60
安装型式	直立安装 (*3)
工作油	ISO VG32 或同等级
定格电压	DC24V / AC110V / AC220V
传感器	RCI (2m) (规格请参 8-13 页)
重量 (kg)	8.5

*1. 打刀器吐出油量至少需大於打刀缸所需油量的 20%~30%
*2. 建议作动压力为 0.6±0.1 MPa。
*3. 本产品安装位置需高於油压缸。
*4. 本产品为动力源，需搭配油压打刀缸使用。

订购代号

MHBU — 100 — 12M — 70 — 4E1 — DC24

- 型号
- 口径
- 增压比 **12**: 12.7
- 液位检出
- 吐出量 **70**: 70 c.c. **110**: 110 c.c.
- 电磁阀 **4E1**: MVSC-300-4E1
- 电压种类 **AC110**V(50/60)Hz **AC220**V(50/60)Hz **DC24**V

回路图

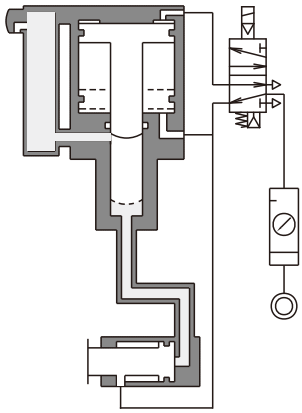

理论出力

使用压力 (MPa)	0.4	0.5	0.6
液体出力 (kgf/cm^2)	50.8	63.5	76.2

MHBU 外观尺寸

增压式打刀器

MHBU-100

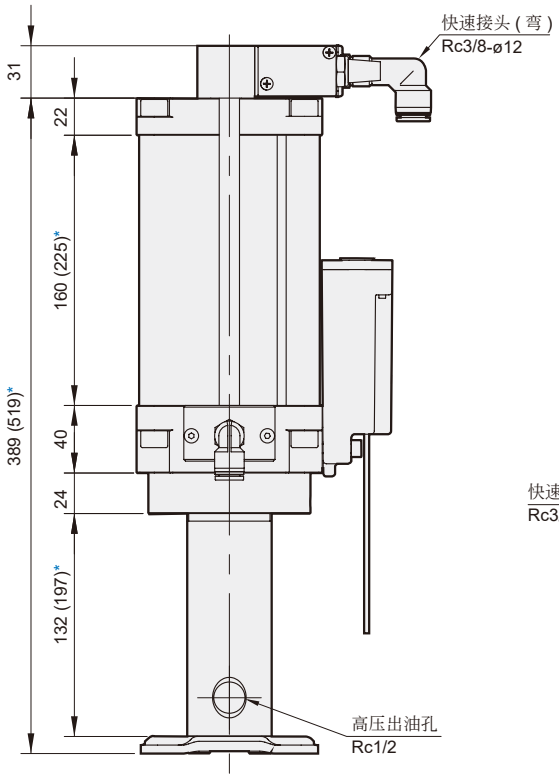

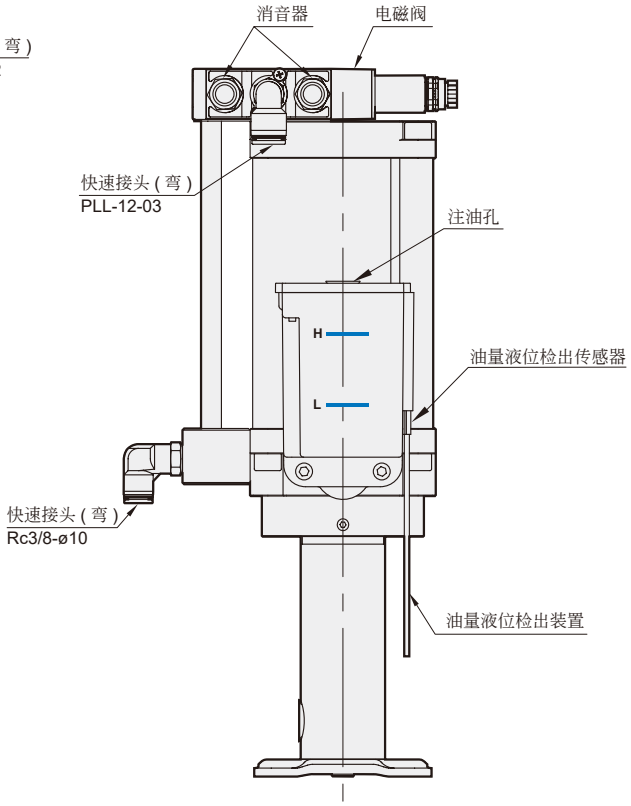

* ( ) 值为 110 c.c.

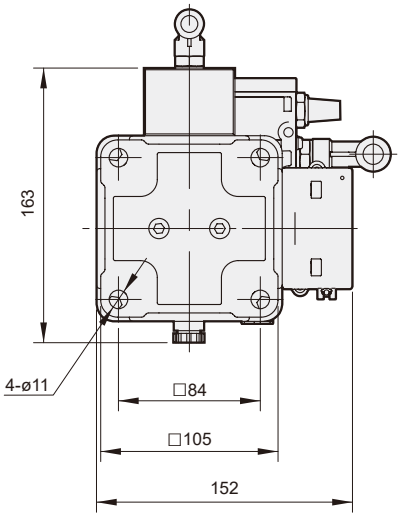
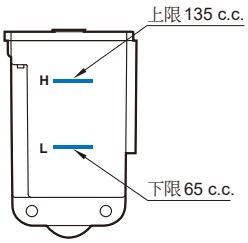
油杯容量