去毛邊浮動工具

徑向 / 角度系列 [機械手臂專用]

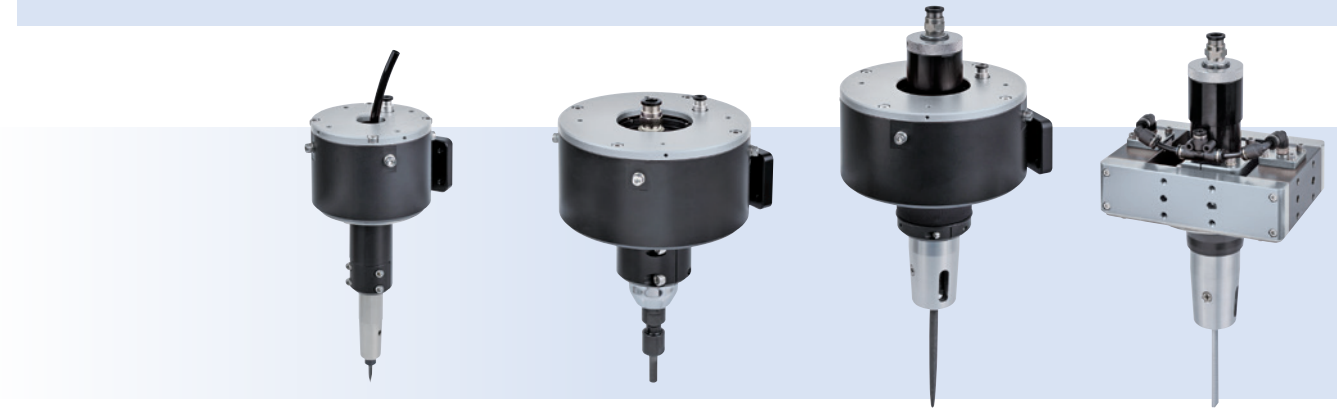

型號	TRG20	TRG30	TRF20	TAF20
浮動類型	徑向	徑向	徑向	角度
應用	曲線	曲線	曲線	直線
適用毛邊大小	小、中	大	小	小
刀具	滾銑刀	滾銑刀	圓銼刀	銼刀
工件類型	塑膠、壓鑄工件	塑膠、壓鑄工件	壓鑄工件	壓鑄工件

建議迴路圖

按照下圖所示準備合適的空壓源，最大流量需大於工具的耗氣量。

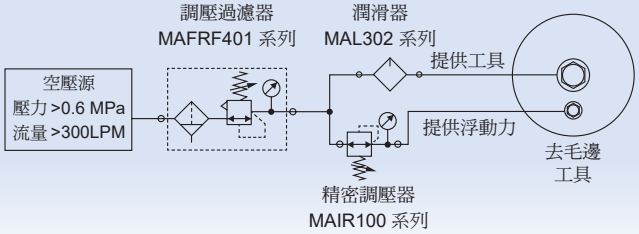

浮動類型

浮動工具可貼合於工件的邊緣，並可設置對工件邊緣的接觸力。

角度浮動

吸收刀刃側向的公差或位置變化，做同一平面上的擺動，適用於直線或平緩面上的毛邊。

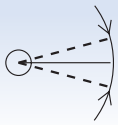

徑向浮動

吸收刀刃側向 360° 的公差或位置變化，做全周自由擺動，適用於複雜特徵上的毛邊。

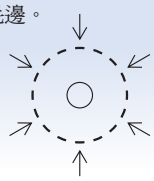

工件去毛邊應用

① 可設置對工件邊緣的接觸力。(詳細請參說明書)
② 提高工作效率和工件品質。

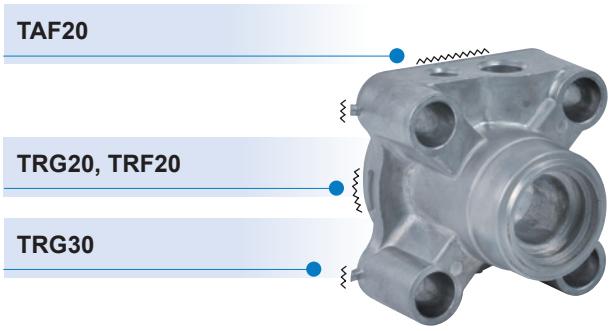

< 壓鑄工件 >

TRG20 系列

氣動刻磨機 – 徑向浮動工具

(不附滾銑刀，需自行購買)

特點

- 去除曲線小、中而複雜的工件毛邊。
- 適用於塑膠、壓鑄、金屬加工件。

規格

型號		TRG20
浮動角度	(°)	3.5 (徑向)
浮動力	(N)	2-10
額定工作壓力	(MPa)	浮動力 : 0.1-0.5 氣動主軸 : 0.6
空壓源		> 0.6 MPa、乾燥、過濾 ≤ 5μm
耗氣量	(LPM)	浮動力 : 可忽略 氣動主軸 : 150
潤滑油	(滴 / 分鐘)	1-2 (只能潤滑氣動主軸)
主軸形式		扇葉式
氣動主軸自由轉速	(RPM)	65000
適用刀具柄徑	(mm)	3
周圍溫度	(°C)	+5~+35
周圍濕度	(%)	< 95
重量	(kg)	1.2

* 此產品請勿自行拆解，如需維修或更換耗材請洽業務人員。

訂購代號

TRG20

型號

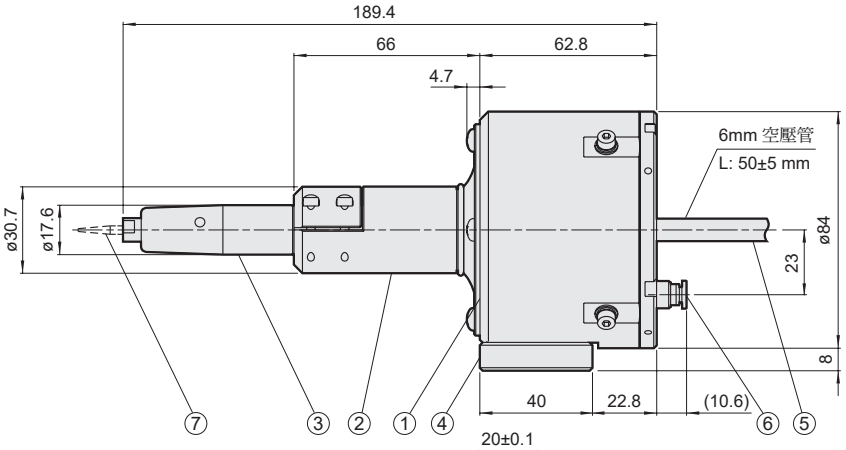

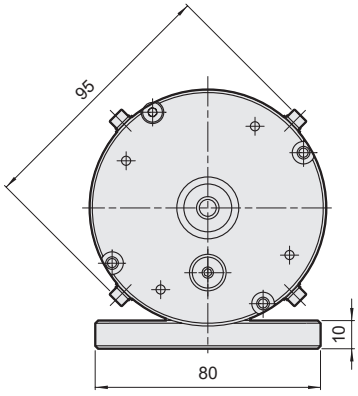

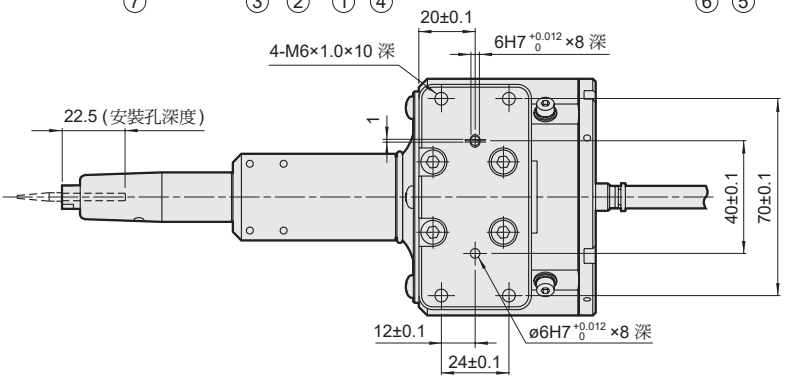

No.	零件	數量	備註
1	浮動座	1	–
2	筒夾	1	–
3	氣動主軸	1	消耗品
4	轉接座	1	–
5	主軸氣源	1	6 mm 空壓管
6	浮動氣源	1	4 mm 快速接頭
7	滾銑刀	0	自行購買

TRG30 系列

氣動刻磨機 – 徑向浮動工具

mindman

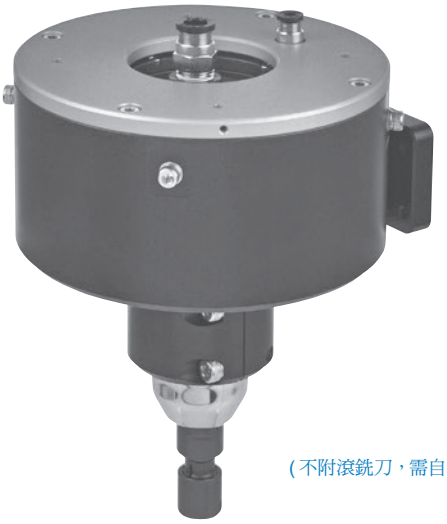

(不附滾銑刀，需自行購買)

特點

- 去除曲線較大而複雜的工件毛邊。
- 適用於塑膠、壓鑄、加工件。

規格

型號		TRG30
浮動角度	(°)	3.5 (徑向)
浮動力	(N)	6-30
額定工作壓力	(MPa)	浮動力 : 0.1-0.5 氣動主軸 : 0.6
空壓源		> 0.6 MPa、乾燥、過濾 ≤ 5μm
耗氣量	(LPM)	浮動力 : 可忽略 氣動主軸 : 350
潤滑油	(滴 / 分鐘)	1-2 (只能潤滑氣動主軸)
主軸形式		扇葉式
氣動主軸自由轉速	(RPM)	25000
適用刀具柄徑	(mm)	6
周圍溫度	(°C)	+5~+35
周圍濕度	(%)	< 95
重量	(kg)	2.9

* 此產品請勿自行拆解，如需維修或更換耗材請洽業務人員。

訂購代號

TRG30

型號

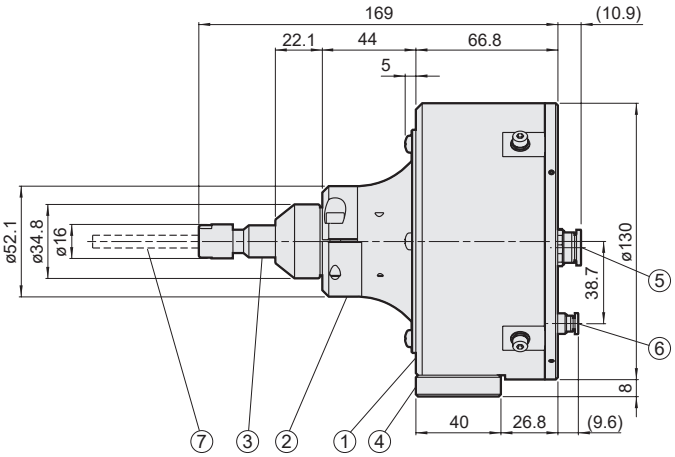

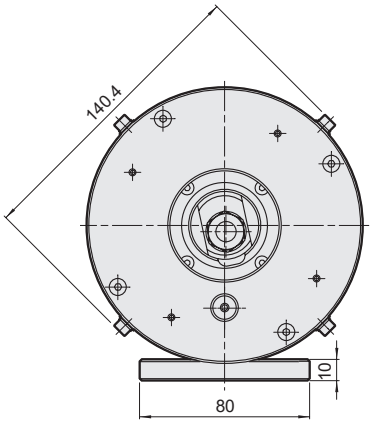

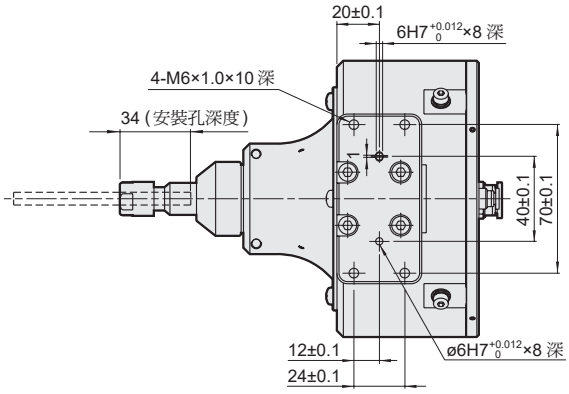

No.	零件	數量	備註
1	浮動座	1	–
2	筒夾	1	–
3	氣動主軸	1	消耗品
4	轉接座	1	–
5	主軸氣源	1	8 mm 快速接頭
6	浮動氣源	1	4 mm 快速接頭
7	滾銑刀	0	自行購買

TRF20 系列

氣動銼刀機 – 徑向浮動工具

(不附圓銼刀，需自行購買)

特點

- 去除曲線小而複雜的工件毛邊。
- 適用於壓鑄、金屬加工件。

規格

型號		TRF20
浮動角度	(°)	3.5 (徑向)
浮動力	(N)	5-30
額定工作壓力	(MPa)	浮動力 : 0.1-0.5 氣銼機 : 0.6
空壓源		> 0.6 MPa、乾燥、過濾 ≤ 5μm
耗氣量	(LPM)	浮動力 : 可忽略 氣銼機 : 170
潤滑油	(滴 / 分鐘)	1-2 (只能潤滑氣銼機)
氣銼機自由頻率	(BPM)	9000
氣銼機行程	(mm)	10
適用銼刀柄徑	(mm)	5
周圍溫度	(°C)	+5~+35
周圍濕度	(%)	< 95
重量	(kg)	2.9

* 此產品請勿自行拆解，如需維修或更換耗材請洽業務人員。

訂購代號

TRF20

型號

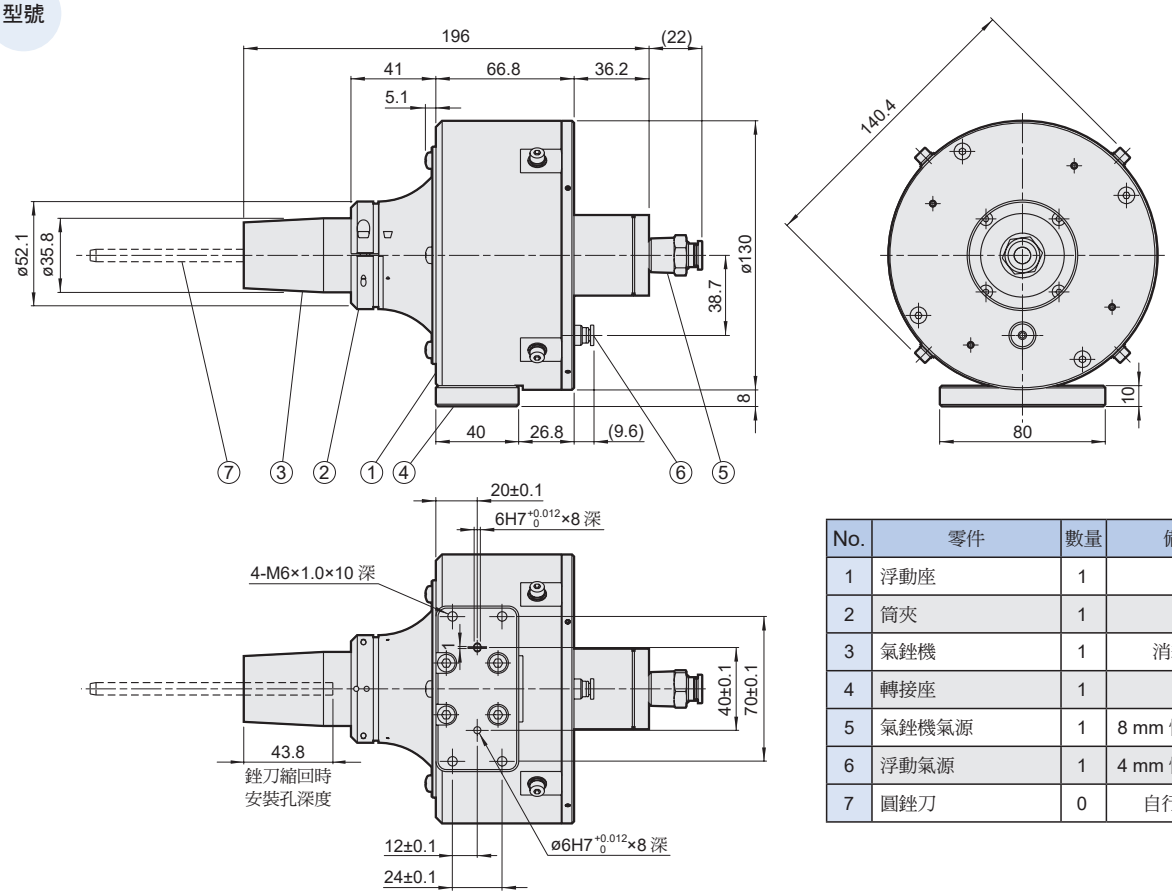

No.	零件	數量	備註
1	浮動座	1	–
2	筒夾	1	–
3	氣銼機	1	消耗品
4	轉接座	1	–
5	氣銼機氣源	1	8 mm 快速接頭
6	浮動氣源	1	4 mm 快速接頭
7	圓銼刀	0	自行購買

TAF20 系列

氣動銼刀機 - 角度浮動工具

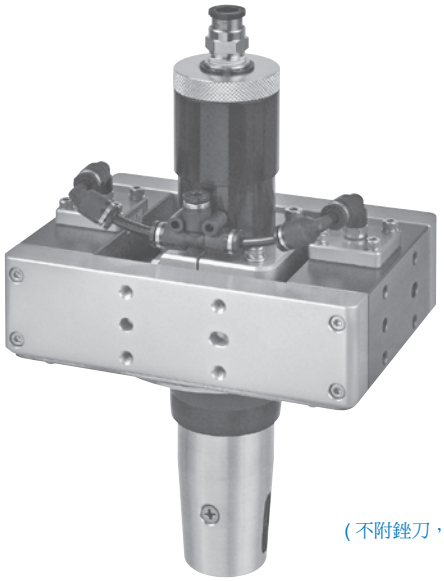

(不附銼刀，需自行購買)

特點

- 去除直線小毛邊、窄槽、凹槽等細緻特徵。
- 適用於壓鑄工件。

規格

型號		TAF20
浮動角度	(°)	±5.5 (角度)
浮動力	(N)	4-20
額定工作壓力	(MPa)	浮動力 : 0.1-0.5 氣銼機 : 0.6
空壓源		> 0.6 MPa、乾燥、過濾 ≤ 5μm
耗氣量	(LPM)	浮動力 : 可忽略 氣銼機 : 170
潤滑油	(滴 / 分鐘)	1-2 (只能潤滑氣銼機)
氣銼機自由頻率	(BPM)	9000
氣銼機行程	(mm)	10
適用銼刀柄徑	(mm)	5
周圍溫度	(°C)	+5~+35
周圍濕度	(%)	<95
重量	(kg)	1.7

* 此產品請勿自行拆解，如需維修或更換耗材請洽業務人員。

訂購代號

TAF20

型號
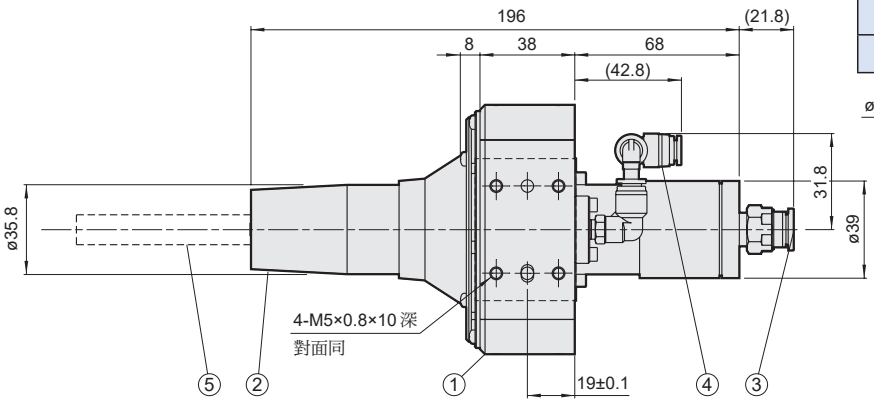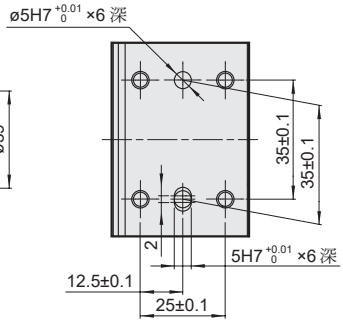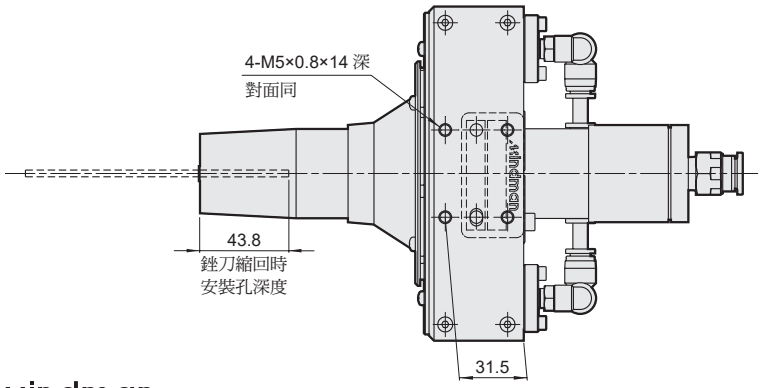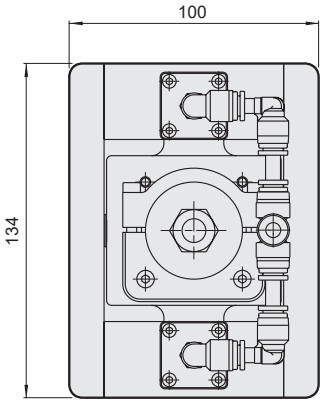
No.	零件	數量	備註
1	浮動座	1	–
2	氣銼機	1	消耗品
3	氣銼機氣源	1	8 mm 快速接頭
4	浮動氣源	1	4 mm 快速接頭
5	銼刀	0	自行購買