MACP200 系列

空氣調理組合 (三點組合)

MACP200L

符號

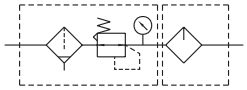

規格

型號	MACP200	
組件	MAFR200, MAL200	
配管口徑代號	6A	8A
配管口徑尺寸	1/8	1/4
使用流體	空氣	
使用壓力範圍 (*)	0.05~1 MPa	
耐壓力	1.5 MPa	
設定壓力範圍	0.05~0.85 MPa	
周圍溫度	–5~+60°C (不凍結)	
過濾精度	標準 : 40μm, 選用 : 5μm	
油杯貯油容量	20c.c, 35c.c (MACP200L)	
油滴下最小空氣流量	35 ℓ/min	50 ℓ/min
建議潤滑用油	輪機油 ISO-VG32	
附屬配件	壓力錶 (PG-40), L 型支架	
重量	432 g, 380 g (MACP200L)	

* 壓力低於 0.05 MPa，可自動排水。

訂購代號

MACP200L — 6A — □□ — □ — □ — □

型號
無 : 標準型
L: 加長杯型，無護套

配管口徑代號
6A: 1/8
8A: 1/4

流動方向
無 : 左 → 右
R: 右 → 左

無 : PC 內杯
M: 金屬杯 (*)
N: 尼龍內杯
* 僅適用 200L

過濾精度
無 : 40μm
5u: 5μm

支架
無 : L 型
B: T 型

配管口螺牙
無 : Rc 牙
G: G 牙
NPT: NPT 牙

流量特性圖

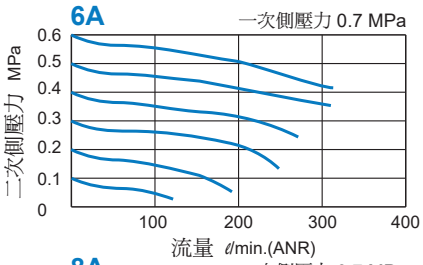

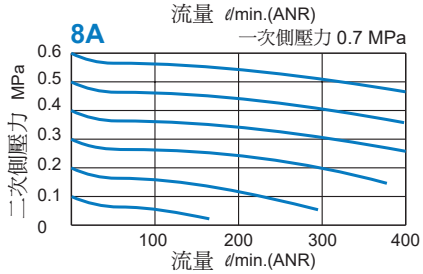

MACP200 外觀尺寸

空氣調理組合 (三點組合)

MACP200-B

選用配件 : T 型支架

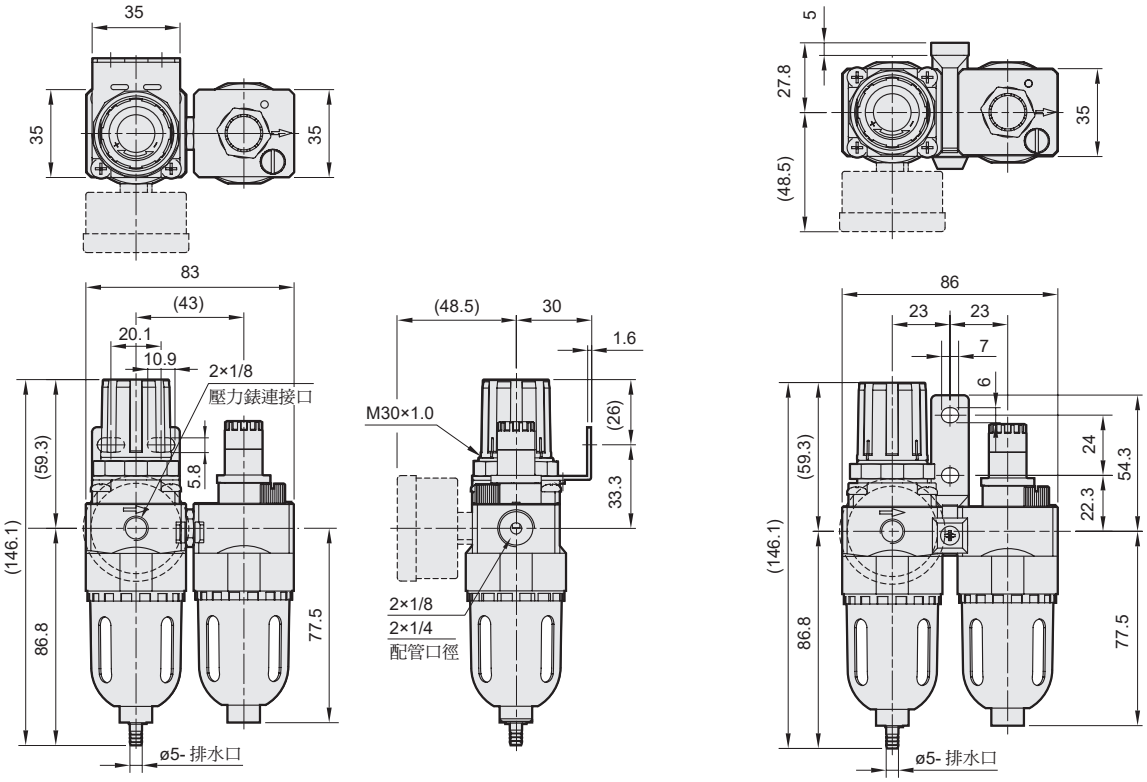

MACP200L-M-B

選用配件 : 金屬杯 + T 型支架

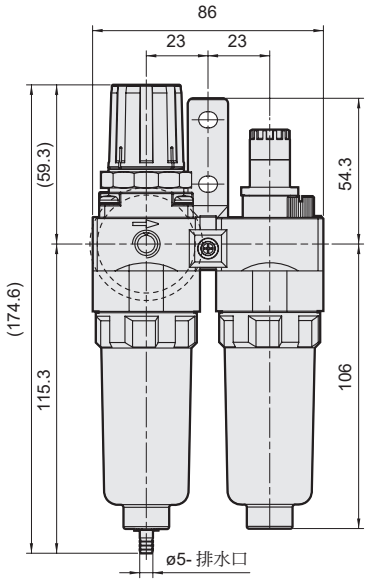

MACP200L-B
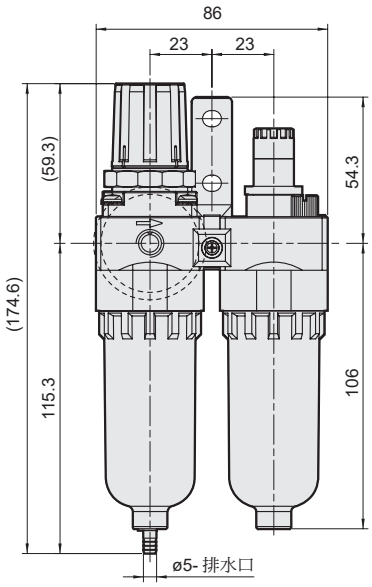
選用配件 : T 型支架