MACP300 系列

空氣調理組合 (三點組合)

符號

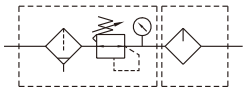

規格

型號	MACP300	
組件	MAFR300, MAL300	
配管口徑代號	8A	10A
配管口徑尺寸	1/4	3/8
使用流體	空氣	
使用壓力範圍 (*)	0.05~1 MPa	
耐壓力	1.5 MPa	
設定壓力範圍	0.05~0.85 MPa	
周圍溫度	–5~+60°C (不凍結)	
過濾精度	標準 : 5μm, 選用 : 40μm	
油杯貯油容量	55c.c	
油滴下最小空氣流量	50 ℓ/min	60 ℓ/min
建議潤滑用油	輪機油 ISO-VG32	
附屬配件	壓力錶 (PG-40), T 型支架	
重量	724 g	

* 壓力低於 0.05 MPa，可自動排水。

訂購代號

MACP300 – 8A – □ – □ – □ – □

- 型號
- 配管口徑代號
  - **8A**: 1/4
  - **10A**: 3/8
- 無 : PC 內杯
  - **N**: 尼龍內杯
- 過濾精度
  - 無 : 5μm
  - **40u**: 40μm
- (選用)
  - T 型連接塊
  - 配管口徑代號
  - **T8**: 1/4
  - **T10**: 3/8
- 配管口螺牙
  - 無 : Rc 牙
  - **G**: G 牙
  - **NPT**: NPT 牙

流量特性圖

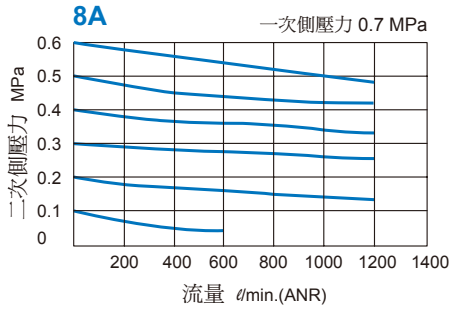

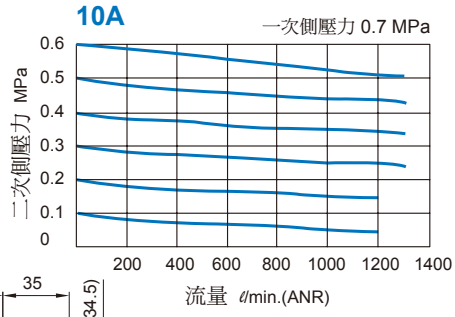

MACP300-T*

選用配件 : T 型連接塊

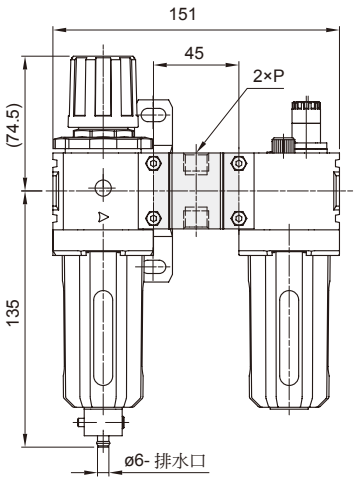

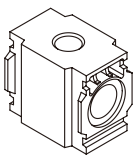
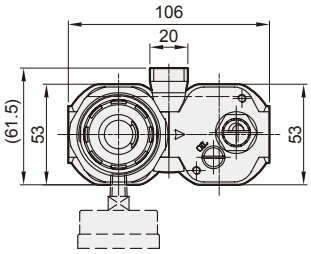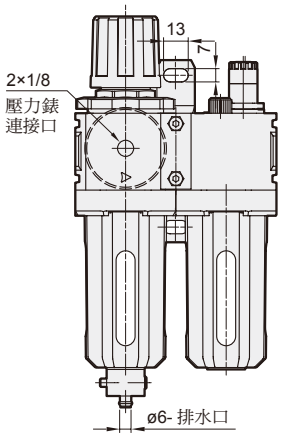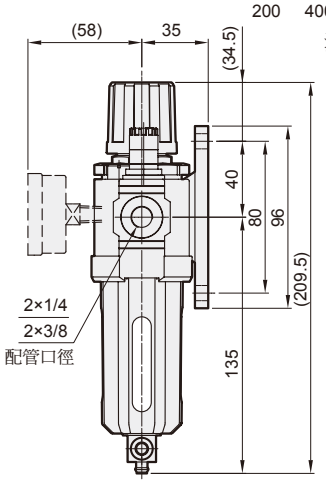
代號 / 規格	P
T8	1/4
T10	3/8