MACT400 系列

空氣調理組合 (三點組合)

規格

型號	MACT400		
組件	MAF400, MAR400, MAL400		
配管口徑代號	8A	10A	15A
配管口徑尺寸	1/4	3/8	1/2
使用流體	空氣		
使用壓力範圍 (*)	0.05~1 MPa		
耐壓力	1.5 MPa		
有效斷面積	24mm^2	35mm^2	40mm^2
設定壓力範圍	0.05~0.85 MPa		
周圍溫度	–5~+60°C (不凍結)		
過濾精度	標準 : 40μm, 選用 : 5μm		
油杯貯油容量	200c.c		
油滴下最小空氣流量	100 ℓ/min	200 ℓ/min	400 ℓ/min
建議潤滑用油	輪機油 ISO-VG32		
附屬配件	壓力錶 (PG-50), 支架		
重量	2000 g		

* 壓力低於 0.05 MPa，可自動排水。
* 選用自動排水閥 (FMRF300), 使用壓力範圍 0.15~1 MPa。

符號

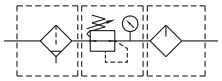

訂購代號

MACT400 – 8A – ND□ – □ – □

- 型號
- 配管口徑代號
  - **8A**: 1/4
  - **10A**: 3/8
  - **15A**: 1/2
- 杯體材質
  - 無 : PC 內杯
  - **N**: 尼龍內杯
- 流動方向
  - 無 : 左→右
  - **R**: 右→左
- 過濾精度
  - 無 : 40μm
  - **5u**: 5μm
- 配管口螺牙
  - 無 : Rc 牙
  - **G**: G 牙
  - **NPT**: NPT 牙
- 無 : 半自動排水
  - **D**: 自動排水閥 (FMRF300)

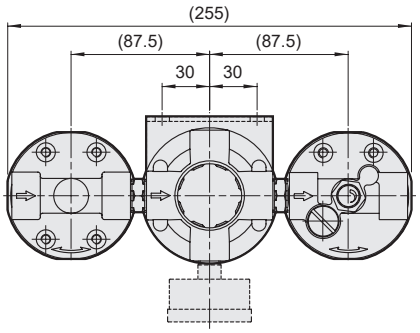

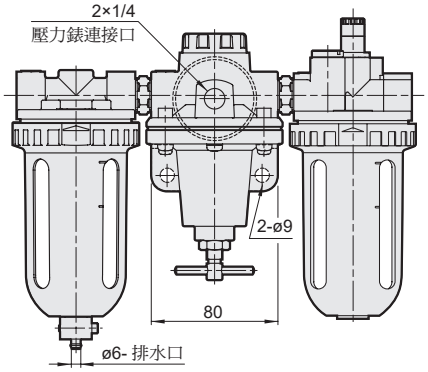

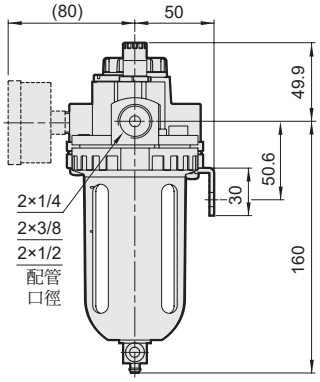
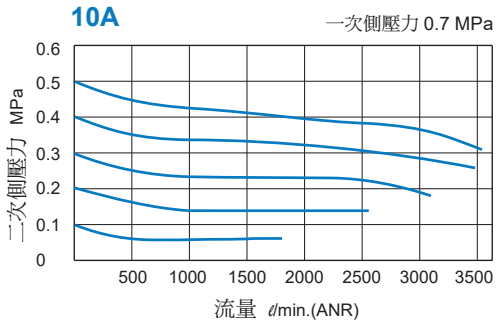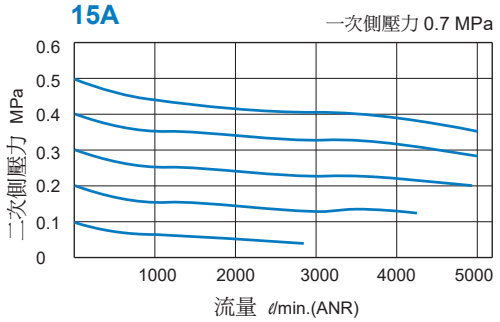
流量特性圖