MACT401 系列

空氣調理組合 (三點組合)

mindman

選用表

過濾單元

使用手冊

注意事項
(安裝前閱讀)

選用配件 **MP41**

選用配件 : **MLF400**

規格

型號	MACT401		
組件	MAF401, MAR401, MAL401		
配管口徑代號	8A	10A	15A
配管口徑尺寸	1/4	3/8	1/2
使用流體	空氣		
使用壓力範圍 (*)	0.05~1.5 MPa		
耐壓力	2 MPa		
設定壓力範圍	標準型 : 0.1~0.85 MPa		
	高壓型 : 0.1~1.5 MPa		
周圍溫度	–5~+60°C (不凍結)		
過濾精度	標準 : 40μm, 選用 : 5μm		
油杯貯油容量	200c.c		
油滴下最小空氣流量	30 ℓ/min	65 ℓ/min	80 ℓ/min
建議潤滑用油	輪機油 ISO-VG32		
附屬配件	壓力錶 (PG-20), L 型支架		
重量	1812 g		

* 壓力低於 0.05 MPa，可自動排水。
* 選用自動排水閥 (FMRF300)，使用壓力範圍 0.15~1 MPa。

符號

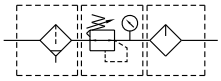

訂購代號

MACT401 – 8A – □ – HA□□P□ – E1 – □ – T8 – □

型號

配管口徑代號
8A: 1/4
10A: 3/8
15A: 1/2

外觀配色
無 : 黑 & 銀
W: 灰 & 白

數位壓力傳感器
無 : 不附
E1: MP41P-022
E5: MP41P-042

過濾精度
無 : 40μm
5u: 5μm

分支口徑代號 *

無	不附
T 型連接塊	**T8**: 1/4 **T10**: 3/8 **T15**: 1/2
逆止閥	**K8**: 1/4 **K10**: 3/8

配管口螺牙
無 : Rc 牙
G: G 牙
NPT: NPT 牙

型式	壓力錶	排水閥 (適用 MAF401)	液位開關 (適用 MAL401)	壓力傳感器	流動方向
無 : 標準型	無 : 壓力錶 (PG-20) **C**: 外接壓力錶 (PG-40) + 連座 (A-MAR401) **A**: 壓力錶連座 (A-MAR401)	無 : 半自動排水 **D** : 自動排水閥 (FMRF300)	無 : 不附 **F**: 附 (MLF400)	無 : 不附 **P** : 壓力傳感器 (MPS 系列)	無 : 左 → 右 **R**: 右 → 左
H: 高壓型	**C**: 外接壓力錶 (PG-40) + 連座 (A-MAR401) **A**: 壓力錶連座 (A-MAR401)	無 : 半自動排水		–	

* 選用 (W) 規格時，壓力錶連座搭配 (A-MAR302)。
* 選用 (C) 外接壓力錶或 (A) 壓力錶連座時，不得與 (E*) 數位壓力傳感器 MP41 同時選用。
* MAL 系列進口側分支時，為防止潤滑油逆流，需使用 (K*) 逆止閥。

流量特性圖

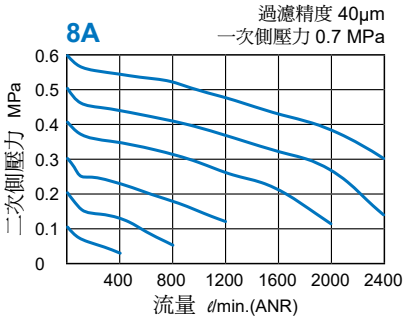

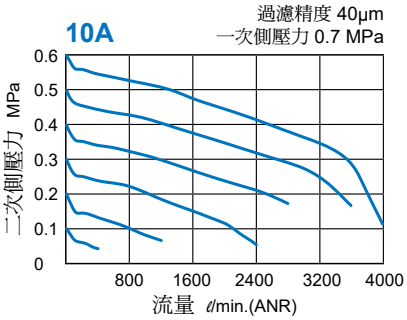

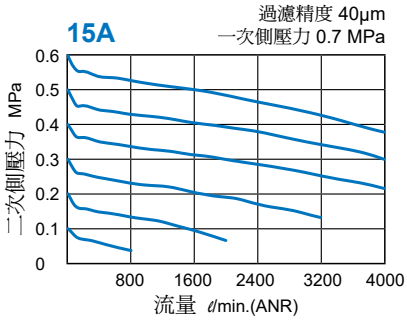

MACT401 外觀尺寸

空氣調理組合（三點組合）

mindman

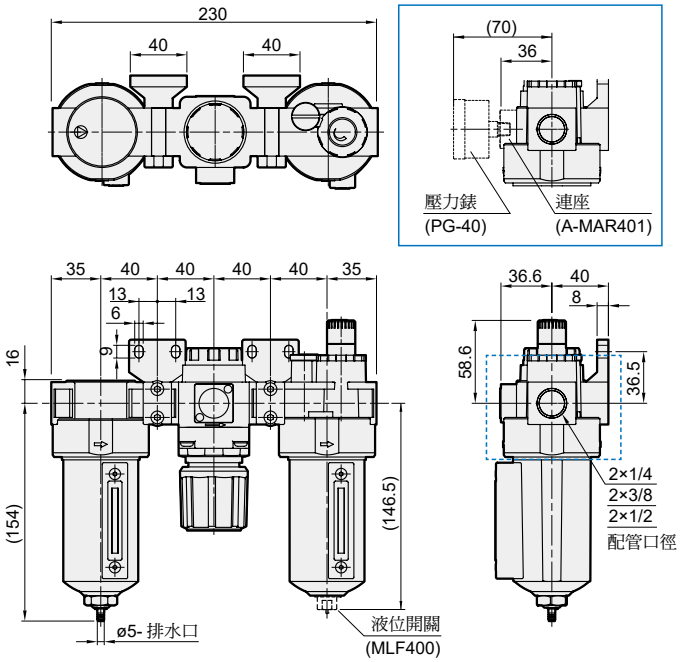

MACT401-D

選用配件：自動排水閥

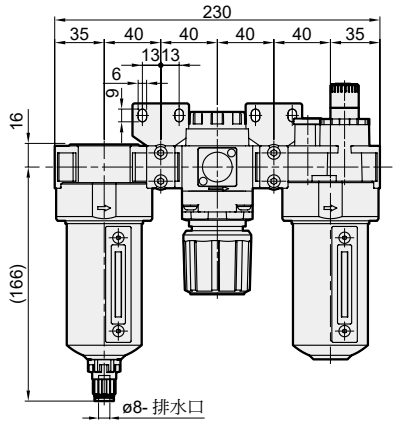

MACT401-T*

選用配件：T 型連接塊

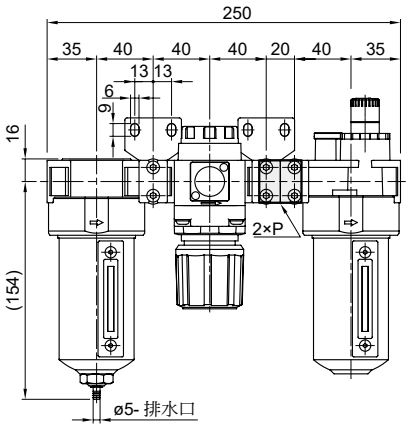

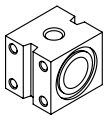

代號 / 規格	P
T8	1/4
T10	3/8
T15	1/2

MACT401-K*

選用配件：逆止閥

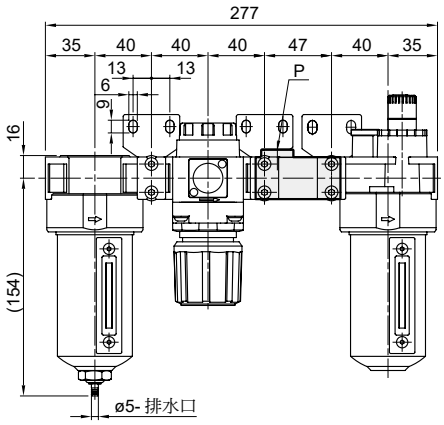

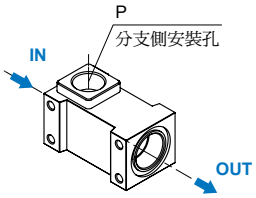

代號 / 規格	P
K8	1/4
K10	3/8

* IN、OUT 兩側通口未加工螺牙。

MACT401-P
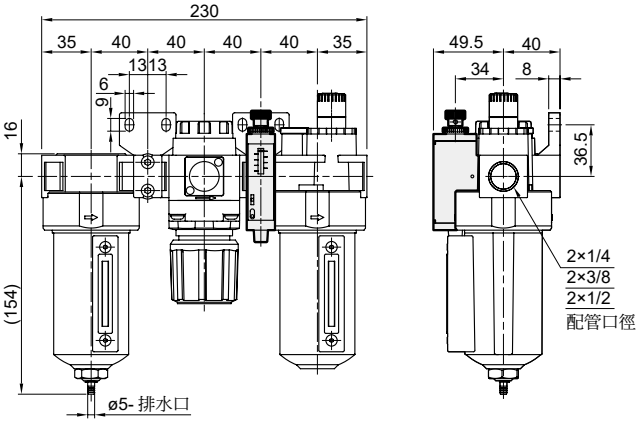
選用配件：MPS 壓力傳感器