MAF311 系列 不銹鋼 # 316 材質

空氣調理組合（過濾器）

特點

- 設計用於腐蝕性環境產品，外部金屬零件均為 AISI316L。
- 應用包括海洋環境，石油和天然氣生產，化學品和食品加工，醫學分析等等。

規格

型號	MAF311	
配管口徑代號	8A	10A
配管口徑尺寸	1/4	3/8
使用流體	空氣	
最高使用壓力	3 MPa	
周圍溫度	–20~+80°C (不凍結)	
過濾精度 (*)	25μm	
流量 (*)	2010 L/min	2915 L/min
冷凝水儲留量	100 cm^3	
重量	1400 g	

* 流量為進氣壓力 1MPa，出氣壓力 0.6MPa，壓力降 ΔP=0.1MPa 時之值。
* 其他規格需求請洽業務單位洽詢。

訂購代號

MAF311 — 10A — □ — □

- 型號
- 配管口徑代號
  8A: 1/4
  10A: 3/8
- 流動方向
  無 : 左 → 右
  R: 右 → 左
- 配管口螺牙
  無 : Rc 牙
  G: G 牙
  NPT: NPT 牙

選用配件 (需另購)

B1-MAF311

支架

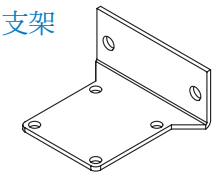

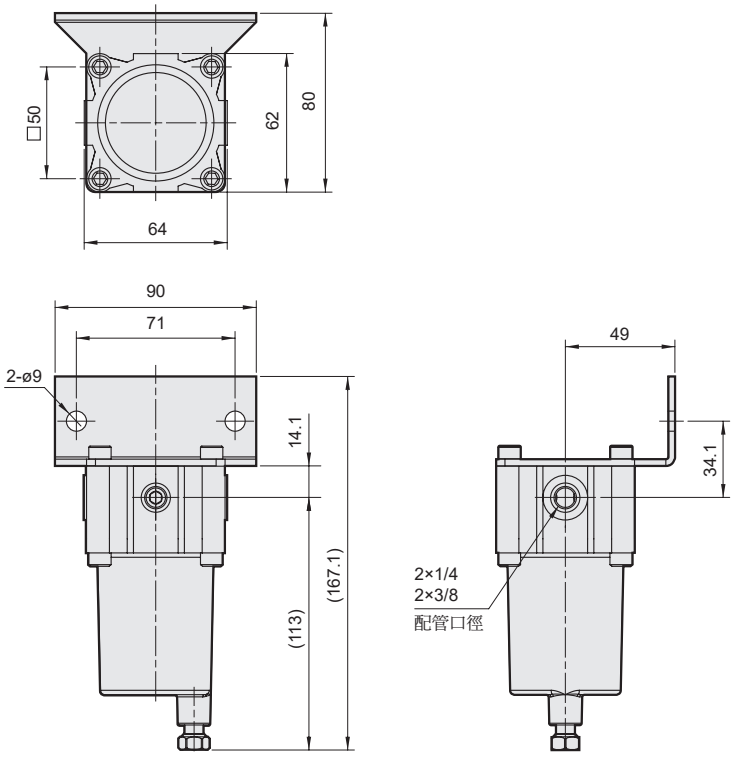

流量特性圖

8A

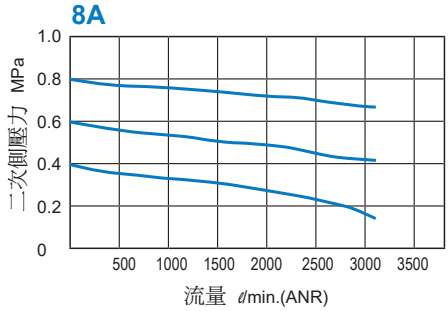
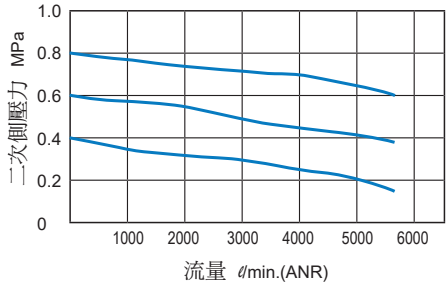
10A