MAFR311 系列 不銹鋼 # 316 材質

空氣調理組合（過濾調壓器）

mindman

選用表

過濾單元

不銹鋼產品

使用手冊

注意事項
（安裝前閱讀）

特點

- 本體、調整機構、螺絲 & 螺帽、底蓋及內部元件材質均為 AISI 316L。
- 應用包括海洋環境，石油和天然氣生產，化學品和食品加工，醫學分析等等。

規格

型號	MAFR311	
配管口徑代號	8A	10A
配管口徑尺寸	1/4	3/8
使用流體	空氣	
最高使用壓力	3 MPa	
設定壓力範圍 (*)	標準 0.1~1 MPa	
	選配 0.17~1.75 MPa	
周圍溫度	–20~+80°C（不凍結）	
流量 (*)	2095 L/min	4415 L/min
過濾精度 (*)	25μm	
冷凝水儲流量	100 cm^3	
重量	1800 g	

* 流量為進氣壓力 1MPa，出氣壓力 0.6 MPa，壓力降 ΔP=0.1 MPa 時之值。
* 其他規格需求請洽業務單位洽詢。

訂購代號

MAFR311 — 10A — □ — □ — □

- 型號
- 配管口徑代號
  - **8A**: 1/4
  - **10A**: 3/8
- 設定壓力範圍
  - 無：0.1~1 MPa（T 型手柄）
  - **17K**: 0.17~1.75 MPa（六角頭螺絲）
- 流動方向
  - 無：左→右
  - **R**: 右→左
- 配管口螺牙
  - 無：Rc 牙
  - **G**: G 牙
  - **NPT**: NPT 牙

選用配件（需另購）

PG-50S2

壓力錶

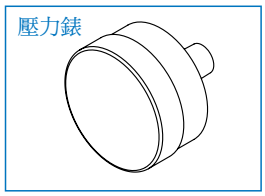

B1-MAR311

支架

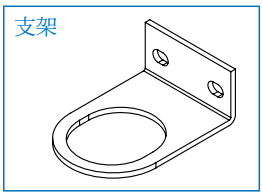

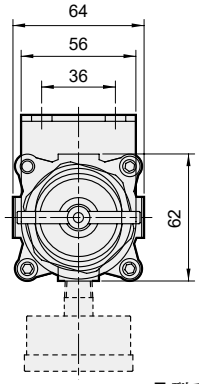

17K 調壓螺絲

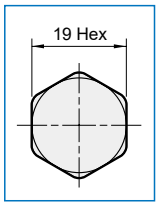

面板固定孔

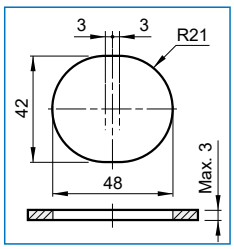

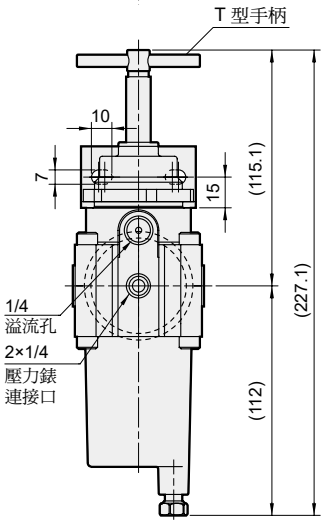

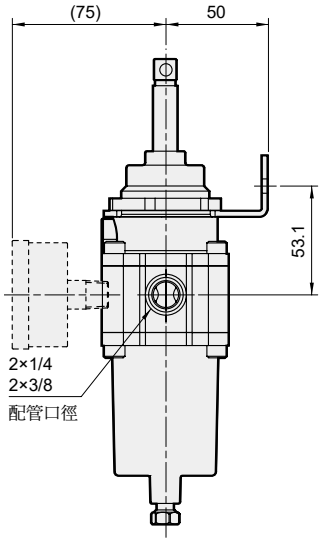

流量特性圖

8A 一次側壓力 1 MPa

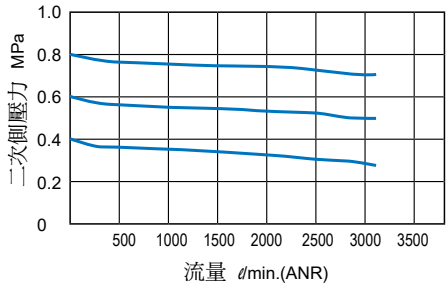
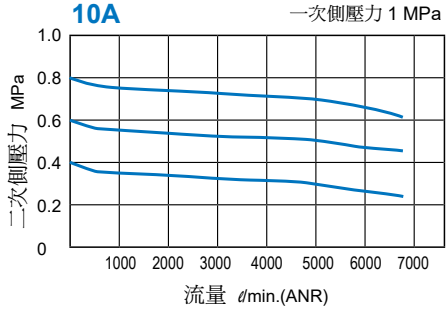
10A 一次側壓力 1 MPa