MAR200 系列

空氣調理組合（調壓器）

mindman

選用表

使用手冊

注意事項
（安裝前閱讀）

符號

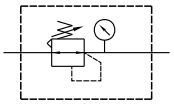

標準型

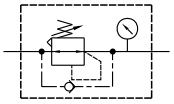

逆流型

規格

型號	MAR200	
配管口徑代號	6A	8A
配管口徑尺寸	1/8	1/4
使用流體	空氣	
最高使用壓力	1 MPa	
耐壓力	1.5 MPa	
設定壓力範圍	標準型 : 0.05~0.85 MPa	
周圍溫度	–5~+60°C (不凍結)	
附屬配件	L 型支架	
選用配件	壓力錶 (PG-40)、Z 型支架	
重量	190 g	

訂購代號

MAR200 K — 6A — □ — 1K — C□ — □ — □

- **型號**
- 無 : 標準型
  K: 逆流型
  ⚠ 注意事項
- **配管口徑代號**
  6A: 1/8
  8A: 1/4
- 無 : 溢流型
  Q: 非溢流型
- **設定壓力範圍**
  無 : 0.05~0.85 MPa
  1K: 0.01~0.1 MPa
  2K: 0.01~0.2 MPa
  3K: 0.01~0.3 MPa
  4K: 0.01~0.4 MPa
- **壓力錶**
  無 : 不附
  C: 壓力錶 (PG-40)
- **流動方向**
  無 : 左 → 右
  R: 右 → 左
- **支架**
  無 : L 型
  B3: Z 型
- **配管口螺牙**
  無 : Rc 牙
  G: G 牙
  NPT: NPT 牙

* 選用標準型調壓器須注意，即使入口側壓力排除，但出口側壓力無法完全排出 (殘壓處理)，必須選用 (K) 附逆流型調壓器才能完全去除殘壓。

* 選用 (Q) 非溢流型調壓器，當出口側壓力高於設定壓力時，出口壓力將不會透過排氣孔流出。

流量特性圖

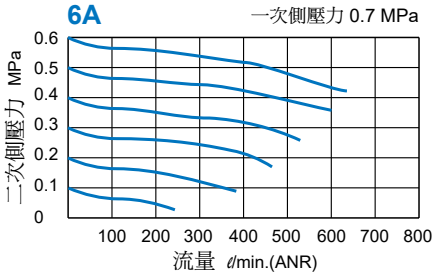

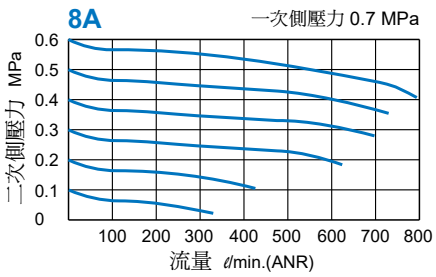

MAR200 外觀尺寸

空氣調理組合（調壓器）

MAR200

L 型支架

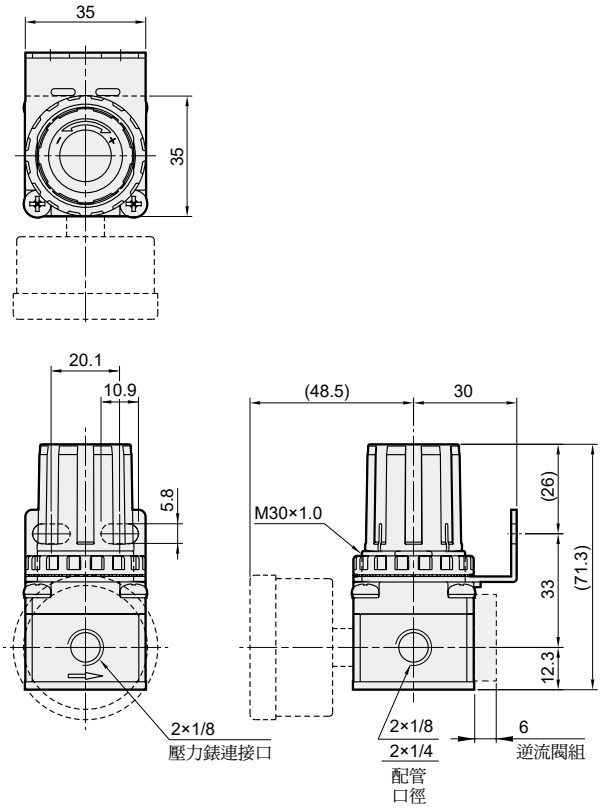

MAR200-B3
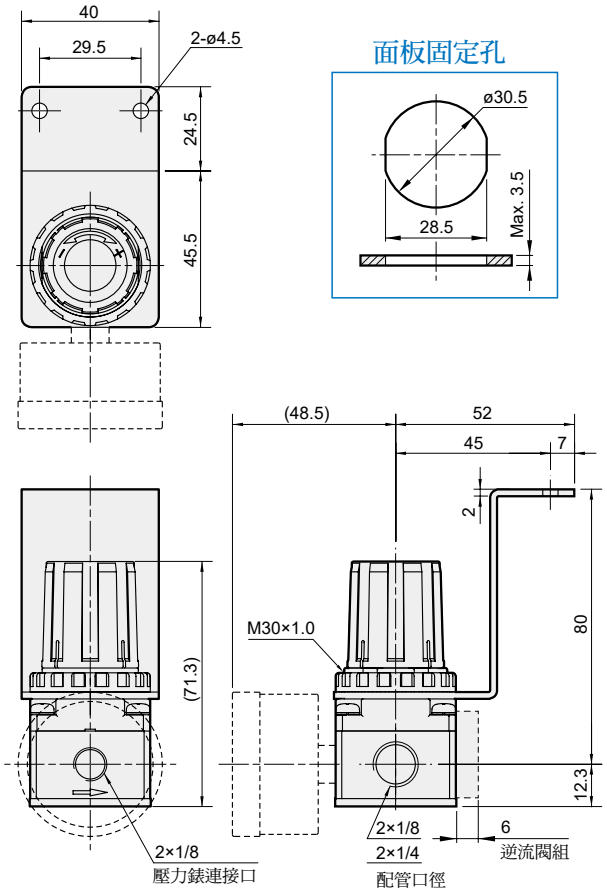
Z 型支架