MAR401 系列

空氣調理組合（調整器）

mindman

選用表

使用手冊

注意事項
（安裝前閱讀）

選用配件：**MP41**

符號

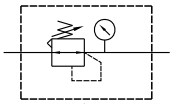

標準型

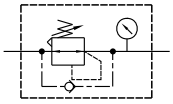

逆流型

規格

型號	MAR401		
配管口徑代號	8A	10A	15A
配管口徑尺寸	1/4	3/8	1/2
使用流體	空氣		
最高使用壓力	1.5 MPa		
耐壓力	2 MPa		
設定壓力範圍	標準型：0.1~0.85 MPa		
	高壓型：0.1~1.5 MPa		
周圍溫度	–5~+60°C（不凍結）		
附屬配件	壓力錶 (PG-20)		
溫度	450 g		

訂購代號

MAR401 K – 8A – □ – □ – HAP□ – E1 – □ – □

- **型號**
- 無：標準型
  K: 逆流型
  注意事項
- **配管口徑代號**
  8A: 1/4
  10A: 3/8
  15A: 1/2
- **外觀配色**
  無：黑 & 銀
  W：灰 & 白
- 無：溢流型
  Q: 非溢流型
- **數位壓力傳感器**
  無：不附
  E1: MP41P-022
  E5: MP41P-042
- **支架**
  無：不附
  B2: 螺絲固定型
- **配管口螺牙**
  無：Rc 牙
  G: G 牙
  NPT: NPT 牙

型式	壓力錶	壓力傳感器	流動方向
無：標準型	無：壓力錶 (PG-20) **C**: 外接壓力錶 (PG-40) + 連座 (A-MAR401) **A**: 壓力錶連座 (A-MAR401)	無：不附 **P**：壓力傳感器 (MPS 系列)	無：左 → 右 **R**: 右 → 左
H: 高壓型	**C**: 外接壓力錶 (PG-40) + 連座 (A-MAR401) **A**: 壓力錶連座 (A-MAR401)	–	

* 選用標準型調壓器須注意，即使入口側壓力排除，但出口側壓力無法完全排出（殘壓處理），必須選用 (K) 附逆流型調壓器才能完全去除殘壓。
* 選用 (Q) 非溢流型調壓器，當出口側壓力高於設定壓力時，出口壓力將不會透過排氣孔流出。
* 選用 (A) 壓力錶連座時，不附壓力錶，如有需求請額外加購。
* 選用 (C) 外接壓力錶或 (A) 壓力錶連座時，不得與 (E*) 數位壓力傳感器 MP41 同時選用。
* 選用 (W) 規格時，壓力錶連座搭配 (A-MAR302)。

流量特性圖

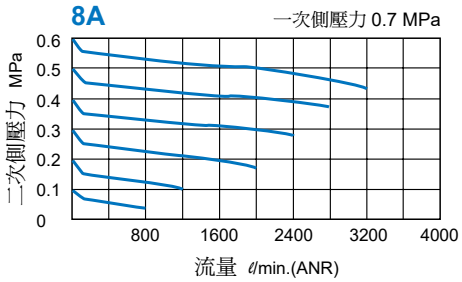

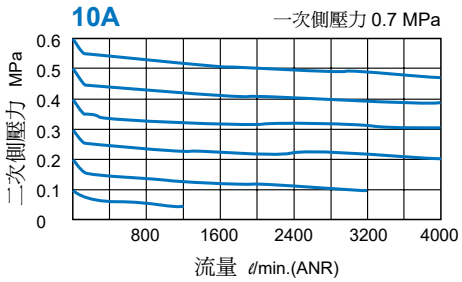

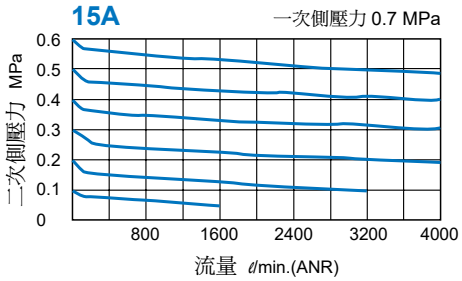

MAR401 外觀尺寸

空氣調理組合（調壓器）

面板固定孔

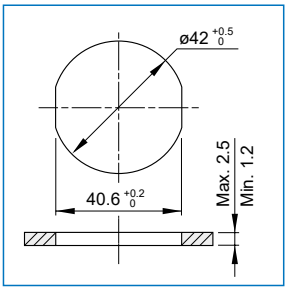

選用配件

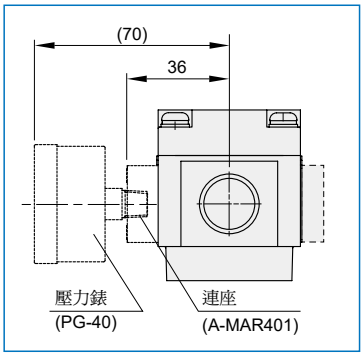

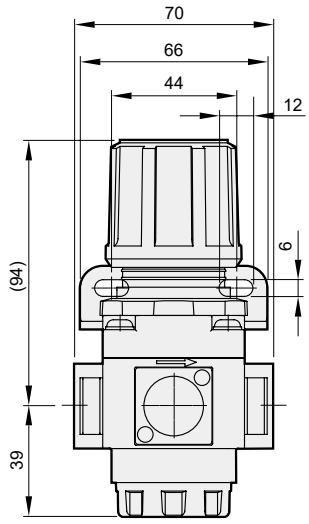

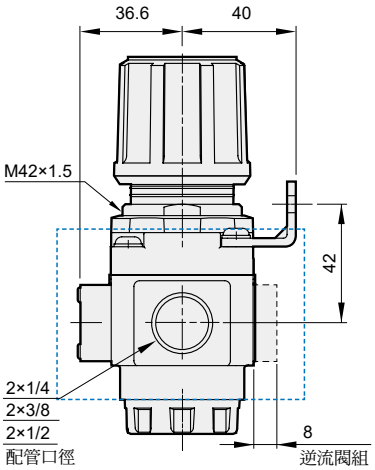

MAR401-P
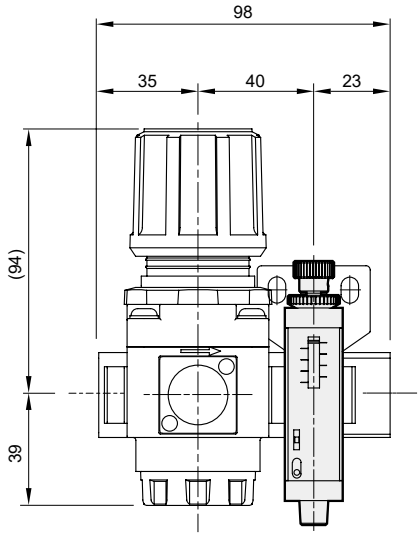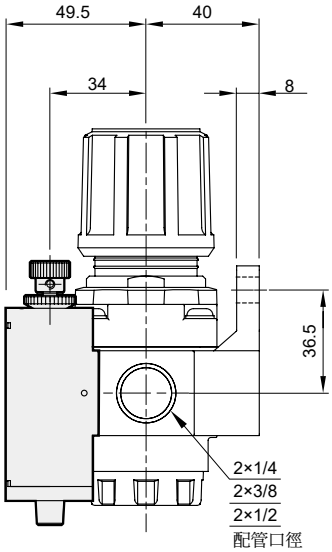
選用配件：MPS 壓力傳感器