MAR411 系列 不銹鋼 # 316 材質

空氣調理組合（調壓器）

特點

- 本體、調整機構、螺絲 & 螺帽、底蓋及內部元件材質均為 AISI 316L。
- 應用包括海洋環境，石油和天然氣生產，化學品和食品加工，醫學分析等等。

規格

型號	MAR411	
配管口徑代號	15A	20A
配管口徑尺寸	1/2	3/4
使用流體	空氣	
最高使用壓力	3 MPa	
設定壓力範圍 (*)	標準 0.1~1 MPa	
	選配 0.17~1.75 MPa	
周圍溫度	–20~+80°C (不凍結)	
流量 (*)	8071 L/min	9260 L/min
重量	1800 g	

* 流量為進氣壓力 1 MPa，出氣壓力 0.6 MPa，壓力降 △P=0.1 MPa 時之值。
* 其他規格需求請洽業務單位洽詢。

訂購代號

MAR411 — 20A — □ — □ — □

- 型號
- 配管口徑代號
  15A: 1/2
  20A: 3/4
- 設定壓力範圍
  無 : 0.1~1 MPa
  (T 型手柄)
  17K: 0.17~1.75 MPa
  (六角頭螺絲)
- 流動方向
  無 : 左 → 右
  R: 右 → 左
- 配管口螺牙
  無 : Rc 牙
  G: G 牙
  NPT: NPT 牙

選用配件 (需另購)

PG-50S2

壓力錶

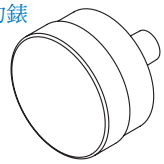

B1-MAR311

支架

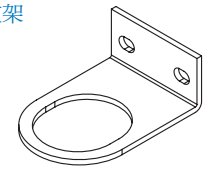

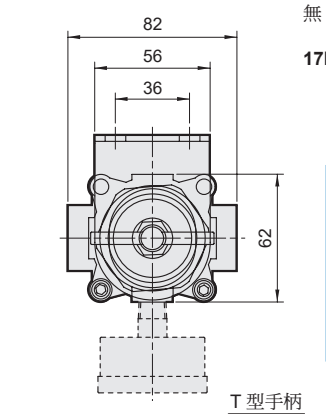

17K 調壓螺絲

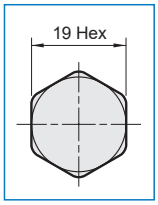

面板固定孔

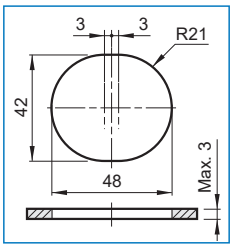

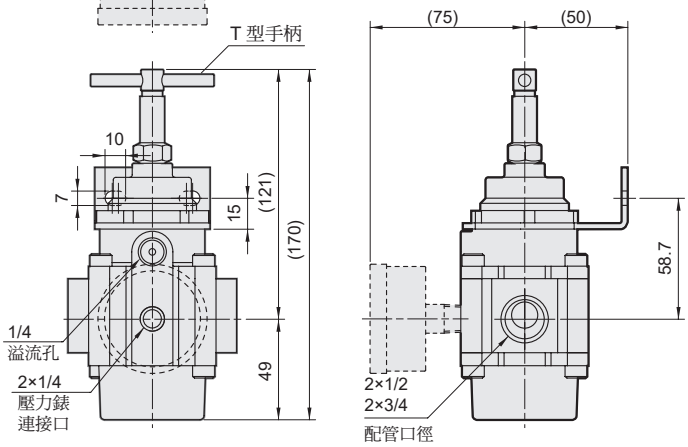
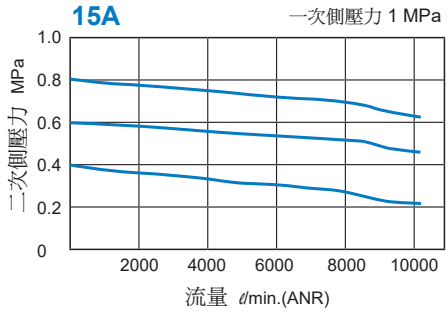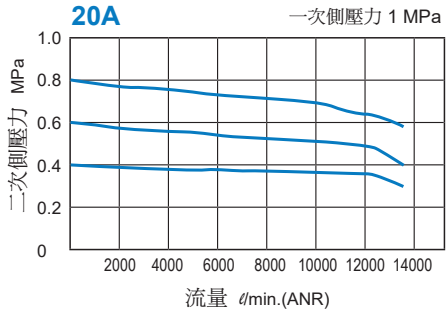
流量特性圖