MAR900 系列

空氣調理組合（調壓器）

mindman

選用表

使用手冊

注意事項
（安裝前閱讀）

● 良好的調壓性能，即使有壓力波動，亦能維持所需的壓力。

規格

型號	MAR900
配管口徑代號	40A
配管口徑尺寸	1 1/2
使用流體	空氣
最高使用壓力	2.1 MPa
設定壓力範圍	0.09~0.86 MPa
周圍溫度	0~+80°C（不凍結）
流量 (*)	11000 ℓ/min
附屬配件	壓力錶 (PG-50)
重量	1208 g

* 流量為進氣壓力 1 MPa，出氣壓力 0.6 MPa，壓力降 △P=0.1 MPa 時之值。

符號

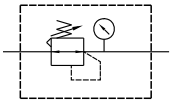

訂購代號

MAR900 — 40A — □ — □

- 型號
- 配管口徑代號：**40A**: 1 1/2
- 流動方向：無：左→右；**R**: 右→左
- 配管口螺牙：無：Rc 牙；**G**: G 牙；**NPT**: NPT 牙

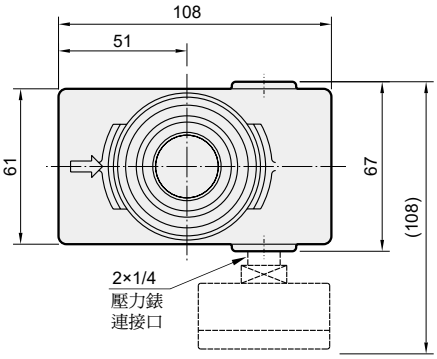
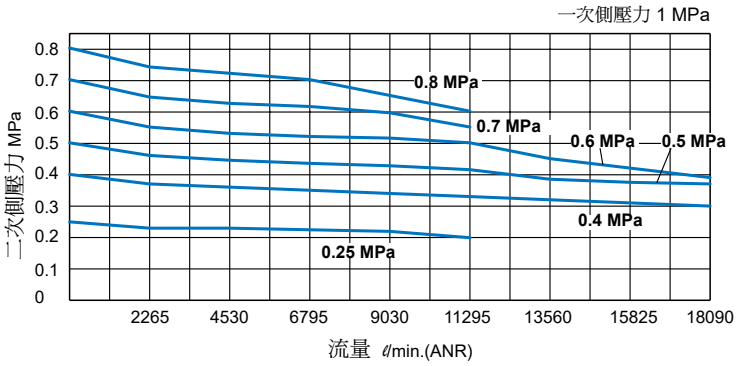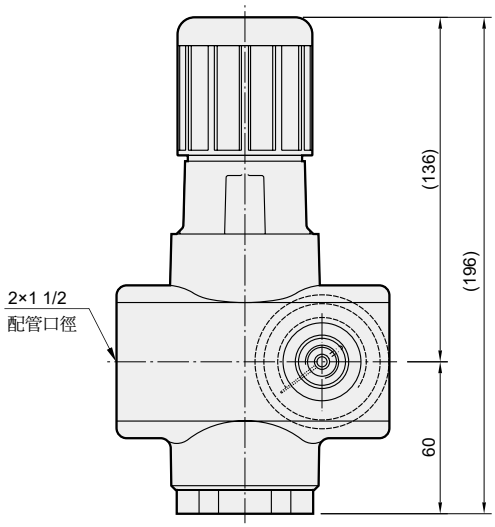
流量特性圖