MCHK 系列

平行夾爪（3 爪）

特點

- 最適合大直徑工件與空間受限制之夾持。
- 本體採中空式設計，可貫穿各式長棒材。
- 本體經特殊超硬處理，耐磨耗，非一般陽極處理所能比擬。
- 本體總高度為一般型 1/3，夾持行程約為一般型 3~4 倍，夾持力為一般型 10~12 倍。
- 全系列皆可附加埋入式傳感器。

規格

型號		MCHK		
作動方式		複動型		
開閉行程 (mm)		20	32	50
氣缸內徑 (mm)	開	ø16×3	ø25×3	ø40×3
	閉	ø20×3	ø32×3	ø50×3
使用流體		空氣		
使用壓力範圍		0.3~0.7 MPa		
周圍溫度		+5~+60°C		
作動公差		± 0.01 mm		
給油		不需給油		
傳感器 (*)		**RK**: 有接點 , **RKN**: NPN, **RKP**: PNP		
重量 (kg)		0.7	1.9	5.8

* RK 傳感器規格請參 5-13 頁。

訂購代號

MCHK — 20

- 型號
- 開閉行程
  - 20
  - 32
  - 50

有效夾持力

有效夾持力 : 150N~350N

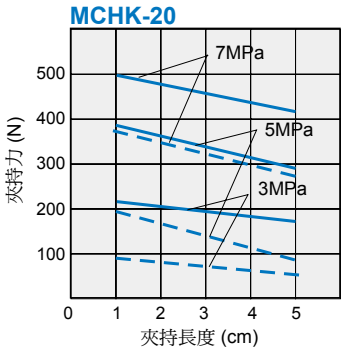

有效夾持力 : 400N~1000N

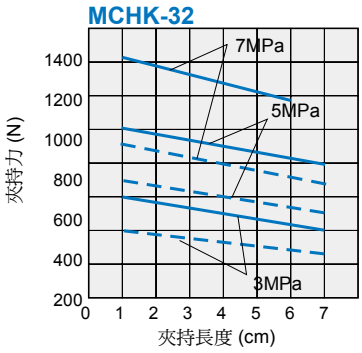

有效夾持力 : 1000N~2500N

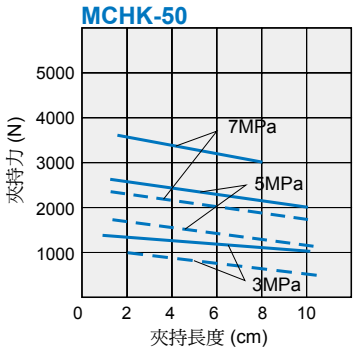

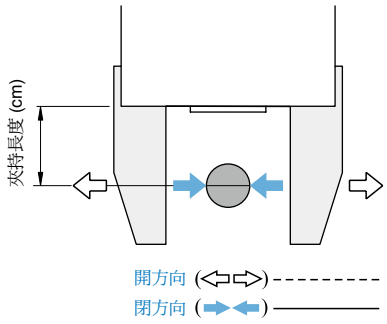

* 請選定依工件之重量的 10~20 倍之夾持力，並考慮軟爪與工件之摩擦係數。
* 在工件移動時，考慮加速度及迴轉衝擊力之安全係數。

MCHK 外觀尺寸 20~50

平行夾爪（3 爪）

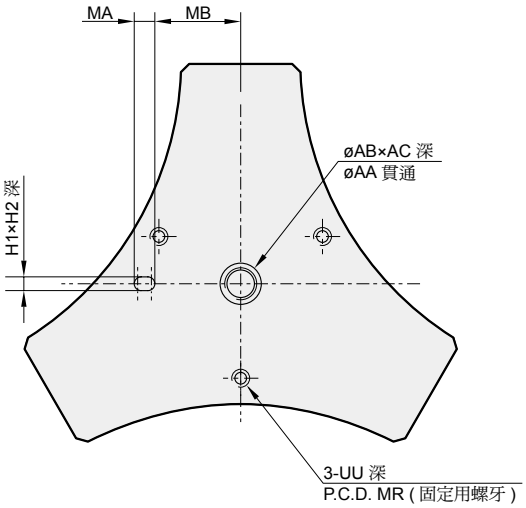

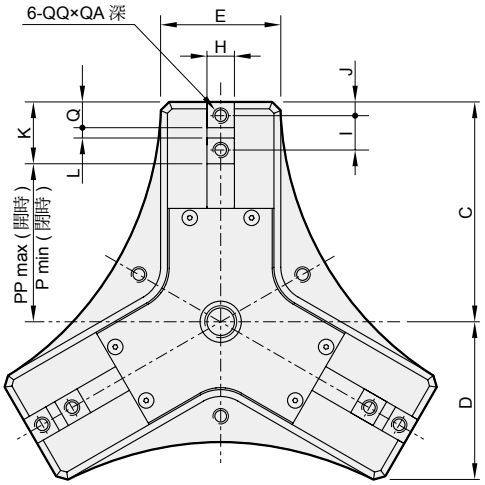

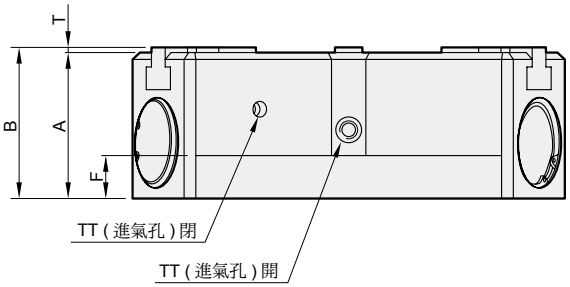

代號 / 型號	A	AA	AB	AC	B	C	D	E	F	H	H1	H2	I	J	K	L	MA	MB	MR	P	PP	Q	QA
MCHK-20	39.5	8	8	4	42.5	58	43.9	38	9	$8^{+0}_{-0.015}$	$4^{+0.03}_{-0}$	4	12	4.5	21	$3^{+0.03}_{-0}$	5	27.5	60	27	37	9	8
MCHK-32	56	12	12	5	59	83.5	62	52	12	$12^{+0}_{-0.018}$	$5^{+0.03}_{-0}$	5	16	5.5	27	$5^{+0.03}_{-0}$	6	36	78	38.3	54.3	11	12
MCHK-50	85	16	24	5	88	128	91	70	15	$16^{+0}_{-0.018}$	$8^{+0.03}_{-0}$	5	20	8	36	$6^{+0.03}_{-0}$	10	50	110	67	92	15	16

代號 / 型號	QQ	T	TT	UU
MCHK-20	M5×0.8	3	M5×0.8	M6×1.0
MCHK-32	M6×1.0	3	M5×0.8	M8×1.25
MCHK-50	M8×1.25	3	Rc1/8	M8×1.25