MCQA-AH 系列

空油轉換缸

特點

- 建議：轉換缸油面位移體積，約為轉換缸總內容積的 50%。
- 作動缸作動時，轉換缸內之油面，容許最高上昇速度為 200mm/sec。
- 轉換缸指定之液壓用油，相當為 ISO VG32 級。
- 轉換缸內之油面，達到最高油位時，油體的總體積不超過轉換缸內總面積的 80%。
- 轉換缸必須垂直安裝，並且高於作動缸。

規格

型號	MCQA-AH
氣缸內徑 (mm)	40,50,63,80,100,125,150
液壓用油	ISO VG32 相當
使用壓力範圍	0.05~1 MPa
耐壓力	1.5 MPa
周圍溫度	–5~+60°C (不凍結)

氣缸 / 訂購代號

MCQA — 50 — 100 — AH

型號　氣缸內徑　長度　型式

AH: 空油轉換型式

部位示意圖

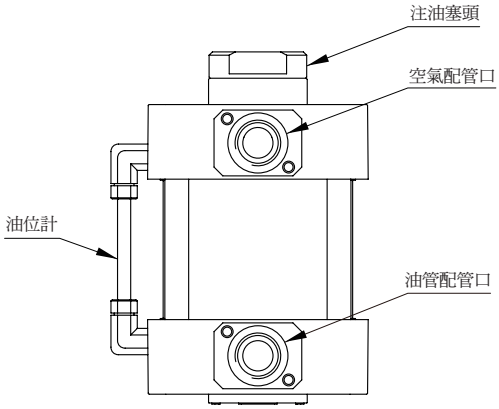

容積計算

$$V = \frac{\pi D^2}{4} \times L \times 10^{-6}$$

V:	空油轉換缸之容積	(L)
D:	空油轉換缸內徑	(mm)
L:	空油轉換缸長度	(mm)

安裝配件 / 訂購代號

代號	LB (安裝需購買 2 個)	FAC	FBC
安裝示意 / 內徑			
ø40	**LB-Q1-40**	**FAC-Q1-40**	
ø50	**LB-Q1-50**	**FAC-Q1-50**	
ø63	**LB-Q1-63**	**FAC-Q1-63**	
ø80	**LB-Q1-80**	**FAC-Q1-80**	
ø100	**LB-Q1-100**	**FAC-Q1-100**	
ø125	**LB-Q1-125**	**FAC-Q1-125**	
ø150	**LB-Q1-150**	**FAC-Q1-150**	

⚠ ø125~ø150 需原廠組立出貨 (不建議自行組立)。

給油程序

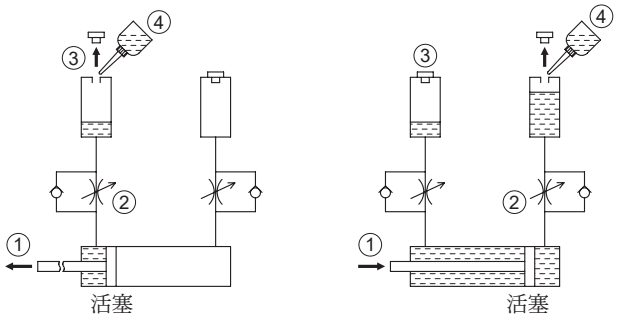

① 先將活塞拉至給油端的端點位置。
② 油壓節流閥全開。
③ 將空油轉換缸頂端中央的注油塞頭開啟。
④ 注入油品至適當位置後，將塞頭鎖緊 (封閉注油孔)。
⑤ 給油後，以約 0.2 MPa 之壓力將活塞推至另一端。
⑥ 另一端重複步驟 ② ~ ④ 的給油要領。
⑦ 給油後，再以 0.2 MPa 的壓力使活塞做往復運動 2 ~ 3 次即可。

MCQA-AH 外觀尺寸 ø40~ø100

空油轉換缸

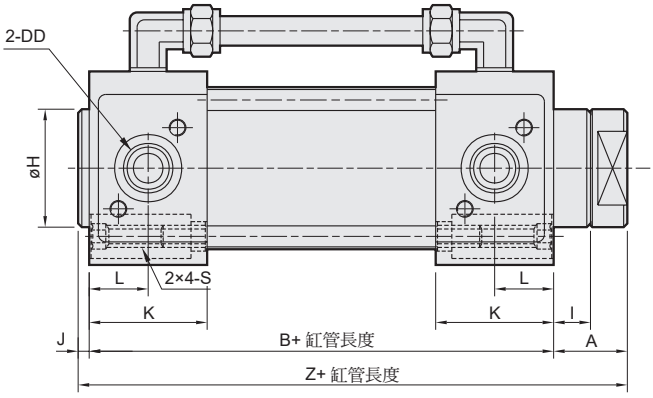

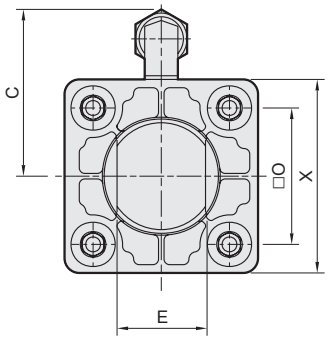

■ 安裝配件

LB

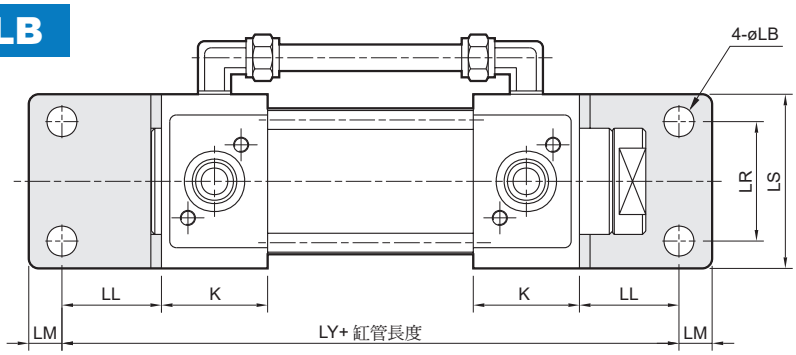

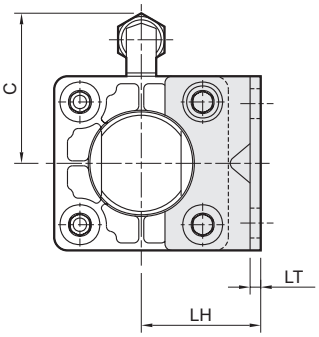

FAC

FBC

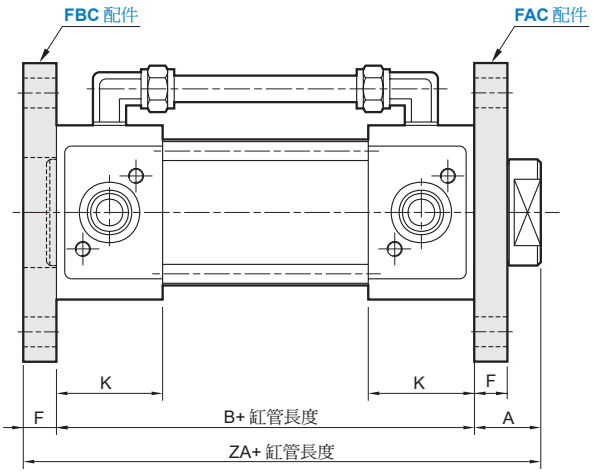

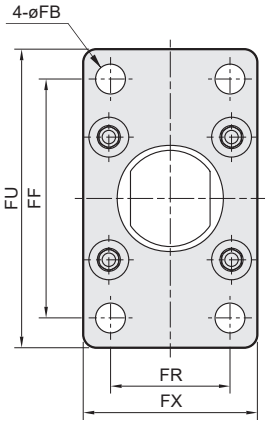

代號 / 內徑	A	B	C	DD	E	F	FB	FF	FR	FU	FX	H	I	J	K	L	LB	LH	LL	LM	LR	LS	LT	LY	O	S	X	Z	ZA
40	21	62	49	Rc1/4	24	12	9	80	42	100	65	32	11	3	26	13	9	40	27	13	42	58	3.2	116	40.5	M8×1.25	58	86	95
50	21	66	53	Rc3/8	28	12	9	90	50	110	73	40	11	3	28	14	9	45	27	13	50	66	3.2	120	48	M8×1.25	66	90	99
63	21	72	66	Rc3/8	28	15	11.5	105	59	130	84	40	11	3	30	15	11.5	50	34	16	59	80	4.5	140	59	M8×1.25	80	96	108
80	27	82	70	Rc1/2	36	18	14	130	76	160	108	45	15	4	34	17	14	65	44	16	76	100	6.0	170	74	M12×1.75	100	113	127
100	27	90	79	Rc1/2	40	18	14	150	92	180	124	52	15	5	37	18.5	14	75	43	17	92	118	6.0	176	90	M12×1.75	118	122	135

MCQA-AH 外觀尺寸 ø125, ø150

空油轉換缸

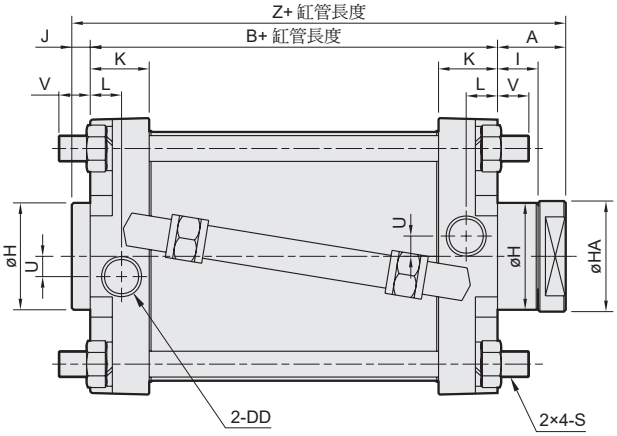

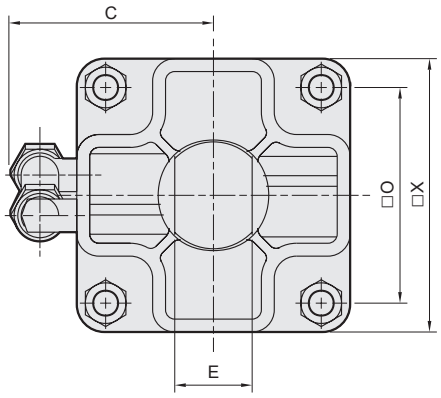

■ 安裝配件

LB

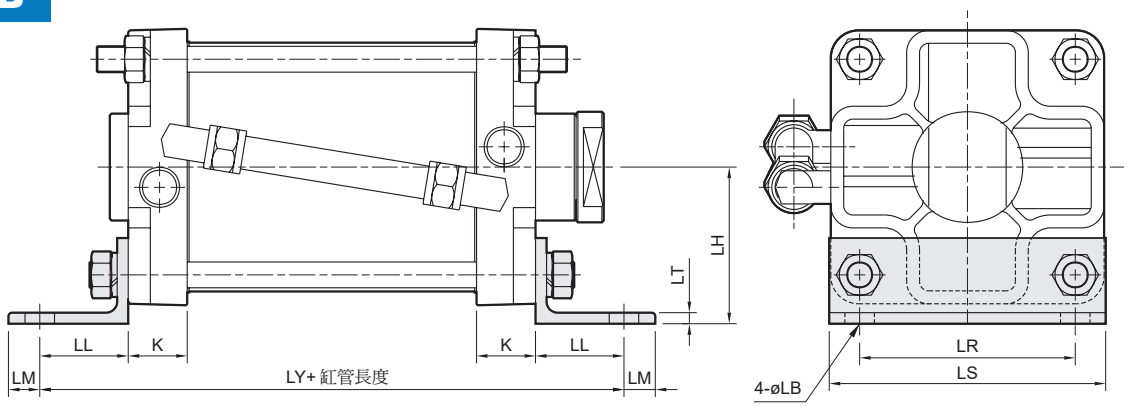

FAC

FBC

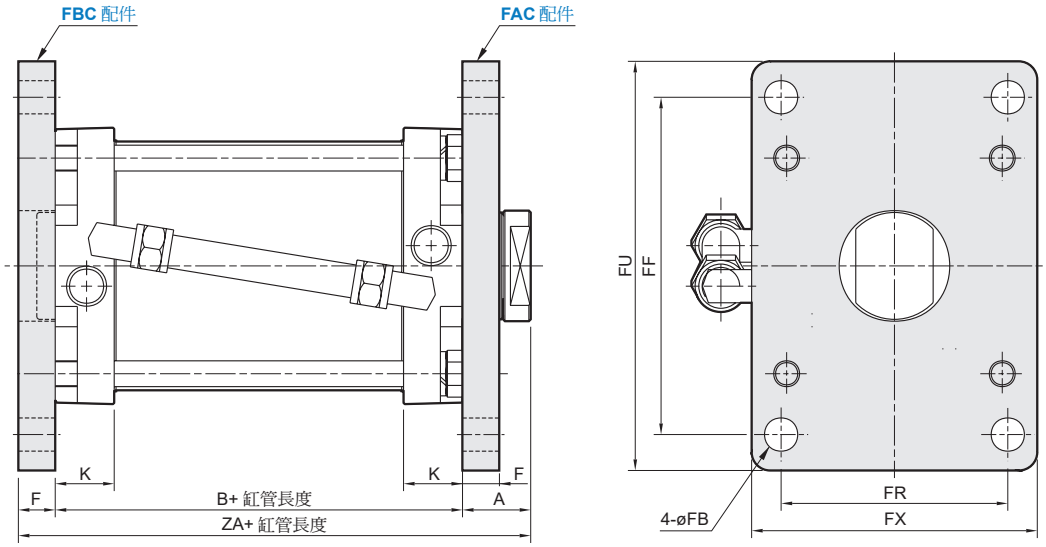

代號 / 內徑	A	B	C	DD	E	F	FB	FF	FR	FU	FX	H	HA	I	J	K	L	LB	LH	LL	LM	LR	LS	LT	LY	O	S	U	V	X	Z	ZA
125	47	90	95	Rc1/2	42	20	18	183	123	222	155	58	60	32	10	32	17	16	85	48	17	115	151	6	186	117	M14×1.5	11	20	150	147	157
150	47	107	108	Rc1/2	42	20	18	230	134	275	185	60	60	32	8	40.5	24.5	18	96.5	55	20	134	175	9	217	134	M16×1.5	12	26	175	162	174