MCQVS 系列

ISO 15552 標準氣壓缸 - 繫緊桿型 (不銹鋼)

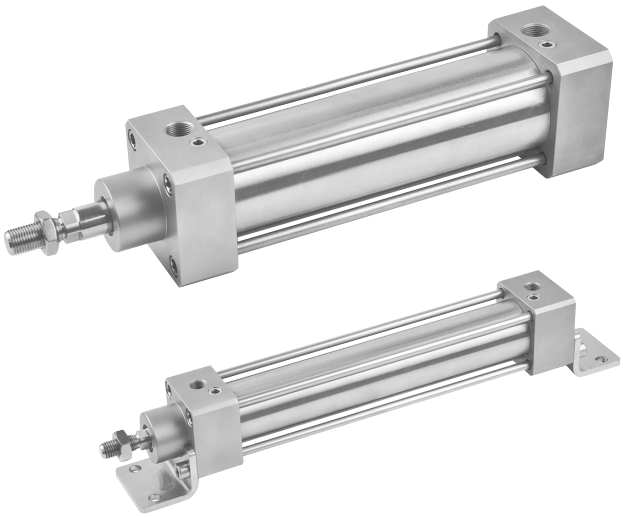

特點

■ 高強度、抗化學性

AISI 316 不銹鋼材質製成。

■ ISO 15552 標準規格

根據國際標準 ISO 15552 規格製作，大多數零件可互相替換。

■ 多樣化支架

多種固定式及非固定式支架，供客戶選擇。

■ 全系列均附磁

規格

型號	MCQVS		
氣缸內徑 (mm)	32,40	50,63	80,100
使用流體	空氣		
使用壓力範圍	0.1~1 MPa		
耐壓力	1.5 MPa		
周圍溫度	–10~+80°C (不凍結)		
使用速度範圍	50~1000 mm/sec		
傳感器	RCV (規格請參 8-8 頁)		
傳感器束帶	BV125		

標準行程表

氣缸內徑	行程 (mm)	最大行程 (mm)
ø32~ø100	25,50,75,100,125,150,175,200,250,300,350,400,450,500,600,700,800,900	1000

* 中間行程亦可承製，請洽業務人員。
* 接單生產。

氣缸 / 訂購代號

MCQVS — 11 — 40 — 100M

- 型號
- 1: 單軸 / 2: 雙軸
- 氣缸內徑
- 行程
- M: 附磁石 * 全系列均附磁

作動方式／桿端牙型

代號		記號	說明	最大可調行程
1	1		複動外牙	–
2	1		雙軸複動外牙	
2	7	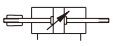	雙軸可調行程外牙 訂單請註明 " 可調行程 "	200 mm

MCQVS 配件訂購代號

ISO 15552 標準氣壓缸 - 繫緊桿型 (不銹鋼)

■ 配件 & 接頭 / 訂購代號

代號	配件					
	LB (安裝需購買 2 個)	CA	CB	CDB (另購 CB+ 插銷)	FAC	FBC
安裝示意 / 內徑	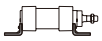		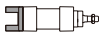	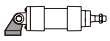		
ø32	LB-Q4-32	CA-Q4-32	CB-Q4-32	CDB-Q4-32	FAC-Q4-32	
ø40	LB-Q4-40	CA-Q4-40	CB-Q4-40	CDB-Q4-40	FAC-Q4-40	
ø50	LB-Q4-50	CA-Q4-50	CB-Q4-50	CDB-Q4-50	FAC-Q4-50	
ø63	LB-Q4-63	CA-Q4-63	CB-Q4-63	CDB-Q4-63	FAC-Q4-63	
ø80	LB-Q4-80	CA-Q4-80	CB-Q4-80	CDB-Q4-80	FAC-Q4-80	
ø100	LB-Q4-100	CA-Q4-100	CB-Q4-100	CDB-Q4-100	FAC-Q4-100	

代號	配件		接頭
	NUT	TC ⚠	YP (Y+ 插銷)
安裝示意 / 內徑	桿前螺帽		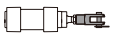
ø32	NUT-S-M10x1.25x6Hx17B	TC-Q4-32	YP-Q4-32
ø40	NUT-S-M12x1.25x7Hx19B	TC-Q4-40	YP-Q4-40
ø50	NUT-S-M16x1.5x8Hx24B	TC-Q4-50	YP-Q4-50
ø63		TC-Q4-63	
ø80	NUT-S-M20x1.5x9Hx30B	TC-Q4-80	YP-Q4-80
ø100		TC-Q4-100	

⚠ 需原廠組立出貨 (不建議自行組立)

■ 插銷 / 訂購代號

適用	CA&CB 配件
代號	PIN-CB-P (含扣環)
圖示 / 內徑	
ø32	PIN-Q4-32-1-P
ø40	PIN-Q4-40-1-P
ø50	PIN-Q4-50-1-P
ø63	PIN-Q4-63-1-P
ø80	PIN-Q4-80-1-P
ø100	PIN-Q4-100-1-P

■ 訂購範例 / 自行組立

氣缸內徑 ø63 的 LB 配件、YP 接頭、插銷。

No.	訂購代號	數量
1	LB-Q4-63	2
2	YP-Q4-50	1
3	PIN-Q4-63-1-P	1

* 單獨訂購配件 / 接頭 / 插銷，請依上表訂購代號各別下單。

■ 訂購範例 / 原廠組立

⚠ 以符號「+」區隔氣壓缸與配件。

MCQVS — 標準訂購代號 + TA

氣壓缸　　配件

MCQVS-11 內部構造及主要零件

ISO 15552 標準氣壓缸 - 繫緊桿型 (不銹鋼)

mindman

單軸 11 型

ø32, ø40

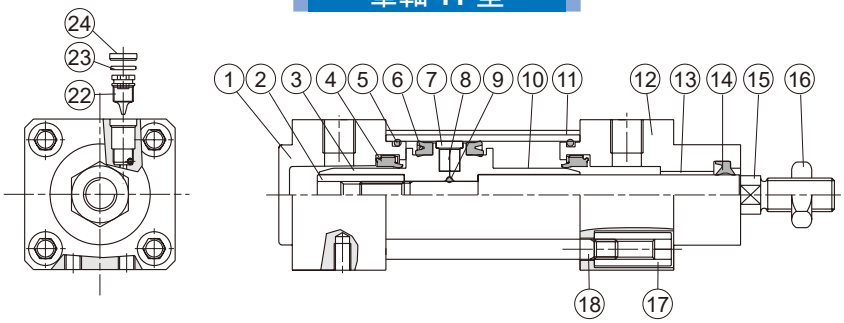

ø50~ø100

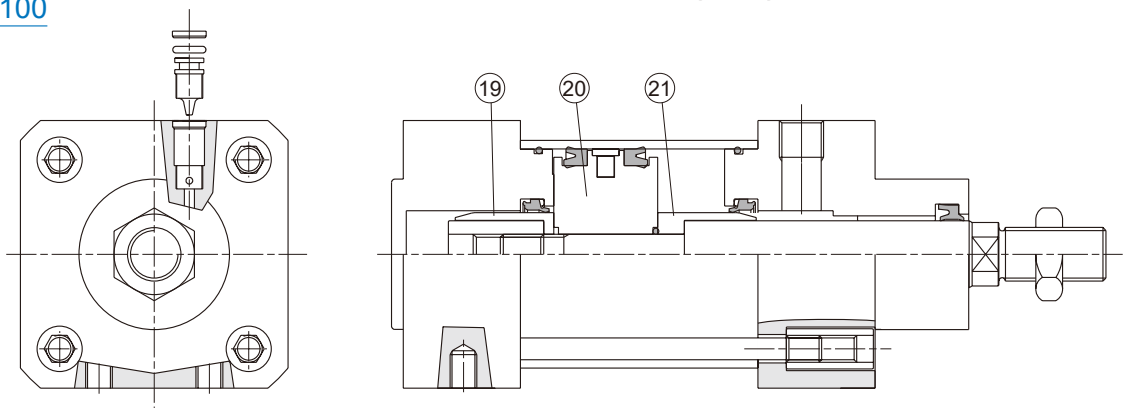

No.	零件名稱	材質	數量	不含衝程料件 (內含)		修理包 (內含)	備註
				ø30, ø40	ø50~ø100		
1	後蓋	SUS316	1	●	●		
2	活塞螺帽	碳鋼	1	●	●		
3	後活塞	鋁合金	1	●			
4	緩衝環	NBR	2	●	●	●	
5	O 型環	NBR	2	●	●	●	
6	活塞密封環	NBR	2	●	●	●	
7	耐磨環	樹脂	1	●	●		
8	磁性環	磁石材	1 or 2	◎	◎	◎	ø32,40 數量 2，◎ 選配
9	O 型環	NBR	1	●	●	●	
10	前活塞	鋁合金	1	●			
11	缸管	SUS316	1				
12	前蓋	SUS316	1	●	●		
13	襯套	樹脂	1	●	●		
14	活塞桿密封環	NBR	1	●	●	●	
15	活塞桿	SUS316	1				
16	桿前螺帽	SUS316	1	●	●		
17	繫緊桿螺帽	SUS316	8	●	●		
18	繫緊桿	SUS316	4				
19	緩衝軸 H	鋁合金	1		●		
20	活塞	鋁合金	1		●		
21	緩衝軸 R	鋁合金	1		●		
22	針閥	SUS316	2	●	●		
23	O 型環	NBR	2	●	●	●	
24	針閥墊圈	SUS316	2	●	●		

MCQVS-2* 內部構造及主要零件

ISO 15552 標準氣壓缸 - 繫緊桿型 (不銹鋼)

mindman

雙軸 21 / 27 型

ø32, ø40

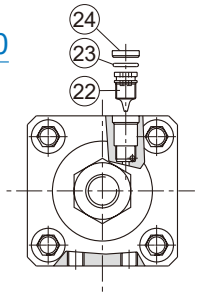

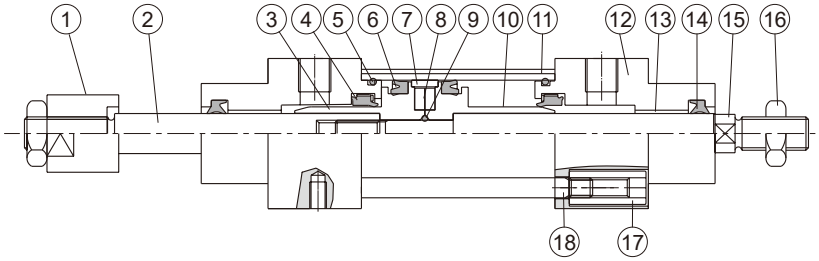

ø50~ø100

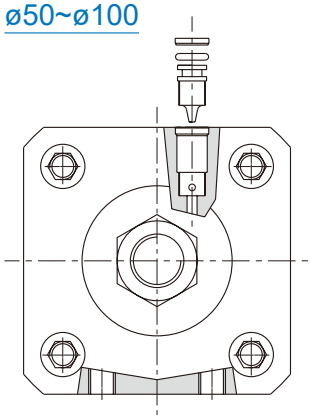

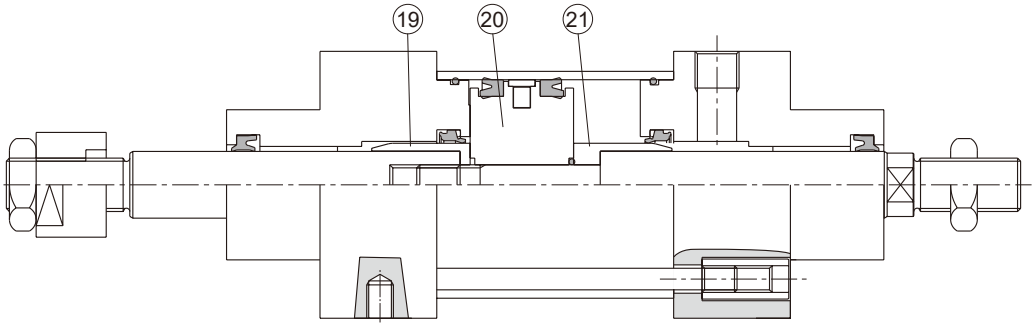

No.	21 型式		27 型式		零件名稱	材質	數量	不含衝程料件 (內含)		修理包 (內含)	備註
	A	B	A	B				ø32, ø40	ø50~ø100		
1			●	●	可調螺帽	SUS316	1				
2	●	●	●	●	活塞桿 #2	SUS316	1				
3	●		●		後活塞	鋁合金	1	●			
4	●	●	●	●	緩衝環	NBR	2	●	●	●	
5	●	●	●	●	O 型環	NBR	2	●	●	●	
6	●	●	●	●	活塞密封環	NBR	2	●	●	●	
7	●	●	●	●	耐磨環	樹脂	1	●	●		
8	●	●	●	●	磁性環	磁石材	1 or 2	◎	◎	◎	ø32,40 數量 2 ，◎ 選配
9	●	●	●	●	O 型環	NBR	1	●	●	●	
10	●		●		前活塞	鋁合金	1	●			
11	●	●	●	●	缸管	SUS316	1				
12	●	●	●	●	前蓋	SUS316	2	●	●		
13	●	●	●	●	襯套	樹脂	2	●	●		
14	●	●	●	●	活塞桿密封環	NBR	2	●	●	●	
15	●	●	●	●	活塞桿 #1	SUS316	1				
16	●	●	●	●	桿前螺帽	SUS316	2	●	●		
17	●	●	●	●	繫緊桿螺帽	SUS316	8	●	●		
18	●	●	●	●	繫緊桿	SUS316	4				
19		●		●	緩衝軸 H	鋁合金	1		●		
20		●		●	活塞	鋁合金	1		●		
21		●		●	緩衝軸 R	鋁合金	1		●		
22	●	●	●	●	針閥	SUS316	2	●	●		
23	●	●	●	●	O 型環	NBR	2	●	●	●	
24	●	●	●	●	針閥墊圈	SUS316	2	●	●		

A: ø32, ø40, B: ø50~ø100

MCQVS 不含衝程料件 & 修理包 ø32~ø100

ISO 15552 標準氣壓缸 - 繫緊桿型 (不銹鋼)

mindman

■ 不含衝程料件 / 訂購代號

CP — MCQVS — 2 — 40 M

- 型號
- 無 : 單軸 / 2: 雙軸
- 氣缸內徑 32, 40, 50, 63, 80, 100
- M: 附磁石

■ 修理包 / 訂購代號

PS — MCQVS — 2 — 40 — XB6

- 型號
- 無 : 單軸 / 2: 雙軸
- 氣缸內徑 32, 40, 50, 63, 80, 100
- 無 : NBR / XB6: 耐高溫

■ 重量表

氣缸重量

單位 : kg

型號	基本重量 MCQVS-11	基本重量 (附磁) MCQVS-11	行程 25 mm MCQVS-11	基本重量 MCQVS-21	基本重量 (附磁) MCQVS-21	行程 25 mm MCQVS-21
內徑	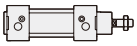	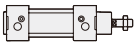	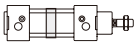		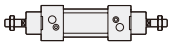	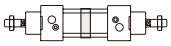
ø32	1.002	1.008	0.07	1.061	1.067	0.088
ø40	1.724	1.736	0.11	1.797	1.809	0.128
ø50	2.597	2.614	0.18	2.597	2.614	0.180
ø63	4.389	4.409	0.20	4.389	4.409	0.200
ø80	6.750	6.777	0.31	6.750	6.777	0.310
ø100	11.227	11.262	0.35	11.227	11.262	0.350

27 型式	氣壓缸 (A)			可調螺帽 (B)	
型號	基本重量 MCQVS-27	基本重量 (附磁) MCQVS-27	行程 25 mm MCQVS-27	基本重量 MCQVS-27	可調行程 25 mm MCQVS-27
內徑	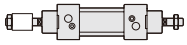	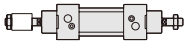	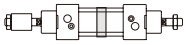	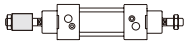	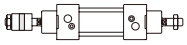
ø32	1.166	1.170	0.108	0.037	0.039
ø40	1.982	1.989	0.166	0.109	0.097
ø50	2.883	2.893	0.242	0.150	0.183
ø63	4.704	4.714	0.262	0.150	0.183
ø80	7.279	7.295	0.405	0.388	0.201
ø100	11.895	11.913	0.442	0.407	0.201

* 27 型總重量 = A + B

配件重量

單位 : kg

型號	LB	CA	CB	CDB	FAC/FBC	TC	YP	插銷 PIN CA / CB
內徑								
ø32	0.060	0.176	0.138	0.158	0.192	0.128	0.090	0.032
ø40	0.072	0.274	0.230	0.238	0.250	0.308	0.153	0.052
ø50	0.160	0.368	0.338	0.418	0.482	0.370	0.317	0.060
ø63	0.180	0.682	0.540	0.526	0.626	0.690	0.317	0.122
ø80	0.370	1.196	1.000	1.055	1.436	0.894	0.680	0.152
ø100	0.432	2.100	1.700	1.510	1.994	1.584	0.680	0.290

MCQVS 安裝配件

ISO 15552 標準氣壓缸 - 繫緊桿型 (不銹鋼)

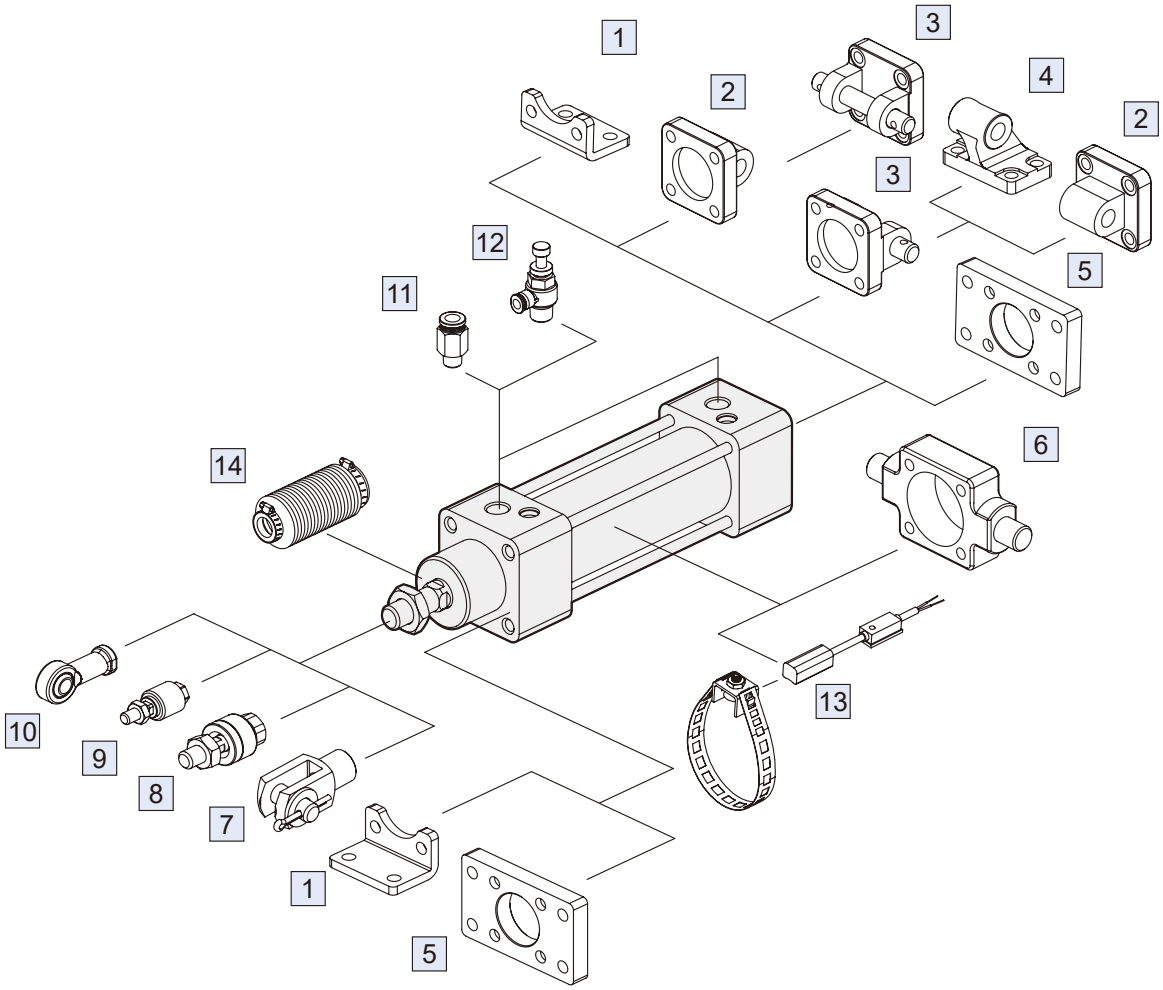

No.	安裝配件	材質	頁次
1	LB 安裝配件	SUS316	1-61
2	CA 安裝配件	SUS316	1-61
3	CB+PIN 安裝配件	SUS316	1-61, 64
4	CDB 安裝配件	SUS316	1-60
5	FAC/FBC 安裝配件	SUS316	1-63
6	TC 安裝配件	SUS316	1-62
7	YP 接頭配件	SUS316	1-64

No.	安裝配件	材質	頁次
8	MFC 浮動接頭	碳鋼	8-2
9	MFCS 浮動接頭	碳鋼	8-5
10	PHS-S 魚眼接頭	不銹鋼	8-7
11	PC 管接頭 (PISCO)	—	8-3 (第一冊)
12	JSC 調速器 (PISCO)	—	8-21 (第一冊)
13	RCV+BV125 傳感器	—	8-8
14	防塵套	橡膠	—

MCQVS 外觀尺寸 ø32~ø100

ISO 15552 標準氣壓缸 - 繫緊桿型（不銹鋼）

mindman

11

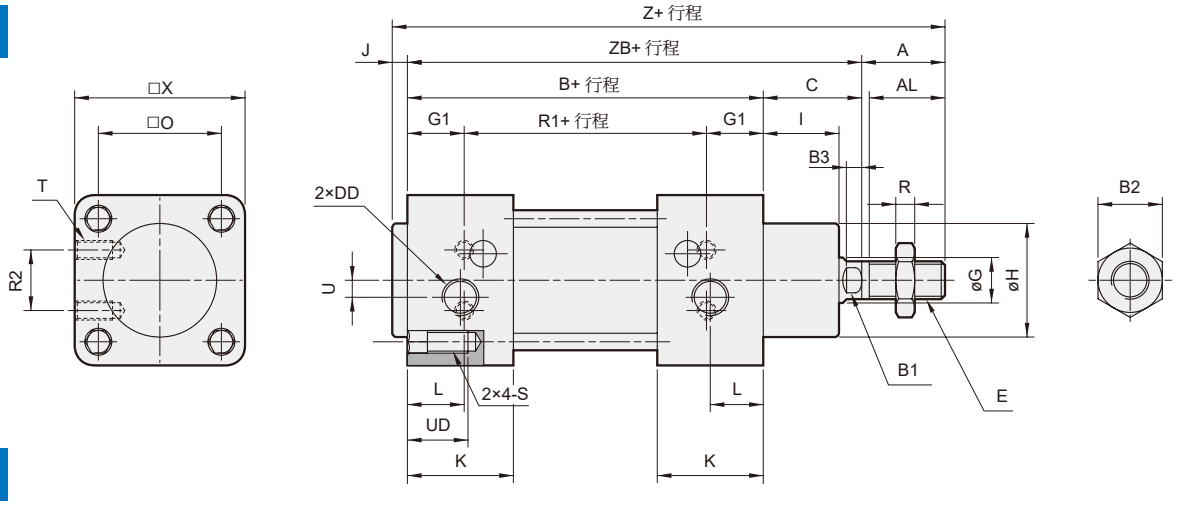

21

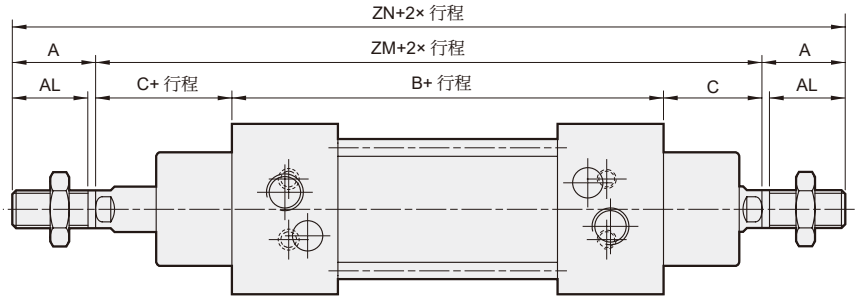

27

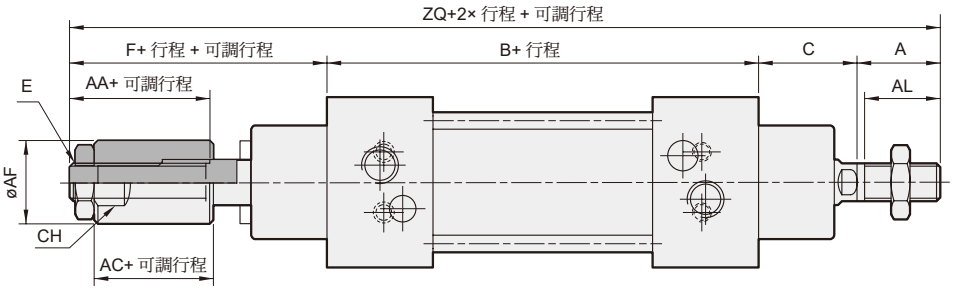

代號 / 內徑	A	AA	AC	AF	AL	B	B1	B2	B3	C	CH	DD	E	F	G	G1	H	I	J	K	L	O	R	R1	R2
32	22	28	20	20	20	94	10	17	4	26	17	G1/8	M10×1.25	48	12	15	30	20	4	28	14	32.5	6	64	16
40	24	30.5	24	30	22	105	13	19	6	30	27	G1/4	M12×1.25	54	16	17.5	35	22	4	31.5	16	38	7	70	21
50	32	28	19	40	30	106	17	24	5.5	37	36	G1/4	M16×1.5	59	20	16	40	28	4	31.5	21	46.5	8	74	24
63	32	28	19	40	30	121	17	24	5.5	37	36	G3/8	M16×1.5	59	20	18	45	28	4	35	22	56.5	8	85	33
80	40	45	32	50	37	128	22	30	9	46	36	G3/8	M20×1.5	81	25	18	45	34	4	36	23	72	9	92	34
100	40	45	35	50	37	138	22	30	9	51	36	G1/2	M20×1.5	86	25	19	55	38	4	41	26	89	9	100	58

代號 / 內徑	S	T	U	UD	X	Z	ZB	ZM	ZN	ZQ
32	M6×1.0	M5×0.8×10L	4.5	16	45	146	120	146	190	190
40	M6×1.0	M6×1.0×10L	5.5	16	55	163	135	165	213	213
50	M8×1.25	M8×1.25×12L	8.5	16	65	179	143	180	244	234
63	M8×1.25	M8×1.25×12L	8.5	16	80	194	158	195	259	249
80	M10×1.5	M10×1.5×15L	8.5	16	95	218	174	220	300	295
100	M10×1.5	M10×1.5×15L	10	16	115	233	189	240	320	315

MCQVS 傳感器安裝 ø32~ø100

ISO 15552 標準氣壓缸 - 繫緊桿型 (不銹鋼)

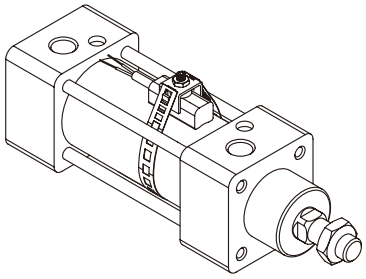

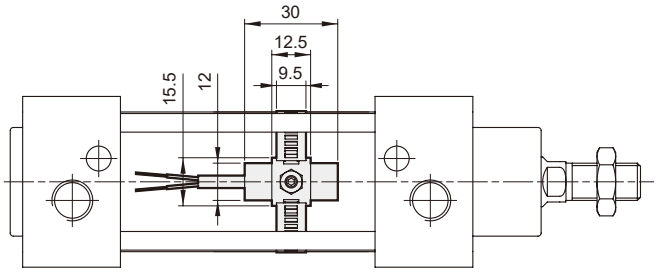

代號 / 內徑	傳感器	A
32	RCV + BV125 (束帶)	41
40		46
50		50
63		52
80		65
100		75

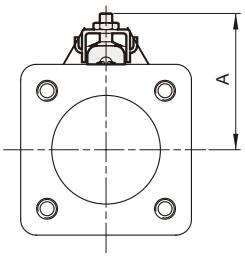

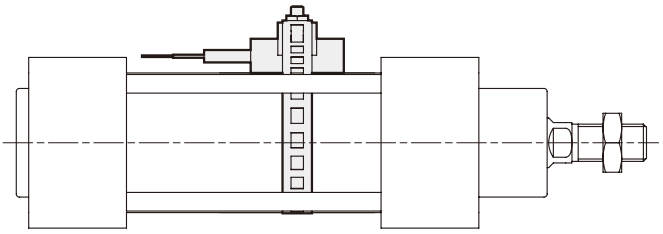

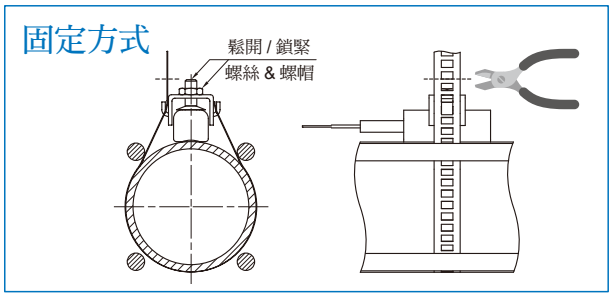

■ 安裝配件

CDB (另購 CB+ 插銷)

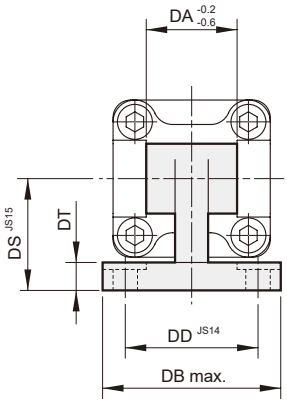

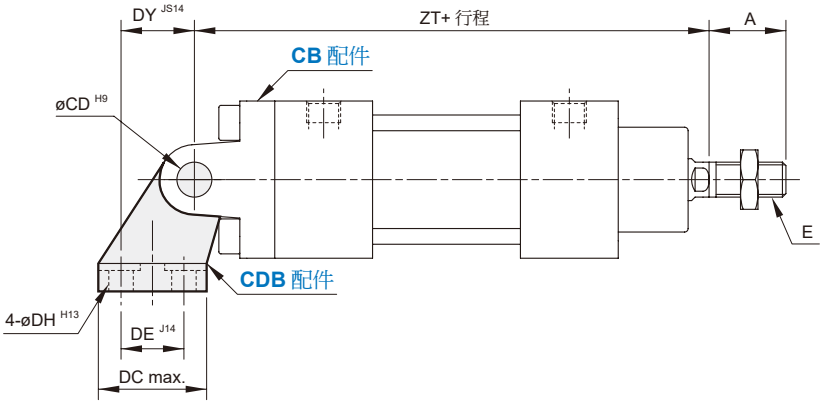

代號 / 內徑	A	CD	DA	DB	DC	DD	DE	DH	DS	DT	DY	E	ZT
32	22	10	26	51	31	38	18	6.6	32	8	21	M10×1.25	142
40	24	12	28	54	35	41	22	6.6	36	10	24	M12×1.25	160
50	32	12	32	65	45	50	30	9	45	12	33	M16×1.5	170
63	32	16	40	67	50	52	35	9	50	12	37	M16×1.5	190
80	40	16	50	86	60	66	40	11	63	14	47	M20×1.5	210
100	40	20	60	96	70	76	50	11	71	17	55	M20×1.5	230

MCQVS 安裝配件 ø32~ø100

ISO 15552 標準氣壓缸 - 繫緊桿型（不銹鋼）

mindman

LB

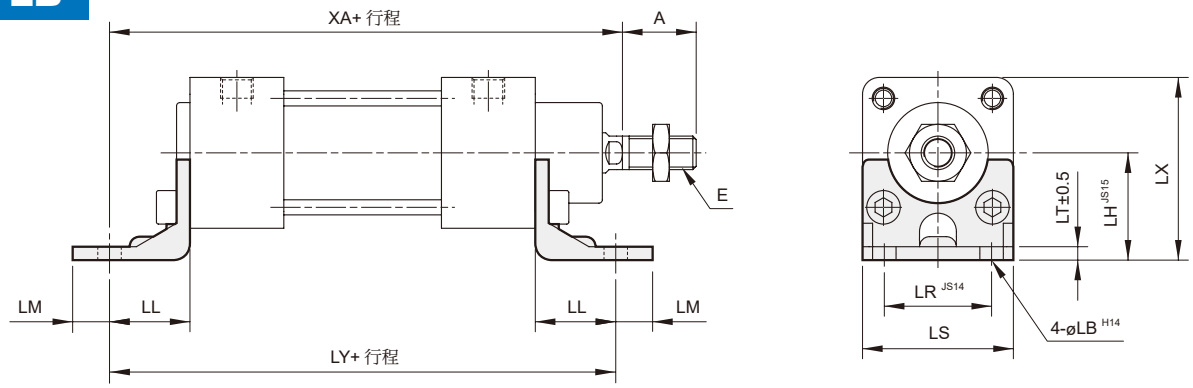

CA

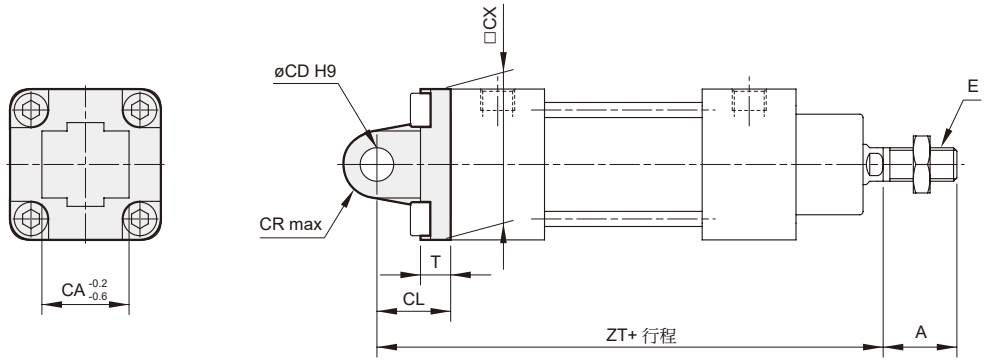

CB

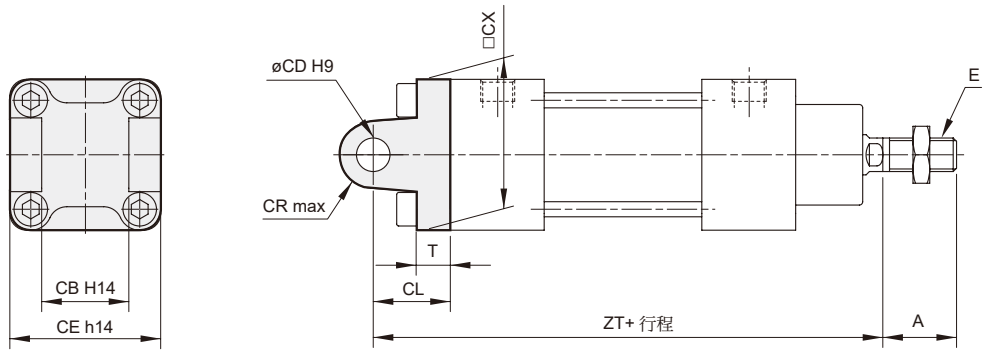

代號 / 內徑	A	CA	CB	CD	CE	CL	CR	CX	E	LB	LH	LL	LM	LR	LS	LT	LX	LY	T	XA	ZT
32	22	26	26	10	45	22	10	45	M10×1.25	7	32	24	11	32	45	4	54.5	142	10	144	142
40	24	28	28	12	52	25	12	55	M12×1.25	9	36	28	8	36	52	4	63.5	161	10	163	160
50	32	32	32	12	60	27	12	65	M16×1.5	9	45	32	15	45	65	5	77.5	170	10	175	170
63	32	40	40	16	70	32	16	75	M16×1.5	9	50	32	13	50	75	5	90	185	12	190	190
80	40	50	50	16	90	36	16	95	M20×1.5	12	63	41	14	63	95	6	110.5	210	14	215	210
100	40	60	60	20	110	41	20	115	M20×1.5	14	71	41	16	75	115	6	128.5	220	16	230	230

MCQVS 安裝配件 ø32~ø100

ISO 15552 標準氣壓缸 - 繫緊桿型（不銹鋼）

mindman

TC

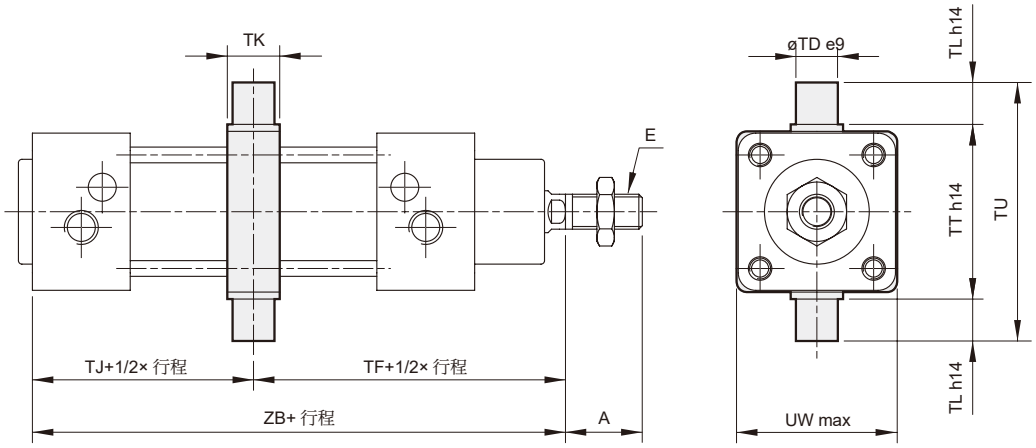

代號 / 內徑	A	E	TD	TF	TJ	TK	TL	TT	TU	UW	ZB
32	22	M10×1.25	12	73	47	15	12	50	74	46	120
40	24	M12×1.25	16	82.5	53	20	16	63	95	59	135
50	32	M16×1.5	16	90	53	20	16	75	107	69	143
63	32	M16×1.5	20	98	61	25	20	90	130	84	158
80	40	M20×1.5	20	110	64	25	20	110	150	102	174
100	40	M20×1.5	25	120	69	30	25	132	182	125	189

FAC

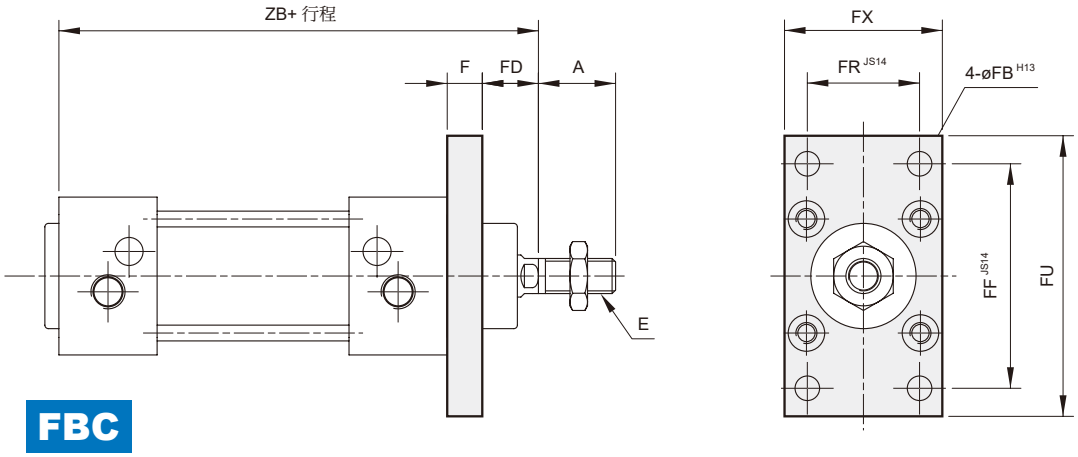

FBC

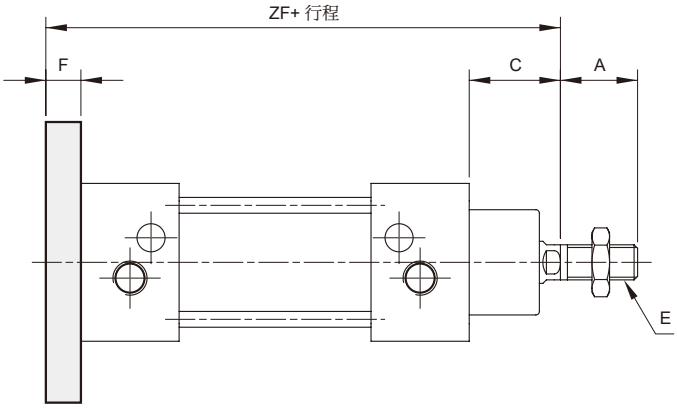

代號 / 內徑	A	C	E	F	FB	FD	FF	FR	FU	FX	ZB	ZF
32	22	26	M10×1.25	10	7	16	64	32	80	45	120	130
40	24	30	M12×1.25	10	9	20	72	36	90	52	135	145
50	32	37	M16×1.5	12	9	25	90	45	110	65	143	155
63	32	37	M16×1.5	12	9	25	100	50	120	75	158	170
80	40	46	M20×1.5	16	12	30	126	63	150	95	174	190
100	40	51	M20×1.5	16	14	35	150	75	170	115	189	205

YP 接頭

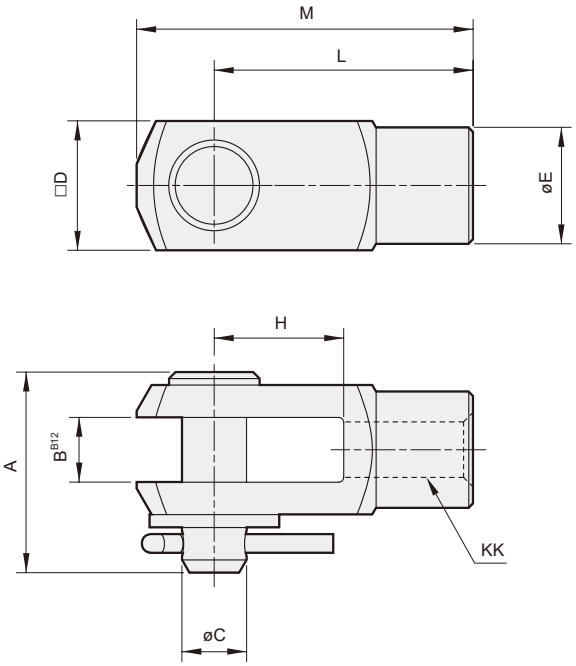

代號 / 內徑	A	B	C	D	E	H	L	M	KK
32	31	10	10	20	18	20	40	52	M10×1.25
40	38	12	12	24	20	24	48	62	M12×1.25
50	49	16	16	32	26	32	64	83	M16×1.5
63	49	16	16	32	26	32	64	83	M16×1.5
80	57.5	20	20	40	34	40	80	105	M20×1.5
100	57.5	20	20	40	34	40	80	105	M20×1.5

插銷

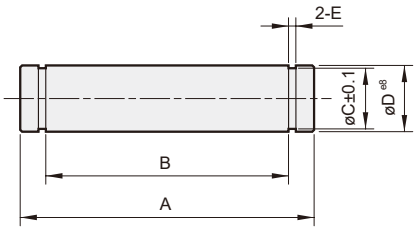

CA & CB 型配件用插銷尺寸表

代號 / 內徑	A	B	C	D	E	軸用 C 型扣環
32	51	46	9.6	10	1.1	A10
40	59	53	11.5	12	1.1	A12
50	66.5	61	11.5	12	1.1	A12
63	77	71	15.2	16	1.1	A16
80	97	91	15.2	16	1.1	A16
100	120	111	19	20	1.3	A20