MCT 系列

3 口 2 位柱塞式電磁閥 (常閉型)

mindman

選用表

密封材質

注意事項
(安裝前閱讀)

3/2 功能 1

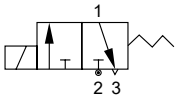

3/2 功能 2

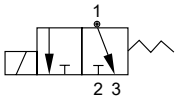

3/2 功能 3

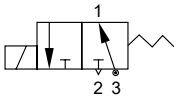

規格

- IP65 防水線圈。
- 連續循環，100% ED。
- 防爆等級 : EExm Ⅱ T4 或 Eex ia Ⅱ C T6 PTB 認證。
- 周圍溫度 : –15~+50°C (不凍結) 。
- 電壓容許差 : ±8%。
- 在不影響作動下，作任何角度安裝 (線圈位於上方最佳)。
- 開啟時間 : 20~60 ms
  關閉時間 : 40~120 ms

訂購代號

MCT — 06 — 2 — J — U — 5 — D — AC110 — □

型號

記號
06: 1/4"
10: 3/8"
15: 1/2"
20: 3/4"

指引
A, **0**, **1**, **2**, **3**, **4**, **5**, **6**,

密封材質
N: NBR
J: EPDM
V: Viton
Z: FFKM

排氣配件

U	無	無配件
F		PS 內牙
C		防塵 & 消音螺帽
P		1/8"PS 外牙

線圈
4: 標準型
5: 加大型
3E: 防爆型 (*)

電壓種類
AC220V(50/60)Hz
AC110V(50/60)Hz
DC24V

插座
無 : 端子型
D: 附燈型
G: 1/2" NPT

配管口螺牙
無 : Rc 牙
G: G 牙
NPT: NPT 牙

* 防爆型線圈 (3E) 不適用附燈型 (D) 插座。

電力消耗

線圈功率	4	5	3E
AC (VA)	19.5	23	9.2
DC (W)	15	18.5	10

排氣配件尺寸

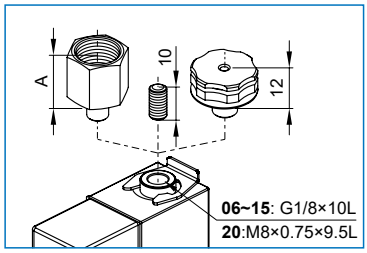

MCT-06/10

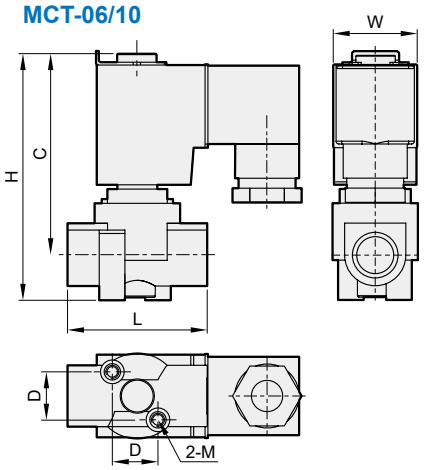

MCT-15/20

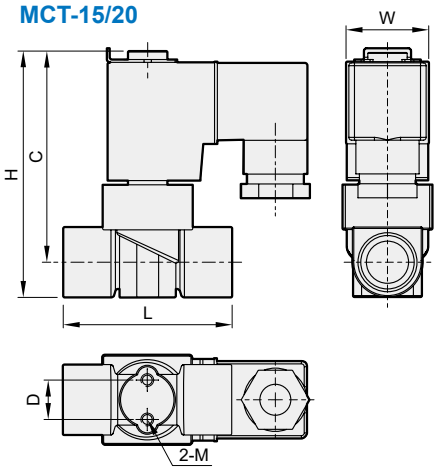

外觀尺寸

記號 / 代號		06	10	15	20
A		21	23	–	
C		71		74	
D		20		21	14
H		86		88	91
L		49		56	60
M		M5			M4
W	4	31		32	
	5, 3E	36			
重量 (kg)	4	0.43	0.41	0.43	0.55
	5	0.51	0.49	0.51	0.63
	3E	0.76	0.74	0.76	0.88

MCT: (鍛造銅閥體) 適用流體 : 水、空氣、瓦斯、輕油 (50 mm²/s 以下)、真空等。

記號 (配管口徑)	指引	密封材質	線圈	節流口徑 mm 本體	節流口徑 mm 配管	溫度 °C 線圈 4, 3E N	線圈 4, 3E J V	線圈 4, 3E Z	線圈 5 N	線圈 5 J V	線圈 5 Z	使用壓力 0 ~ bar 線圈 4 AC/DC, 功能 1	線圈 4 2	線圈 4 3	線圈 5 1	線圈 5 2	線圈 3E 1	線圈 3E 2	線圈 3E 3	CV 值	真空 torr
06(1/4) 10(3/8) 15(1/2) 20(3/4)	A	N J V Z	4 5 3E	1.0	1.6	-5 ~ 80	-10 ~ 145	-20 ~ 160	-5 ~ 80	-10 ~ 145	-20 ~ 185	12	10	3	16	12	11	10	3	0.02	10^{-2}
	0			1.3								9	10	3	12	12	8	10	3	0.05	
	1			1.6								7	10	2	8.5	12	6	10	2	0.10	
	2			2.0	2.0							5.5	8	2	7	10	5	8	2	0.15	
	3			2.5	2.5							4	6.5	1	5.5	8	3	6.5	1	0.20	
	4			3.0								2.5	4.5	1	4	5.5	2	4.5	1	0.31	
	5			4.0	3.0							1.5	4.5	1	2.5	5.5	1.5	4.5	1	0.51	10^{-1}
	6			5.0								0.8	4.5	1	1.5	5.5	0.8	4.5	1	0.65	