MDO* 系列

感應式圓形油壓缸

注意事項
(安裝前閱讀)

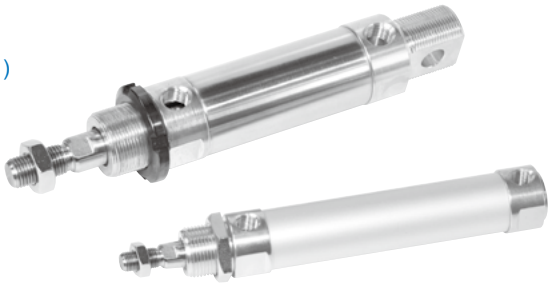

特點

- 圓形油壓缸 MDO* 系列，一律附有磁性感應，無緩衝裝置。

規格

型號	MDO*	
油缸內徑 (mm)	20	32
使用流體	已濾清之標準液壓油	
缸管材質	鋁合金管	不銹鋼管
最大使用壓力	3.5 MPa	
耐壓力	5 MPa	
使用速度範圍	0.5~300 mm/sec	
使用溫度範圍	–10~+60°C (不凍結)	
傳感器	LN01G	

MDOC	複動尾端擺動安裝型	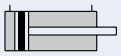
MDOA	複動平尾前端安裝型	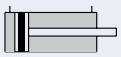
MDOD	複動雙軸型	
MDON	雙軸可調型	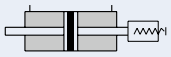

訂購代號

MDON — 32 — 100 — A — LB — Y

型號

內徑

行程

可調行程

無 : 標準型
A: 可調 25mm
B: 可調 50mm
* 僅適用於 **MDON**

安裝配件

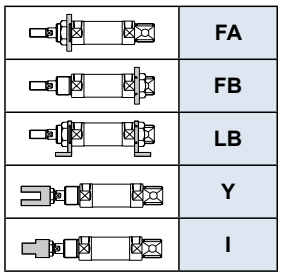

MDO* 標準行程 ø20, ø32

感應式圓形油壓缸

mindman

標準行程表

單位 : mm

內徑 (mm)	25	50	75	100	125	150	200	250	300
ø20	●	●	●	●	●	●	●	–	–
ø32	●	●	●	●	●	●	●	●	●

註 : 非標準行程亦可訂製。

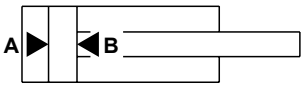

理論出力表

單位 : N

內徑 (mm)	軸徑 (mm)	受壓面積 (mm^2)		操作壓力 (MPa)						
				0.5	1.0	1.5	2.0	2.5	3.0	3.5
ø20	ø12	A	314	157	314	471	628	785	942	1099
		B	201	101	201	302	402	503	603	704
ø32	ø16	A	707	354	707	1061	1414	1768	2121	2475
		B	506	253	506	759	1012	1265	1518	1771

油壓缸出力計算方式

$$F = P \times A - f$$

F:	油缸出力	(N)
P:	使用壓力	(MPa)
A:	截面積	(mm^2)
f :	摩擦阻力	(N)

傳感器安裝

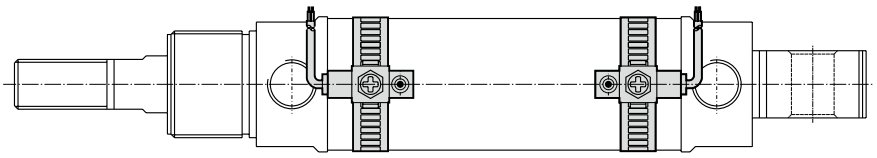

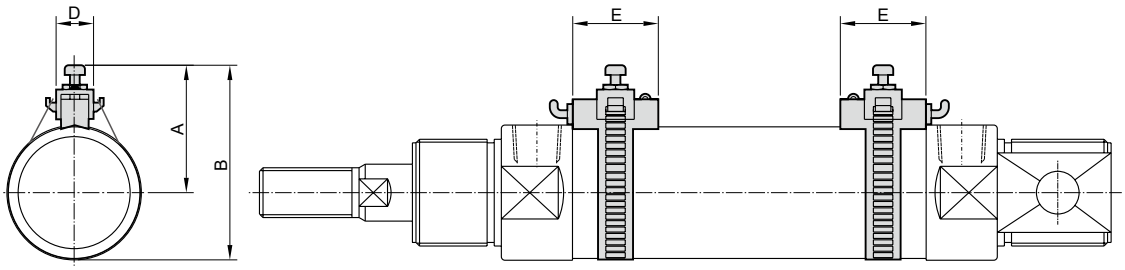

內徑	傳感器	A	B	D	E
20	LN01G	28	40.5	7	22
32	LN01G	33	49.5	7	22

MDO* 內部構造及主要零件 ø20, ø32

感應式圓形油壓缸

mindman

修理包 / 訂購代號

MDOSK ☐

內徑	修理包
20	MDOSK20 - 包括 No.8,9,10,11,12
32	MDOSK32 - 包括 No.8,9,10,11,12

MDODSK ☐

內徑	修理包
20	MDODSK20 - 包括 No.6,7,8,9,10
32	MDODSK32 - 包括 No.6,7,8,9,10

MDOA / MDOC

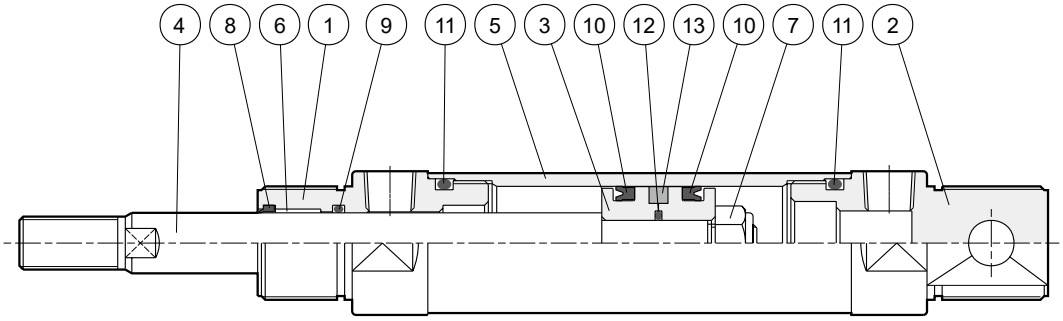

零件表

No.	名 稱	數量	No.	名 稱	數量	No.	名 稱	數量
1	前蓋	1	6	乾式軸承	1	11	前後蓋 O 型環	2
2	後蓋	1	7	螺帽	1	12	活塞 O 型環	1
3	活塞本體	1	8	灰塵刮刷環	1	13	磁石	1
4	活塞桿	1	9	軸封	1			
5	油缸本體	1	10	活塞 U 迫緊	2			

MDOD

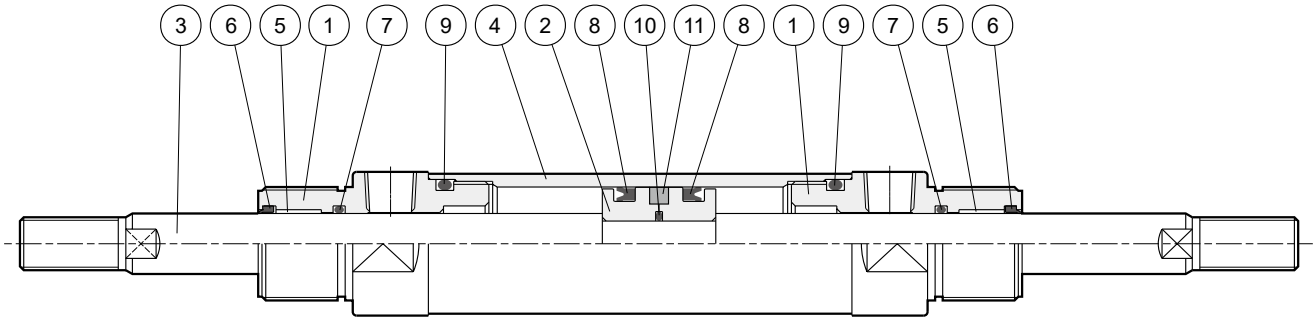

零件表

No.	名 稱	數量	No.	名 稱	數量	No.	名 稱	數量
1	前蓋	2	5	乾式軸承	2	9	前蓋 O 型環	2
2	活塞本體	1	6	灰塵刮刷環	2	10	活塞 O 型環	1
3	活塞桿	1	7	軸封	2	11	磁石	1
4	油缸本體	1	8	活塞 U 迫緊	2			

MDO* 外觀尺寸 ø20, ø32

感應式圓形油壓缸

MDOC

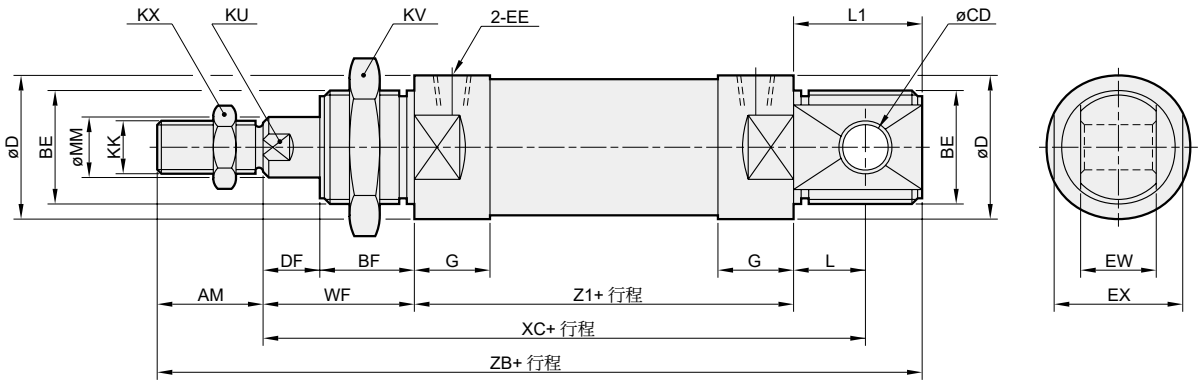

MDOA

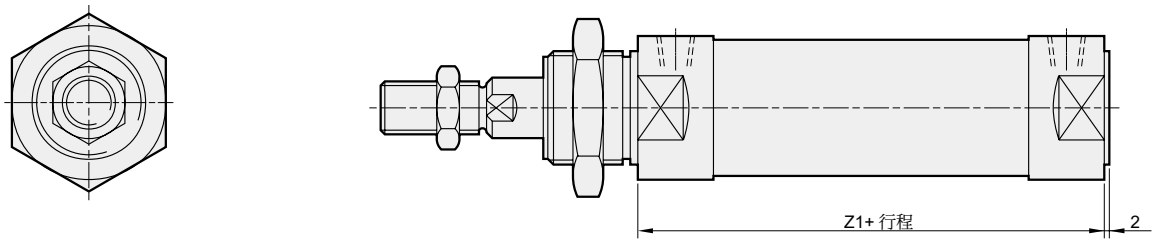

MDOD

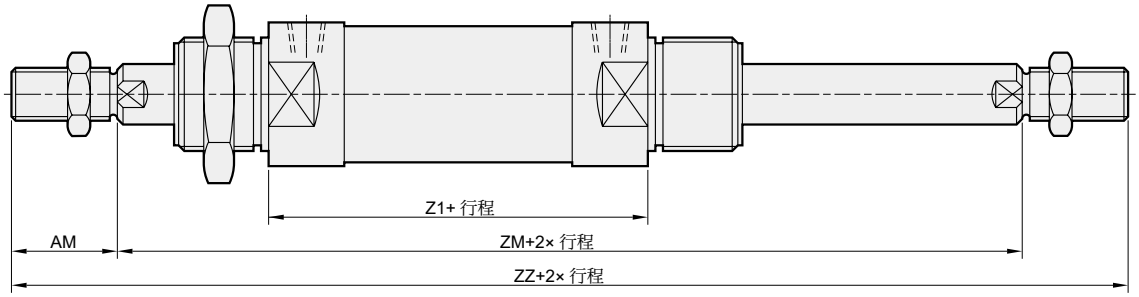

代號 / 內徑	AM	BE	BF	CD	D	DF	EE	EX	EW	G	KK	KU	KV	KX	L	L1	MM	WF	XC	Z1	ZB	ZM	ZZ
ø20	20	M22×1.5	20	10	28	8	Rc1/8	25	12	16	M10×1.25	10	27	17	15	25	12	28	130	87	160	143	183
ø32	28	M30×1.5	25	12	38	15	Rc1/4	35	20	20	M14×1.5	14	41	22	17	32	16	40	159	102	202	182	238

MDON (A : 可調行程 25mm)

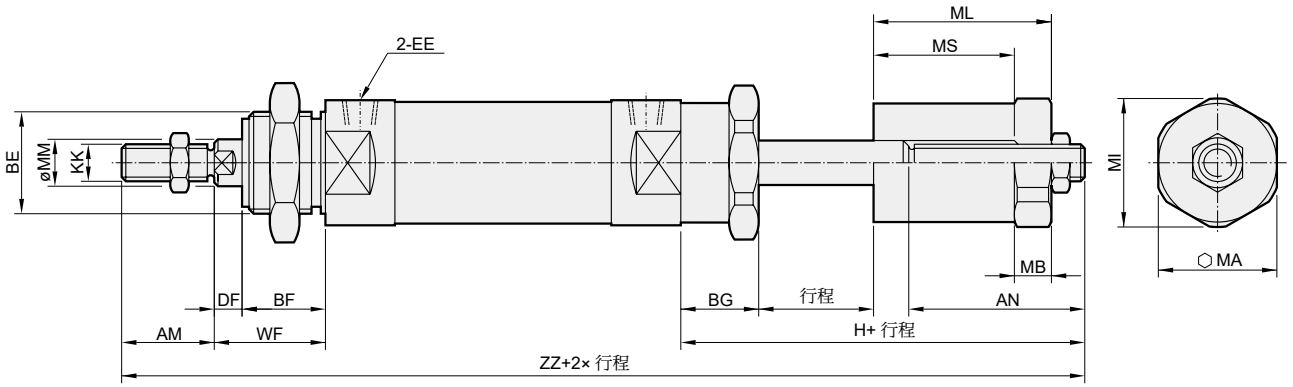

代號 / 內徑	AN	AM	BE	BF	BG	DF	EE	H	KK	MA	MB	MI	ML	MM	MS	WF	ZZ
ø20	48	20	M22×1.5	20	25	8	G1/8	81	M10×1.25	27	10	29	47	12	37	28	216
ø32	48	28	M30×1.5	25	30	15	G1/4	88	M14×1.5	32	10	35	47	16	37	40	258

MDON (B : 可調行程 50mm)

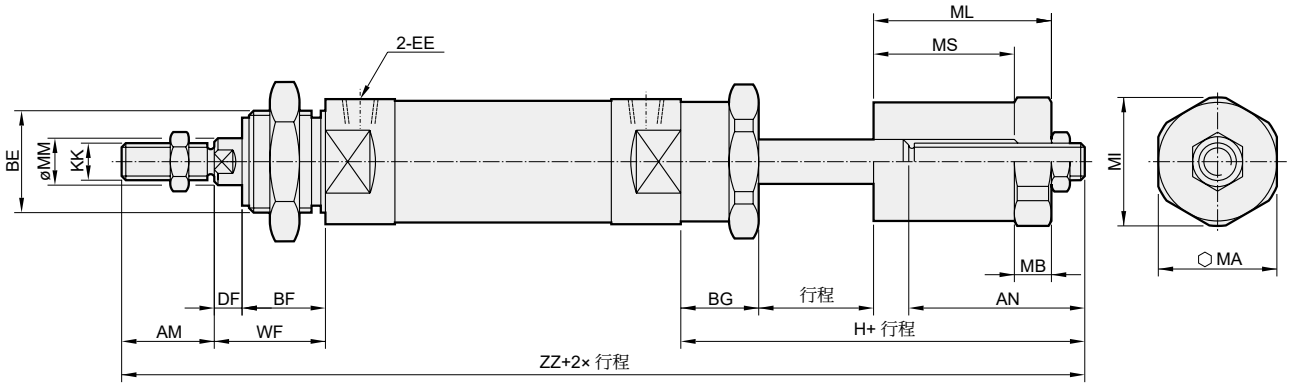

代號 / 內徑	AN	AM	BE	BF	BG	DF	EE	H	KK	MA	MB	MI	ML	MM	MS	WF	ZZ
ø20	73	20	M22×1.5	20	25	8	G1/8	106	M10×1.25	27	10	29	72	12	62	28	241
ø32	73	28	M30×1.5	25	30	15	G1/4	113	M14×1.5	32	10	35	72	16	62	40	283

FA

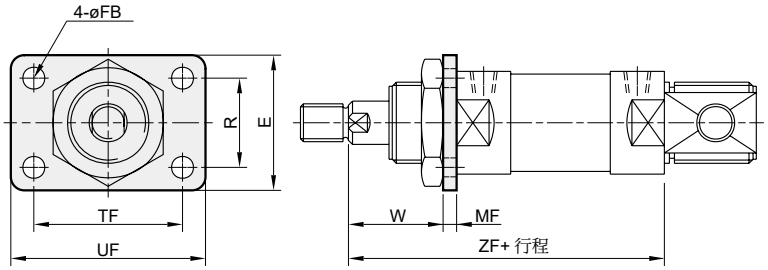

代號 / 內徑	E	FB	MF	R	TF	UF	W	ZF
ø20	38	7	6	21	51	68	22	115
ø32	50	7	9	33	55	72	31	142

FB

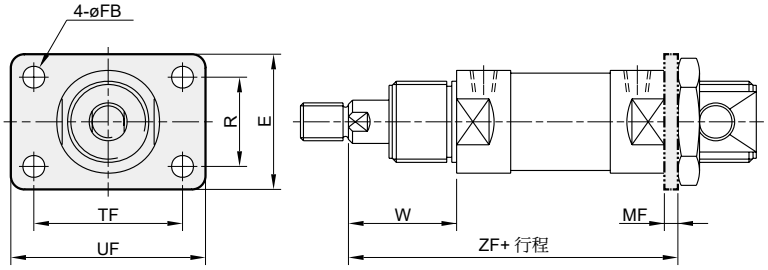

代號 / 內徑	E	FB	MF	R	TF	UF	W	ZF
ø20	38	7	6	21	51	68	28	121
ø32	50	7	9	33	55	72	40	151

LB

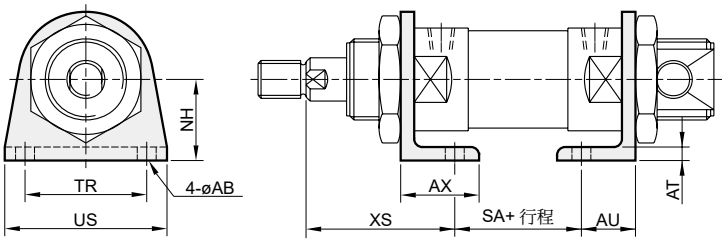

代號 / 內徑	AB	AT	AU	AX	NH	SA	TR	US	XS
ø20	7	5	17	25	25	63	40	54	40
ø32	7	5	20	30	35	72	40	55	55

LB

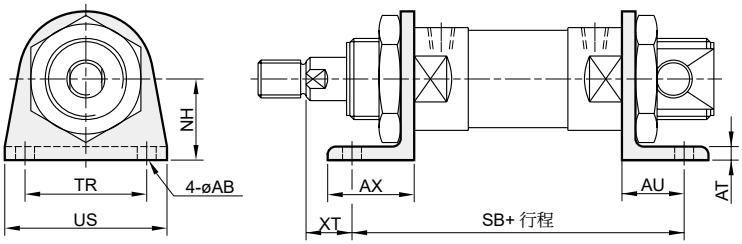

代號 / 內徑	AB	AT	AU	AX	NH	SB	TR	US	XT
ø20	7	5	17	25	25	121	40	54	11
ø32	7	5	20	30	35	142	40	55	20

ø20

ø32

Y 接頭

Y 型 - M10×1.25

* Y 型接頭插梢須另購

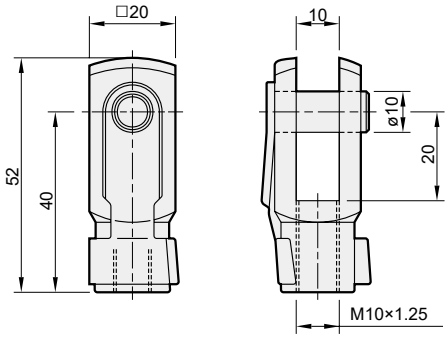

Y 型 - M14×1.5

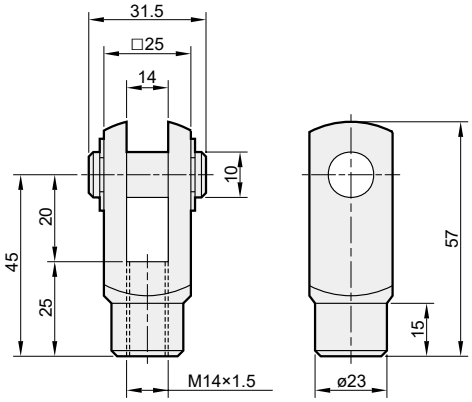

I 接頭

I 型 - M10×1.25

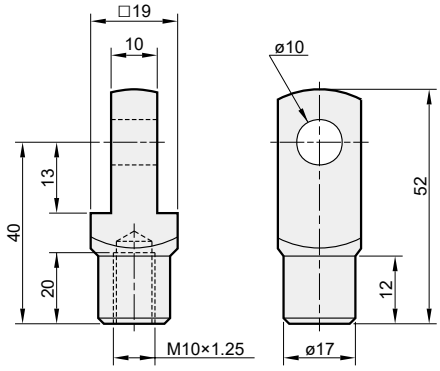

I 型 - M14×1.5

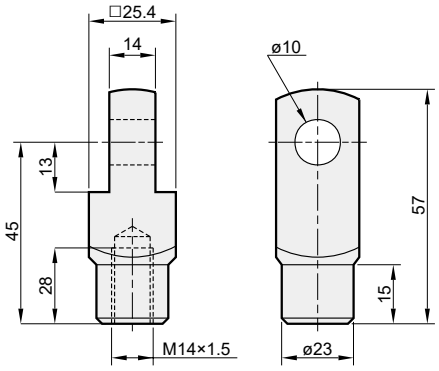

軸牙螺帽

N 型 - M10×1.25

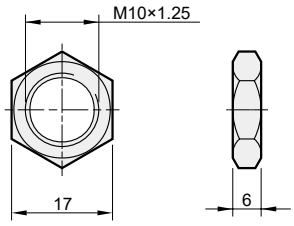

N 型 - M14×1.5

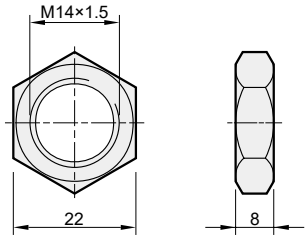

前蓋螺帽

N 型 - M22×1.5

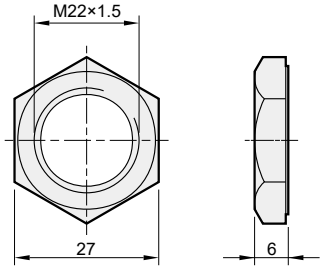
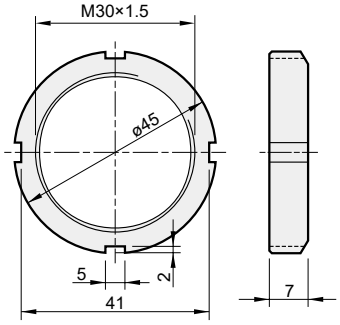
N 型 - M30×1.5B