METB 系列

滑台電動缸－皮帶驅動（不附馬達）

特點

- 皮帶驅動配合線軌傳輸。
- 結構採鋁合金材質。
- 使用不銹鋼帶密封，防止內部皮帶與線軌因粉塵髒污造成損壞。

規格

型號		METB		
尺寸	(mm)	42	55	80
最大速度	(m/s)	3	3	3
最大行程	(mm)	6000	6000	6000
最小行程	(mm)	100	100	100
皮帶輪轉一周距離	(mm)	90	120	160
皮帶輪齒數	(mm)	18	24	32
皮帶寬度（齒型 ATL5)	(mm)	12	16	25
最大轉速	(g/min)	2000	1500	1150
最大負載	Fx (N)	460	820	1650
	Fy (N)	1560	1850	4500
	Fz (N)	1560	1850	4500
力矩	Mx (Nm)	20	25	80
	My (Nm)	55	120	450
	Mz (Nm)	55	120	450
鋁擠型慣性矩	Ix (cm^4)	11.8	36	183
	Iy (cm^4)	14.2	45	226
重覆精度	(mm)	±0.05	±0.05	±0.05
軸徑向最大負載	(N)	220	300	300
空載扭力	(Nm)	>0.1	>0.5	0.9
傳感器		RCI（規格請參 5-8 頁）		
基本重量	(kg)	1.6	4.8	6
每 100mm 增加重量	(kg)	0.25	0.37	0.9

最大負載條件計算請參考下列公式

$$\frac{Fy_A}{Fy} + \frac{Fz_A}{Fz} + \frac{Mx_A}{Mx} + \frac{My_A}{My} + \frac{Mz_A}{Mz} \leq 1$$

* 有 A 字母者為計算值

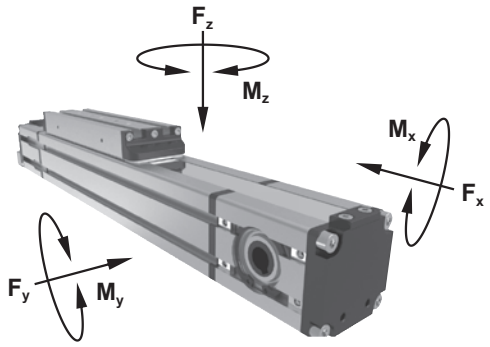

訂購代號

METB — 42 — 0100 — F08 L

型號

METB 中空軸

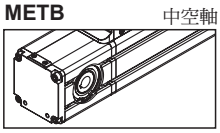

單軸

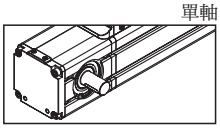

雙軸

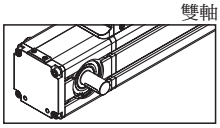

尺寸 (mm)

42	42×42
55	55×55
80	80×80

行程

100~6000 mm
(4 碼)

* 最小行程
單位：1mm

軸心樣式

尺寸	型式	ø	訂購代號
42	中空軸	8	F08
	單軸	12	M12
	雙軸	12	D12
55	中空軸	8	F08
	單軸	16	M16
	雙軸	16	D16
80	中空軸	19	F19
	單軸	19	M19
	雙軸	19	D19

單軸樣式

L	左側
R	右側

METB 性能圖表

滑台電動缸－皮帶驅動（不附馬達）

兩端安裝 － 水平容許負載

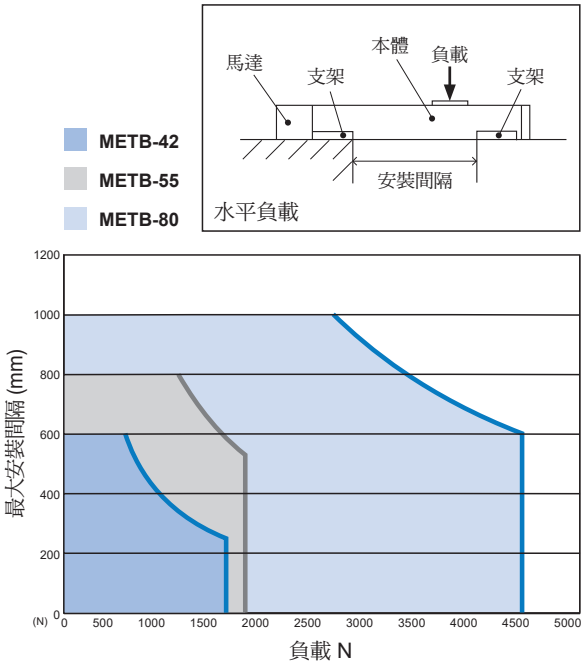

兩端安裝 － 側向容許負載

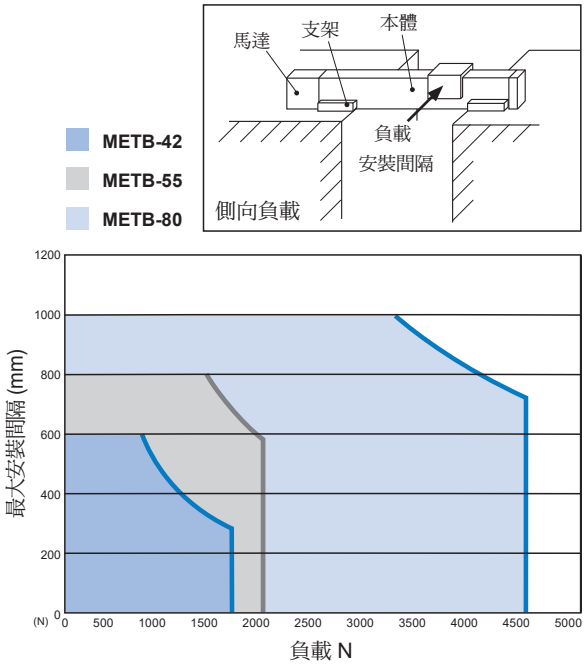

懸臂式安裝 － 水平容許負載

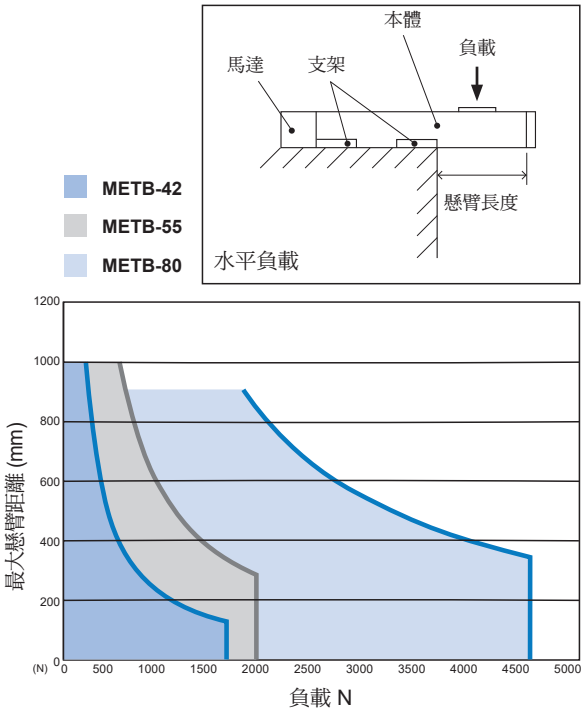

懸臂式安裝 － 側向容許負載

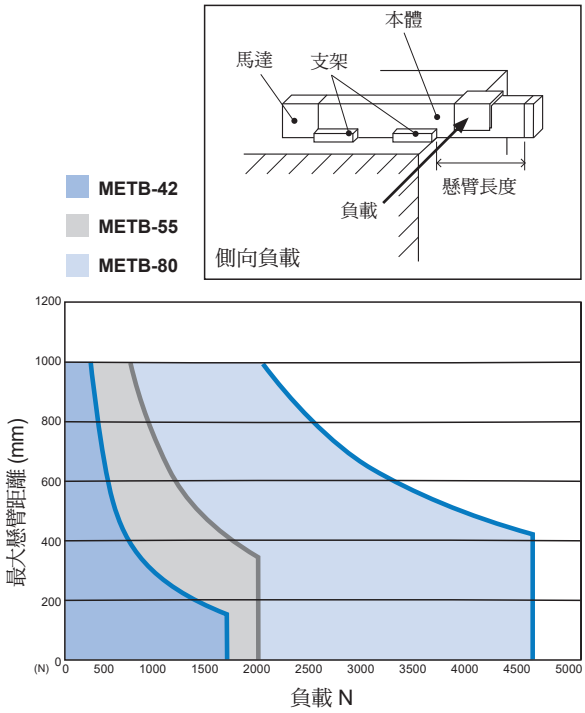

METB 外觀尺寸 □42~□80

滑台電動缸－皮帶驅動（不附馬達）

□42, □55

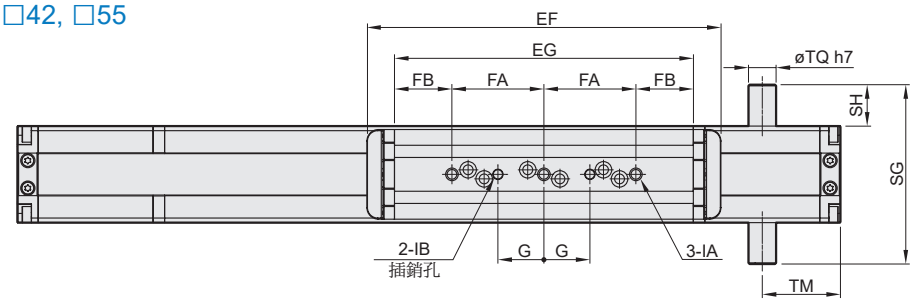

□80

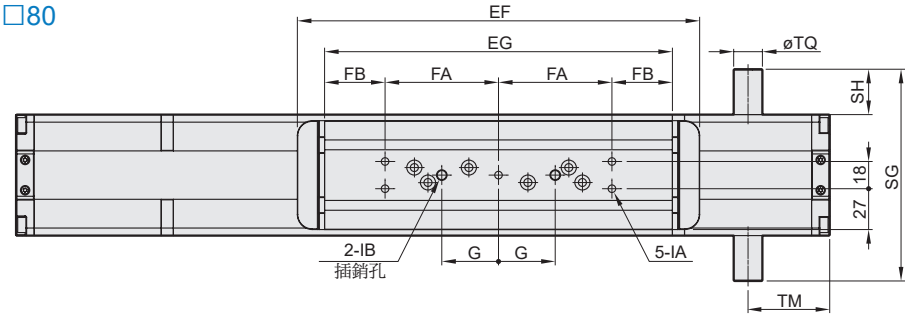

T 型槽尺寸

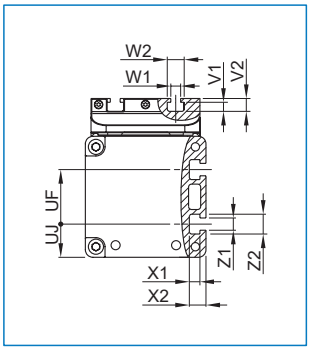

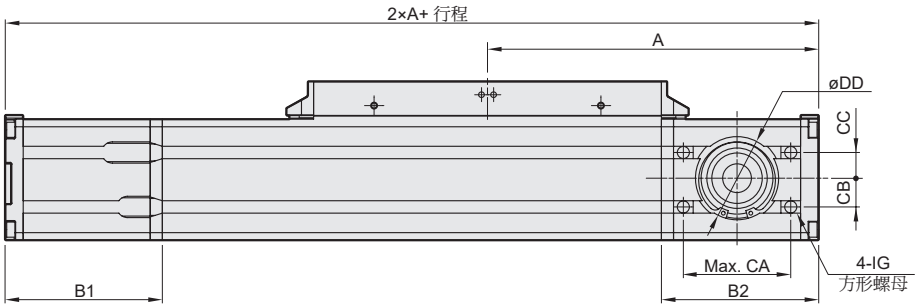

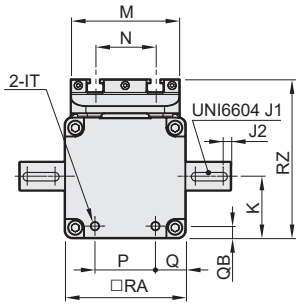

軸心樣式

中空軸

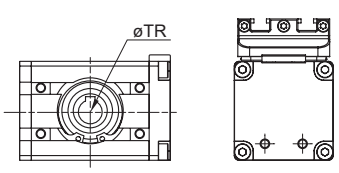

雙軸

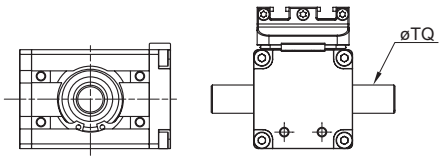

單軸：右側

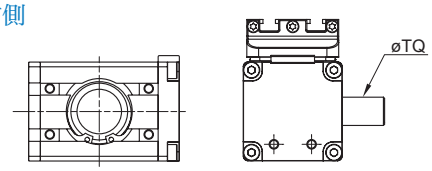

單軸：左側

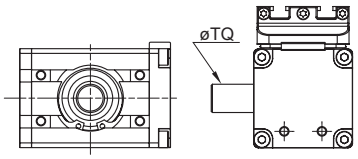

代號 / 尺寸	A	B1	B2	CA	CB	CC	DD	EF	EG	FA	FB	G	IA	IB	IG	IT
42	129.5	64	64	42	10	9.5	ø30×H7×1.7 深	154	130	40	25	20	M5×0.8×5 深	ø4×H7×5 深	M5×0.8 DIN 562	M4×6 深
55	166	88	88.5	55	8.5	13.5	ø32×H7×1.5 深	190	150	55	20	30	M5×0.8×7.5 深	ø5×H7×5 深	M5×0.8 DIN 562	M5×6 深
80	219	104	104	71	19.5	16.5	ø55×H7×2.75 深	266	230	75	40	37.5	M6×1.0×10 深	ø6×H7×10 深	M8×1.25 DIN 562	M6×4 深

代號 / 尺寸	J1	J2	K	M	N	P	Q	QB	RA	RZ	SG	SH	TM	TQ	TR	UF	UJ	V1	V2	W1	W2	X1	X2	Z1	Z2
42	4×4×14	4	21	39	20	16	13	7	42	59.5	78	18	34	12	8	19.5	11	3.2	4.9	5.3	8	3.2	4.9	5.3	8.6
55	5×5×20	3.5	25	50	28	23	16	8	55	76.5	93	19	49	16	8	22	16.5	4.2	6.2	5.2	8.4	4.3	6.3	5.3	8.6
80	6×6×25	5.5	41.5	72	40	40	20	8	80	105.25	140	30	54	19	19	36	22	6	8.5	6.5	11	7	11	8.2	13.2

端蓋安裝支架

(2 個 / 組)

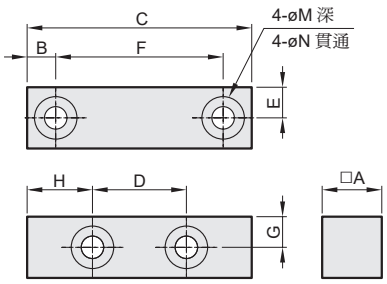

代號 / 尺寸	A	B	C	D	E	F	G	H	M	N	重量 (g)	訂購代號
METB-42	14	5	42	16	7	32	7	13	8×4.4 深	4.5	65	**LB-EB1-42**
METB-55	15	7	55	23	7.5	41	7	16	10×5 深	5.5	100	**LB-EB1-55**
METB-80	16	8	80	40	8	64	8	20	11×6 深	6.6	160	**LB-EB1-80**

中間支承座

(2 個 / 組)

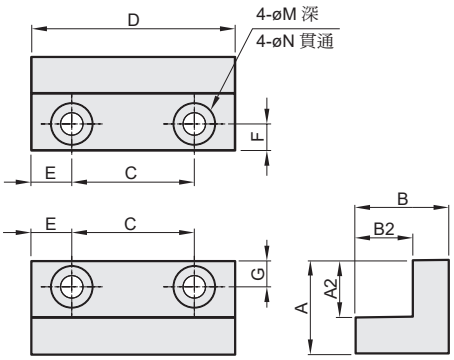

代號 / 尺寸	A	A2	B	B2	C	D	E	F	G	M	N	重量 (g)	訂購代號
METB-42	17	12	17	12	25	40	7.5	6	6	10×3.5 深	5.5	45	**MS-EB1-42**
METB-55	23	14	23	14	30	50	10	6.5	6.5	10×5.5 深	5.5	130	**MS-EB1-55**
METB-80	32	19	34	21	40	60	10	8	10	15×8.6 深	9	310	**MS-EB1-80**

傳感器安裝

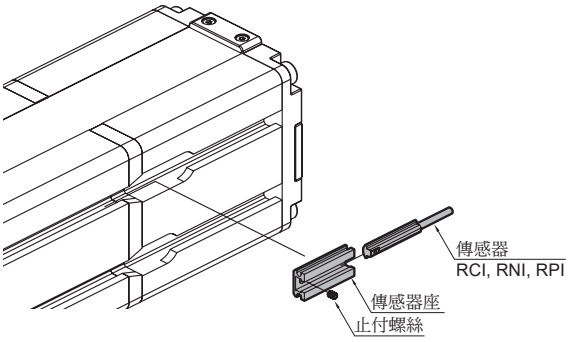

傳感器座

AK-EB1 (僅適用尺寸 80)
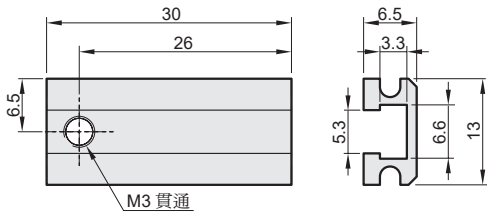
重量 : 15 g