METFB-32 系列

滑台電動缸－皮帶驅動（不附馬達）

mindman

選用表
使用範例
量測工具
參考資料
馬達選用
控制器

馬達類型	伺服 / 步進	驅動類型	時規皮帶
使用環境	標準	導軌類型	線性滑軌

規格

型號		METFB-32
位置重覆精度	(mm)	±0.05
導程	(mm/rev)	72
皮帶齒距	(mm)	3
行程	(mm)	100~2000
空載扭矩	(N.m)	0.2
槽型光電傳感器		RLT

搭配電機			AC 伺服馬達		步進馬達
馬達規格			200W	400W	□42
最高速度 *1		(mm/s)	2400		720
額定負載 *2	水平	(kg)	5	10	3.5
	垂直	(kg)	–		–

*1. 馬達加速 / 減速時間設定為 0.5 秒。
*2. 不適用於垂直安裝。

電動缸 / 訂購代號

電動缸不附馬達 ／ 可選配步進馬達 (*2)

METFB－32 N － 1000 BW － S42 － CK10 03 N 015

型號 ／ 規格 ／ ① ② ③ ④ ⑤ ⑥ ⑦ ⑧

① 滑軌安裝

N	無滑軌
GR	右側滑軌
GL	左側滑軌

② 行程

100~2000 mm

③ 馬達位置

BW	上折
BM	下折

④ 法蘭面（馬達安裝用）

搭配馬達廠牌 (*1)		馬達容量 / 尺寸	
M	三菱	40	200/400W 伺服
	安川		
	台達		
P	國際	20	200W 伺服
		40	400W 伺服
S	金器	42	□42 步進 NEMA 17
B			

*1. 標準品不附馬達，法蘭面搭配馬達廠牌請參「馬達選用表」。
*2. 可另購 RS485 通訊傳輸線 (CK10-C035) 以調校控制器。

⑤

控制器	馬達
CK10	SM（僅適用 S42）
CM20 *	BM（僅適用 B42）

* 需搭配傳感器

⑥ 馬達線 + 編碼線長

01	1 m（僅適用 CM20）
015	1.5 m（僅適用 CK10）
03	3 m（標配）
05	5 m

⑦ 接點方式

N	NPN

⑧ I/O 線長

015	1.5 m（標配）
03	3 m

傳感器組 / 訂購代號

RZ －EB2－ N

傳感器組 ／ 傳感器樣式

* 含 RLT 傳感器、傳感器固定座、螺栓和線材 2m。

N	NPN
P	PNP

配件包 / 訂購代號

AK － EB2 － 32

配件包 ／ 規格

* 含光遮片、螺栓。

METFB-32 滑軌 & 傳感器安裝

滑台電動缸－皮帶驅動（不附馬達）

mindman

滑軌安裝

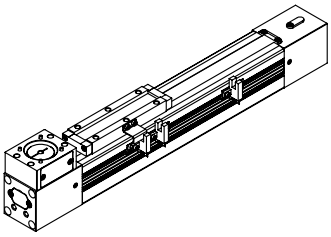

N 無滑軌

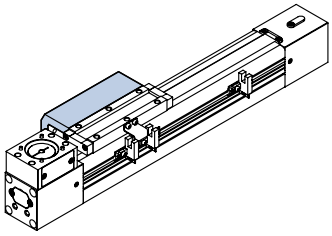

GR 右側滑軌

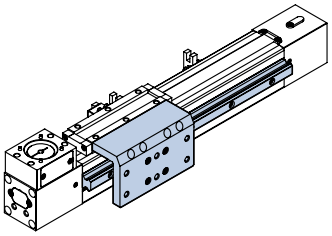

GL 左側滑軌

馬達位置

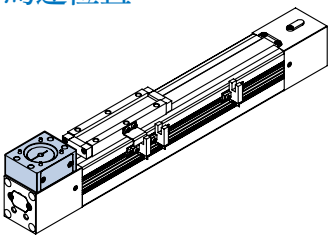

BW 馬達上折

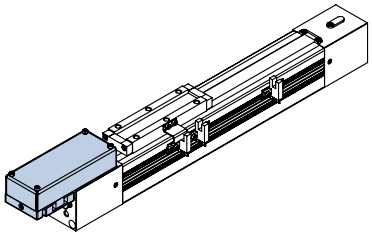

BM 馬達下折

槽型光電傳感器安裝

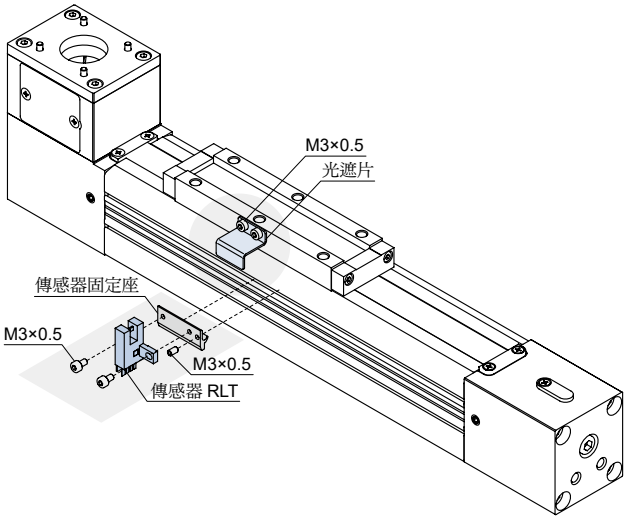

傳感器組

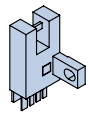	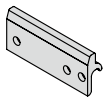		
傳感器 (×1)	傳感器固定座 (×1)	螺栓 (×1)	螺栓 (×2)

* 附線材 2m

配件包

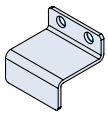	
光遮片 (×1)	螺栓 (×2)

重量

單位 : kg

型號	基本重量 **METFB-32N**	行程 100 mm **METFB-32N**	基本重量 (附滑軌) **METFB-32G***	行程 100 mm (附滑軌) **METFB-32G***
規格			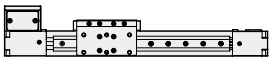	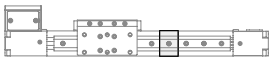
32	2.06	0.36	2.7	0.49

* 此表為馬達上折的基本重量。

METFB-32 性能圖表

滑台電動缸－皮帶驅動（不附馬達）

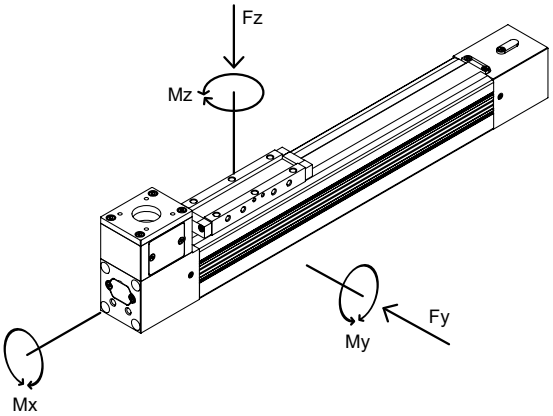

靜態容許負載力矩表

型號		Mx	My	Mz	Fy	Fz
		最大容許力矩 (N.m)			容許負荷 (N)	
METFB-32	無滑軌	5.5	22	22	–	500
	附滑軌	47.5	48	48	2800	3300

注意：由於一些未定義的使用情形，上述最大值在使用上請降低 10~20 % 以確保安全。

最大負載條件計算請參考下列公式

$$\frac{M_{xA}}{M_x} + \frac{M_{yA}}{M_y} + \frac{M_{zA}}{M_z} + \frac{F_{yA}}{F_y} + \frac{F_{zA}}{F_z} \leq 1$$

* 有 A 字母者為計算值

電動缸固定位置

METFB-32 無滑軌

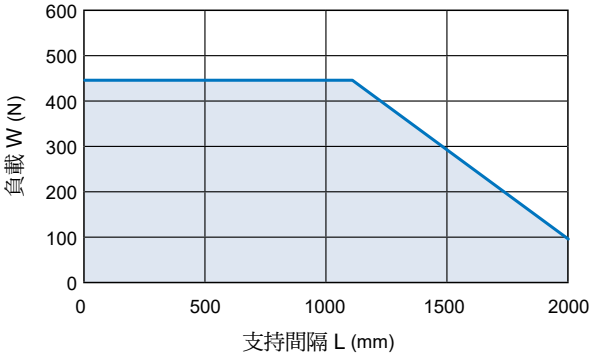

METFB-32 附滑軌

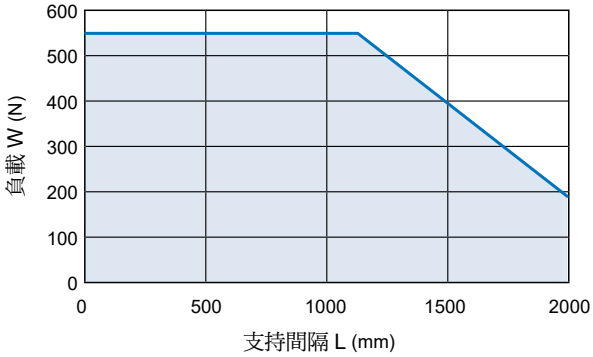

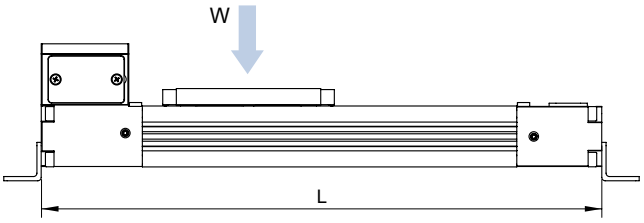

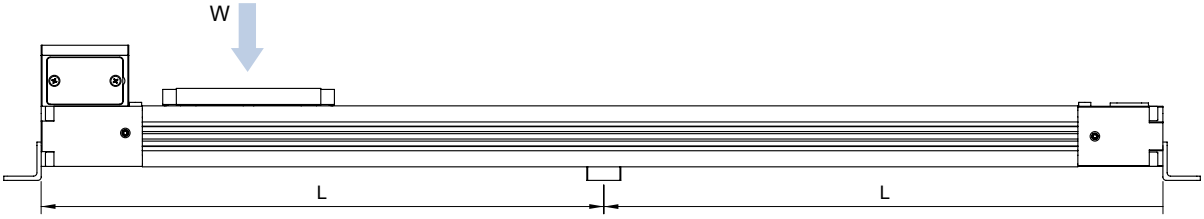

說明

- 支持間隔中之偏差量若在 0.5~1mm 範圍內，允許超出其極限值。
- 支持間隔中之偏差量若在 1~1.5mm (最大值) 範圍內，需降低其極限值。

METFB-32 外觀尺寸

滑台電動缸－皮帶驅動（不附馬達）

mindman

N **BW** 無滑軌 • 馬達上折

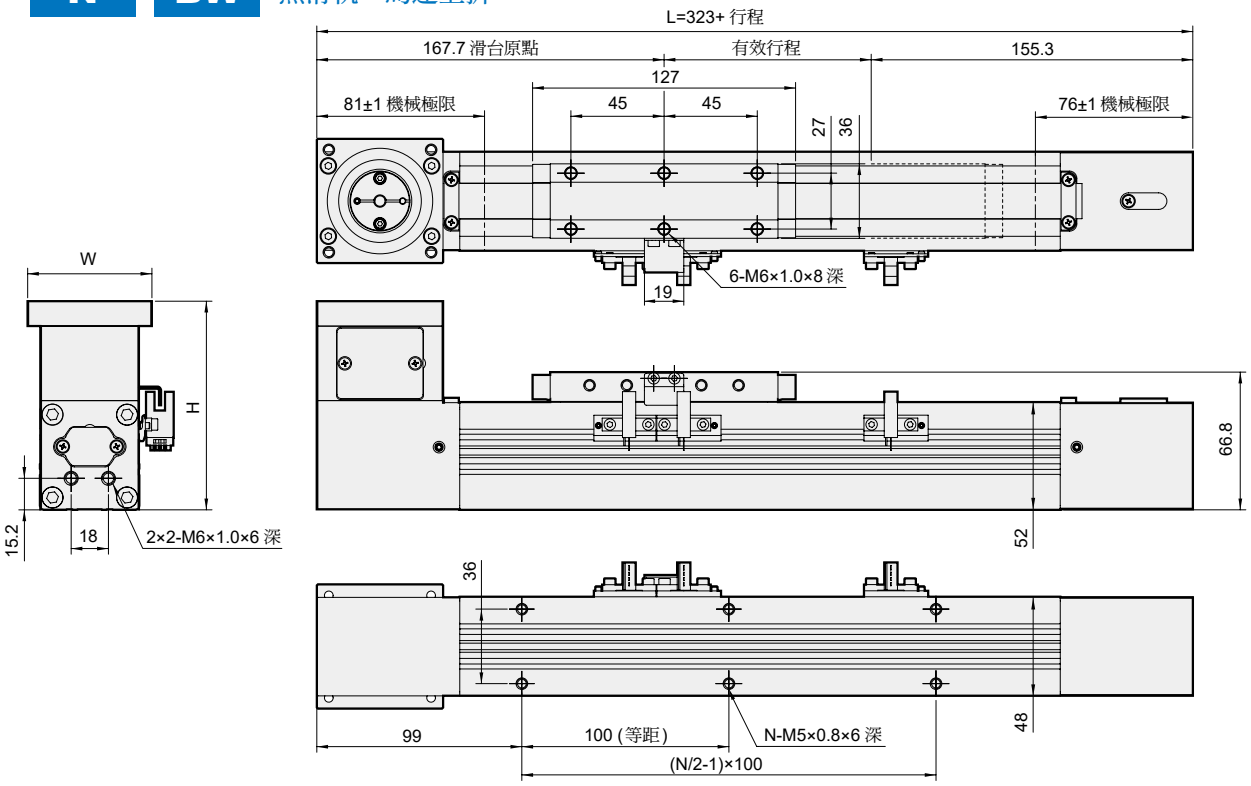

GL **BW** 左側滑軌 • 馬達上折

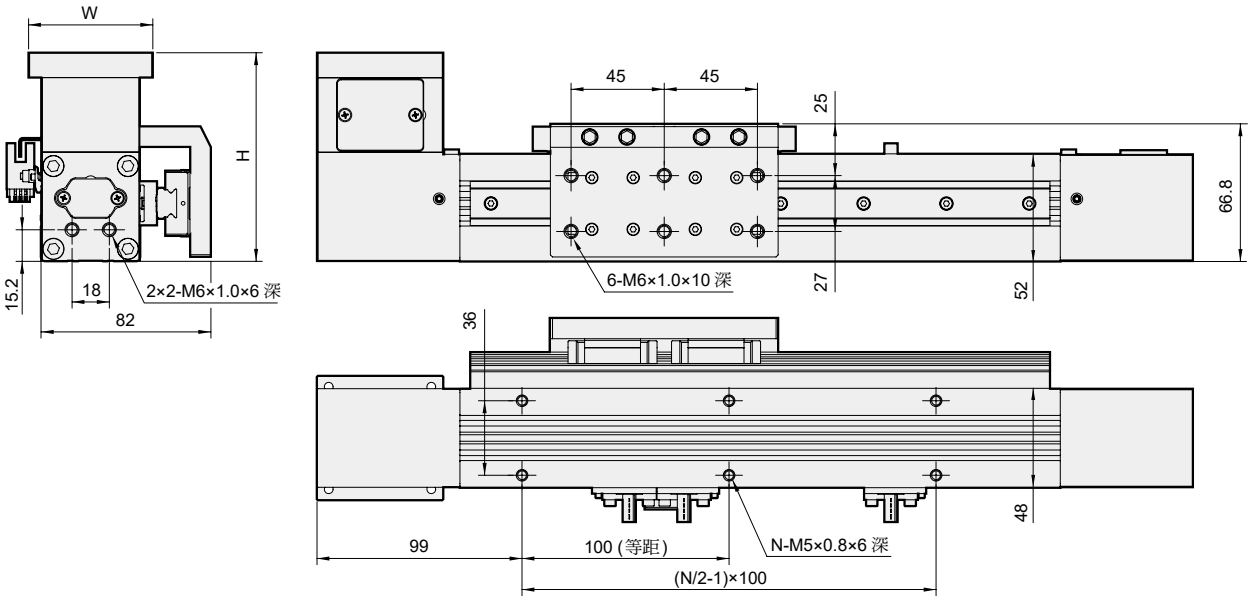

單位：mm

行程 / 代號	100	200	300	400	500	600	700	800	900	1000	1100	1200	1300	1400	1500	1600	1700	1800	1900	2000
L	423	523	623	723	823	923	1023	1123	1223	1323	1423	1523	1623	1723	1823	1923	2023	2123	2223	2323
N	6	8	10	12	14	16	18	20	22	24	26	28	30	32	34	36	38	40	42	44

馬達 / 代號	伺服	步進
W	60	47.6
H	100.8	94.8

METFB-32 外觀尺寸

滑台電動缸－皮帶驅動（不附馬達）

mindman

N **BM** 無滑軌 • 馬達下折

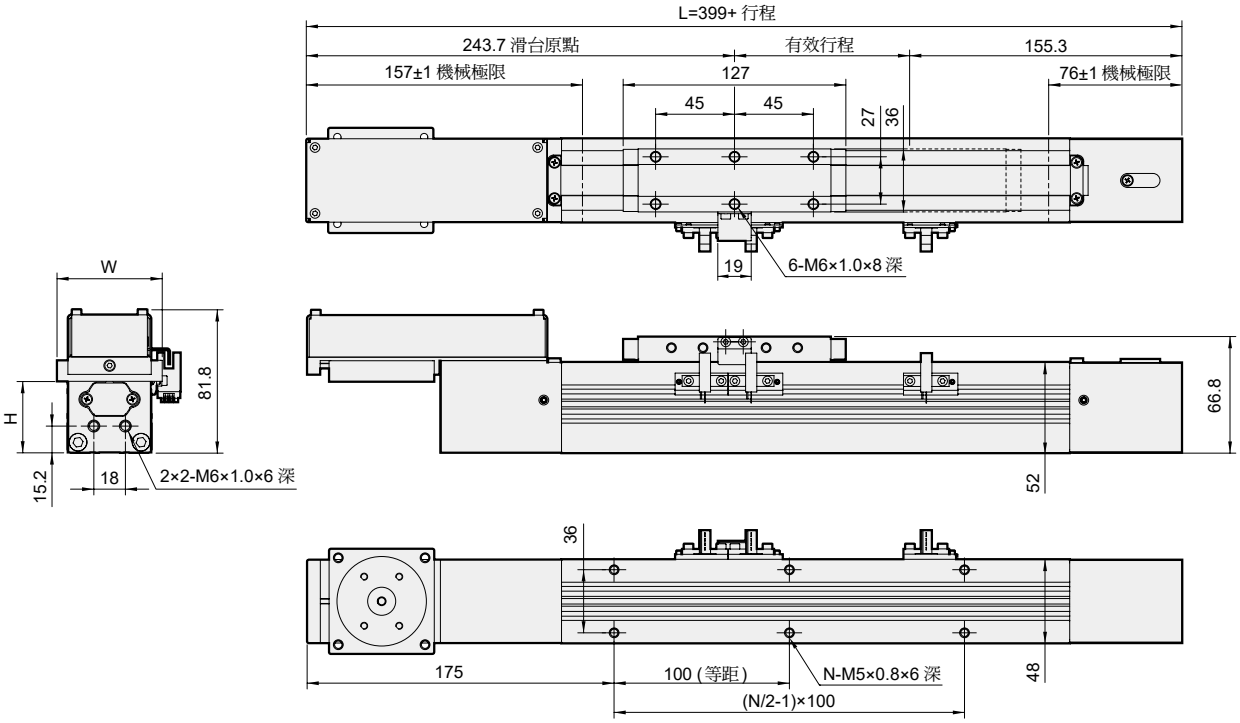

GL **BM** 左側滑軌 • 馬達下折

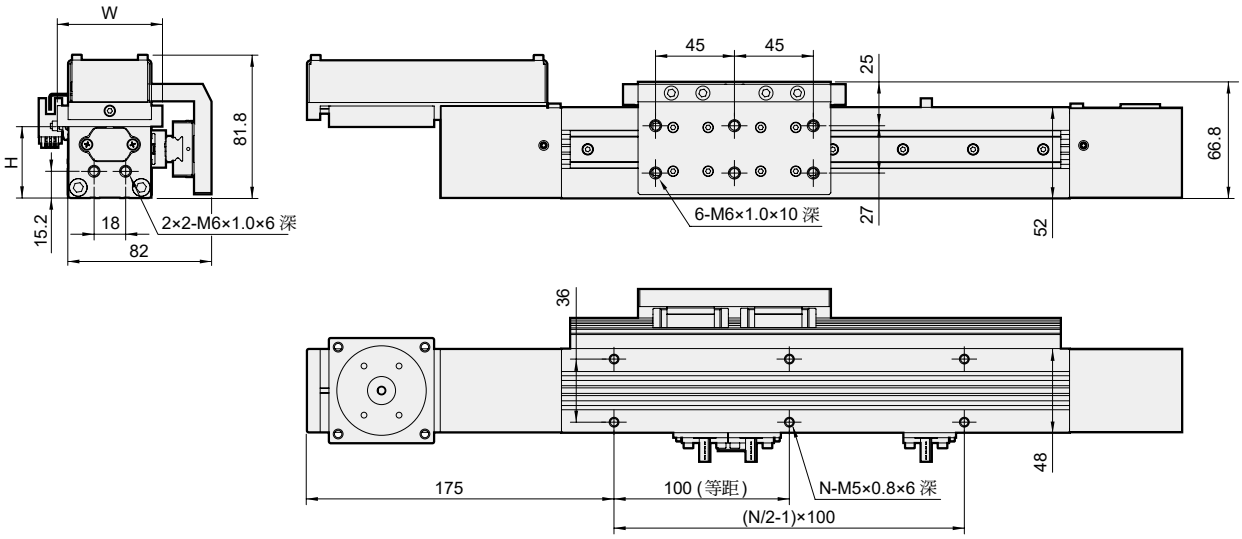

單位：mm

行程 / 代號	100	200	300	400	500	600	700	800	900	1000	1100	1200	1300	1400	1500	1600	1700	1800	1900	2000
L	499	599	699	799	899	999	1099	1199	1299	1399	1499	1599	1699	1799	1899	1999	2099	2199	2299	2399
N	6	8	10	12	14	16	18	20	22	24	26	28	30	32	34	36	38	40	42	44

馬達 / 代號	伺服	步進
W	60	47.6
H	40.8	42.8

METFB-32 安裝配件

滑台電動缸－皮帶驅動（不附馬達）

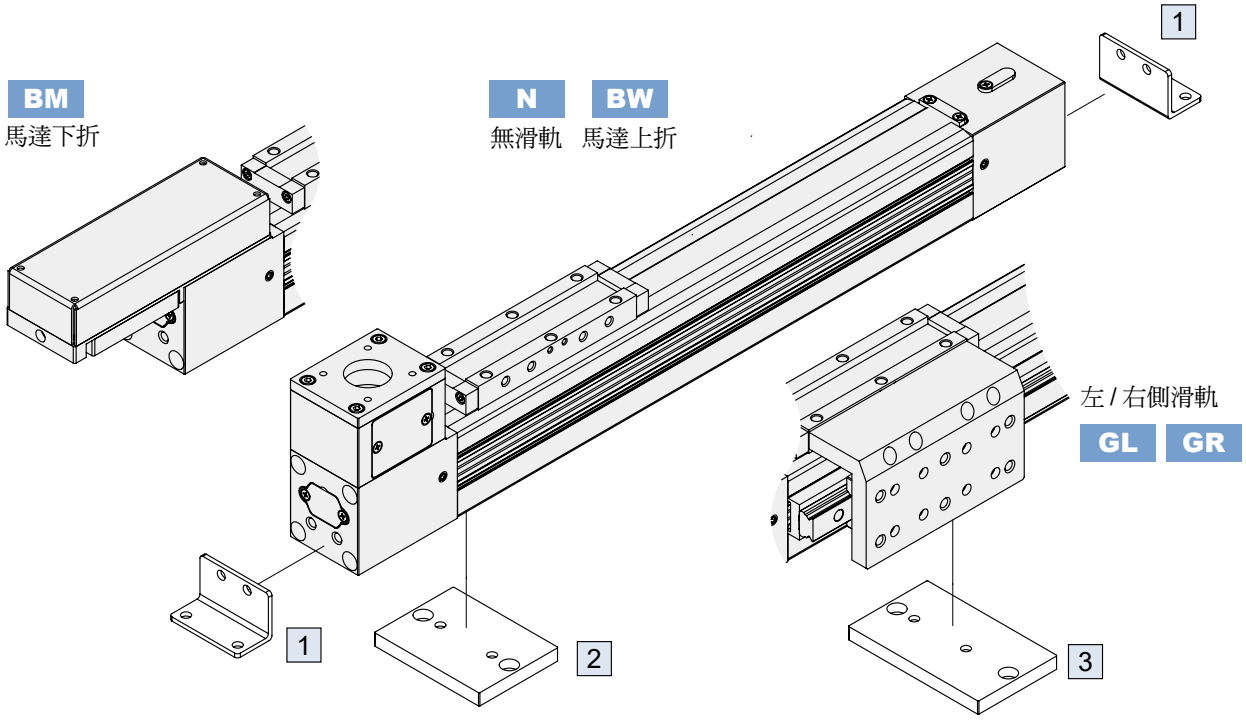

1 端蓋安裝支架 (2個/組) * 不適用於馬達下折 (BM)

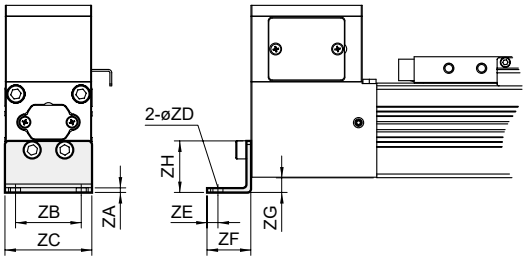

2 中間支承座 * 用於無滑軌 (N) 安裝

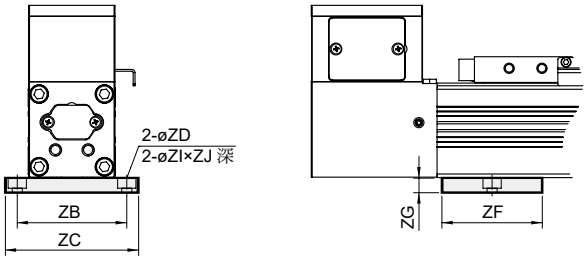

3 中間支承座 * 用於附滑軌 (GR / GL) 安裝

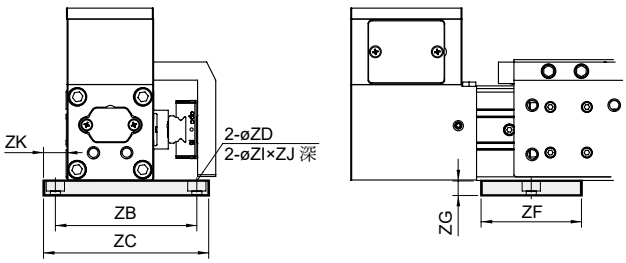

單位 : mm

項目	ZA	ZB	ZC	ZD	ZE	ZF	ZG	ZH	ZI	ZJ	ZK	重量 (g)	訂購代號
1	2.5	36	47.6	5.5	6	24	8	28.3	–	–	–	46	**LB-EB2-32**
2	–	60	72	5.5	–	55	8	–	10	5.5	–	82	**MS-EB2-32**
3	–	78	90	5.5	–	55	8	–	10	5.5	12.5	103	**MS-EB2-32G**