METG2-4 系列

滑台電動缸－內崁式螺桿驅動（不附馬達）

Mindman

選用表
使用範例
內部構造
量測工具
參考資料
馬達選用
注意事項
（安裝前閱讀）

規格

型號		METG2-4		
位置重複精度	(mm)	±0.01		
螺桿導程	(mm)	2	5	10
最高速度 (*1)	(mm/s)	100	300	600
AC 伺服器馬達	(W)	100		
額定負載 水平使用	(kg)	25	20	12
額定負載 垂直使用	(kg)	8	5	2
標準行程 (*2)	(mm)	50~800 / 50 間隔		
滾珠螺桿外徑	(mm)	C7ø12		
槽型光電傳感器		PU-Y974(P)		

*1. 馬達加減速設定 0.2 秒。
*2. 行程超過 600 時，會產生螺桿偏擺，請調降速度。

訂購代號

METG2 — 4 — L02 — 100 — BC — M10 — C4

- 型號：METG2
- 規格：4
- 行程：50~700 mm，50 mm pitch

螺桿導程

L02	2 mm
L05	5 mm
L10	10 mm

馬達位置

BC	直結
BM	下折
BR	右折
BL	左折

法蘭面（馬達安裝用）

搭配馬達廠牌 (*1)		馬達容量	
M	三菱	10	100W 伺服
M	安川	10	100W 伺服
M	台達	10	100W 伺服
P	國際	10	100W 伺服

原點傳感器 (*2)

外掛型	
C	馬達側
D	反馬達側
無傳感器	
E	無傳感器

端點極限傳感器

外掛型	
3	1 只
4	2 只
無傳感器	
5	無傳感器

*1. 標準品不附馬達，法蘭面搭配馬達廠牌請參「馬達選用表」。
* 2. 選擇行程 50 時，傳感器安裝有以下限制
1. 原點與極限需放置於不同側。
2. 滑座左右兩側皆需安裝感應片。

容許負載力矩表

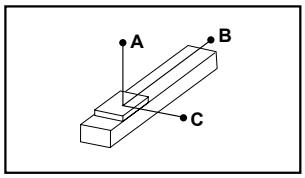

單位 : mm

水平安裝		A	B	C
導程2	12kg	1000	55	80
	18kg	750	35	50
	25kg	500	23	32
導程6	10kg	550	53	70
	15kg	350	32	45
	20kg	250	22	31
導程12	8kg	305	59	75
	10kg	240	45	57
	12kg	195	37	47

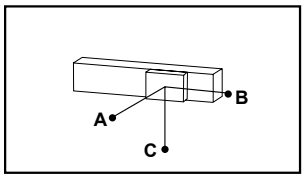

單位 : mm

牆面安裝		A	B	C
導程2	12kg	80	55	1000
	18kg	50	35	750
	25kg	32	23	500
導程6	10kg	72	52	550
	15kg	45	32	340
	20kg	31	22	250
導程12	8kg	75	59	300
	10kg	58	45	240
	12kg	47	37	190

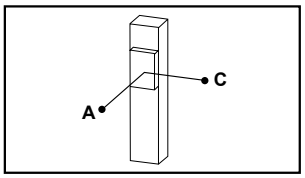

單位 : mm

垂直安裝		A	C
導程2	4kg	195	195
	8kg	100	100
導程6	3kg	200	200
	5kg	120	120
導程12	1.5kg	350	350
	2kg	260	260

- 倒吊使用無法套用標準規範，如有需要請洽業務人員。

METG2-4 外觀尺寸

滑台電動缸－內崁式螺桿驅動（不附馬達）

BC
馬達直結

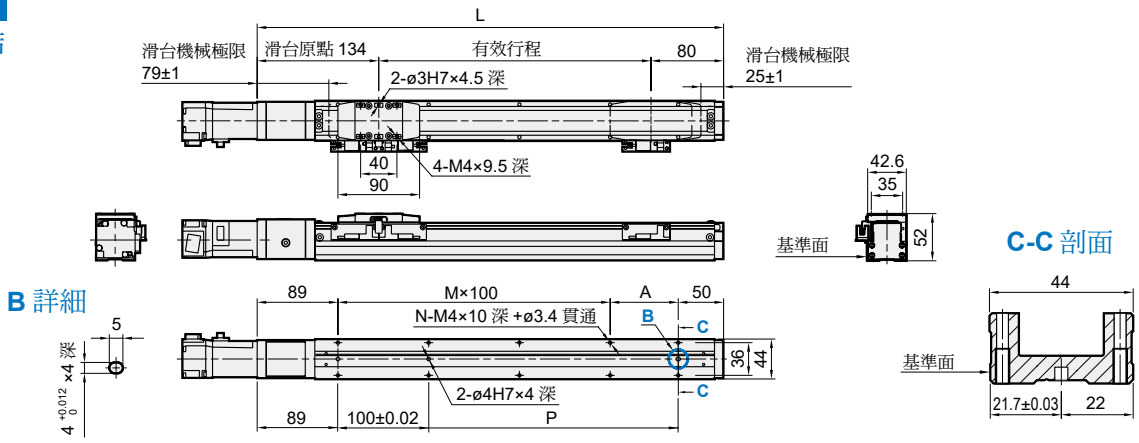

單位 : mm

行程	50	100	150	200	250	300	350	400	450	500	550	600	650	700	750	800
L	264	314	364	414	464	514	564	614	664	714	764	814	864	914	964	1014
A	25	75	25	75	25	75	25	75	25	75	25	75	25	75	25	75
M	1	1	2	2	3	3	4	4	5	5	6	6	7	7	8	8
N	6	6	8	8	10	10	12	12	14	14	16	16	18	18	20	20
P	25	75	125	175	225	275	325	375	425	475	525	575	625	675	725	775
重量 (kg)	0.95	1.12	1.29	1.47	1.65	1.83	2.01	2.19	2.37	2.55	2.73	2.91	3.09	3.27	3.45	3.63

BM
馬達下折

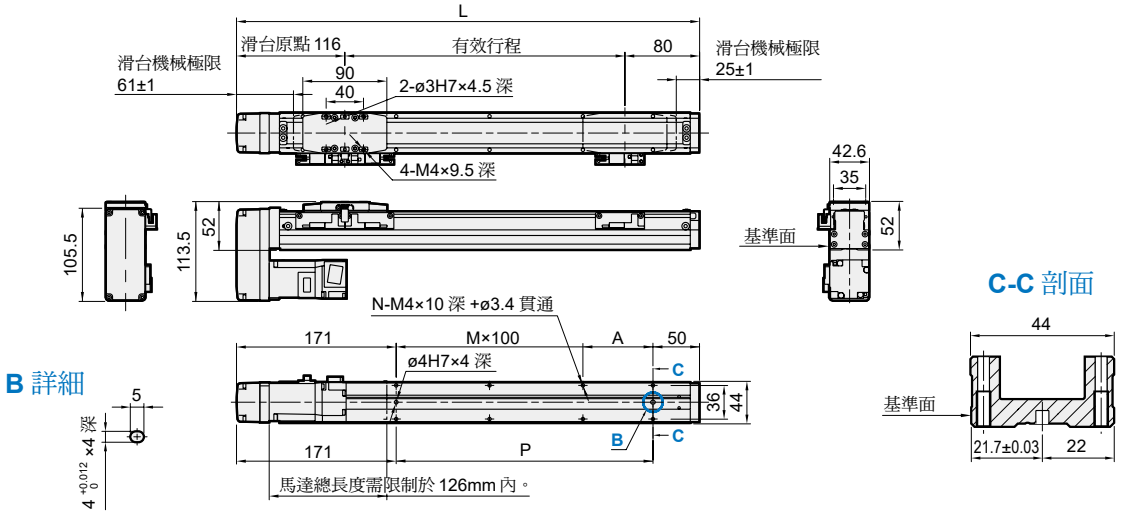

單位 : mm

行程	50	100	150	200	250	300	350	400	450	500	550	600	650	700	750	800
L	246	296	346	396	446	496	546	596	646	696	746	796	846	896	946	996
A	25	75	25	75	25	75	25	75	25	75	25	75	25	75	25	75
M	1	1	2	2	3	3	4	4	5	5	6	6	7	7	8	8
N	6	6	8	8	10	10	12	12	15	14	16	16	18	18	20	20
P	25	75	125	175	225	275	325	375	425	475	525	575	625	675	725	775
重量 (kg)	1.04	1.22	1.44	1.58	1.76	1.94	2.12	2.3	2.48	2.66	2.84	3.02	3.2	3.38	3.56	3.74

* 馬達下折時，若選用煞車馬達，或是超出馬達總長度限制時，無法套用標準 PIN 孔，如有需求請洽業務人員。

METG2-4 外觀尺寸

滑台電動缸－內崁式螺桿驅動（不附馬達）

BL

馬達左折

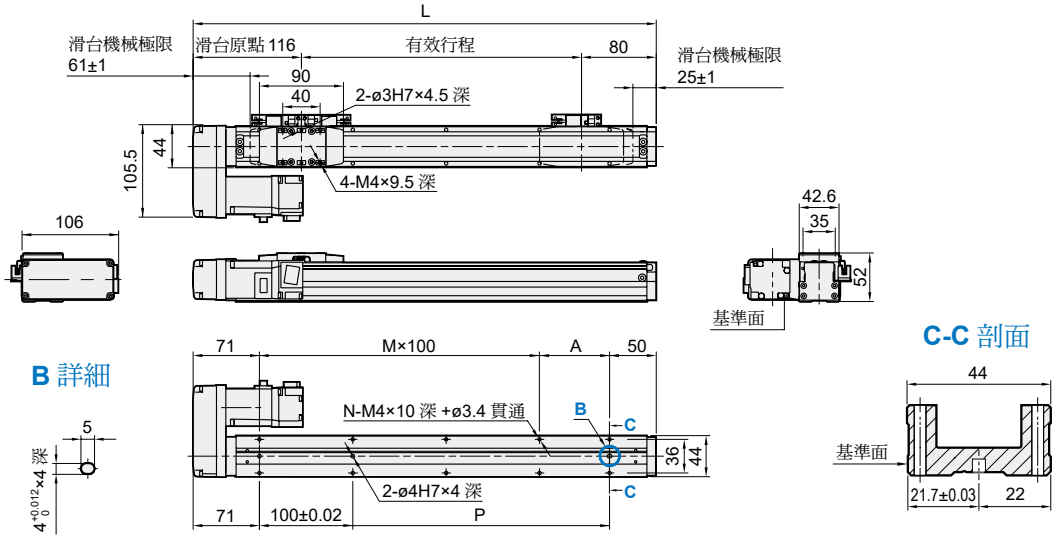

單位：mm

行程	50	100	150	200	250	300	350	400	450	500	550	600	650	700	750	800
L	246	296	346	396	446	496	546	596	646	696	746	796	846	896	946	996
A	25	75	25	75	25	75	25	75	25	75	25	75	25	75	25	75
M	1	1	2	2	3	3	4	4	5	5	6	6	7	7	8	8
N	6	6	8	8	10	10	12	12	14	14	16	16	18	18	20	20
P	25	75	125	175	225	275	325	375	425	475	525	575	625	675	725	775
重量 (kg)	1.04	1.22	1.44	1.58	1.76	1.94	2.12	2.3	2.48	2.66	2.84	3.02	3.2	3.38	3.56	3.74

BR

馬達右折

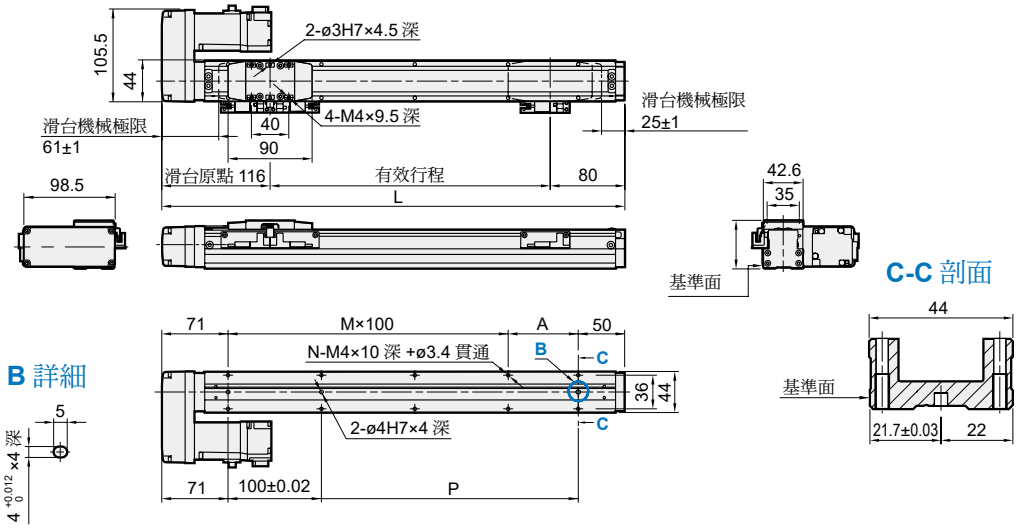

單位：mm

行程	50	100	150	200	250	300	350	400	450	500	550	600	650	700	750	800
L	246	296	346	396	446	496	546	596	646	696	746	796	846	896	946	996
A	25	75	25	75	25	75	25	75	25	75	25	75	25	75	25	75
M	1	1	2	2	3	3	4	4	5	5	6	6	7	7	8	8
N	6	6	8	8	10	10	12	12	14	14	16	16	18	18	20	20
P	25	75	125	175	225	275	325	375	425	475	525	575	625	675	725	775
重量 (kg)	1.04	1.22	1.44	1.58	1.76	1.94	2.12	2.3	2.48	2.66	2.84	3.02	3.2	3.38	3.56	3.74