MP47 系列

高精度數位壓力傳感器

特點

- 三色數位 LCD 顯示屏幕。
- 子母視窗，4 碼七段 LCD 顯示。
- 子畫面可直接顯示參數數值。
- 具按鍵鎖功能，省電模式，顯示屏幕微調。
- 壓力單位可設定 : kPa, MPa, kgf/cm^2, bar, psi, InHg, mmHg
- 可對應半導體製程禁油 / 禁銅需求，請洽業務人員。

符號

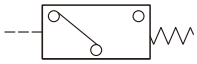

特點說明

快速安裝

- 拆卸簡單，節省工時。

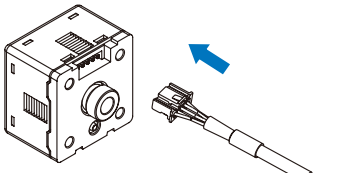

(安裝示意圖)

輕巧型設計

- 與 MP43 產品比較，深度縮短約 35%

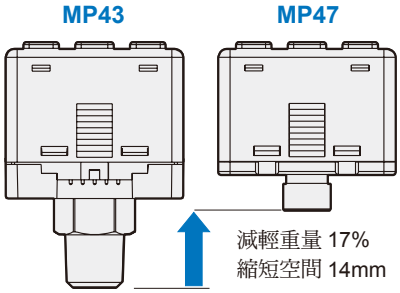

單位利於辨識

- 單位符號顯而易見操作更輕鬆。

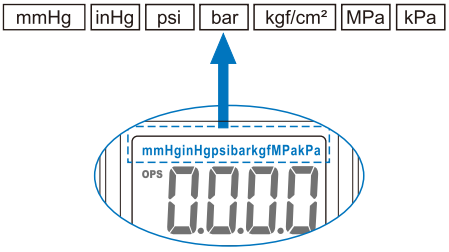

設定壓力利於辨識

- 設定壓力顯示於子畫面上，利於使用者辨讀設定資訊。

子母畫面顯示

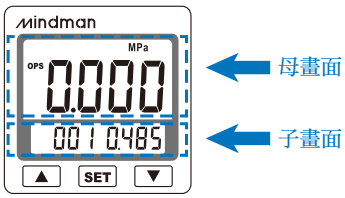

畫面雙色顯示

- 雙色顯示，可突顯出不同設定狀態，使用者可隨意更改設定內容及背光顯示方式。

	SoU	Sor	Urn	rEd
ON	Green	Red	Green	Red
OFF	Red	Green	Green	Red

OPS 快速設定

- 雙畫面顯示，可直接設定參數，減少設定 3/4 步驟。

操控上 / 下鍵即可設定參數

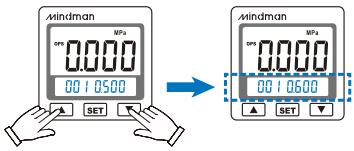

MP47 產品規格

高精度數位壓力傳感器

mindman

規格

型號		MP47C (連成壓)	MP47V (負壓)	MP47P (正壓)
額定壓力範圍		–100 ~ 100 kPa	–101.3 ~ 0 kPa	–0.1 ~ 1.0 MPa
設定壓力範圍		–103 ~ 103 kPa	–103 ~10 kPa	–0.103 ~ 1.03 MPa
耐壓力		500 kPa		1.5 MPa
使用流體		空氣、非腐蝕性、不可燃性		
壓力單位設定精度	KPa	0.1		—
	MPa	—		0.001
	kgf/cm^2 / bar	0.001		0.01
	psi	0.01		0.1
	InHg / mmHg	0.1 / 1		—
電源電壓		12~24V DC ±10%, 漣波峰值 ≤ 10%		
消費電流		≤ 30mA (無負載時)		
開關輸出		NPN: 開集極輸出 最大負載電流 : 80mA 最大供應電壓 : 30V DC 內部壓降 : ≤ 1.0V		PNP: 開集極輸出 最大負載電流 : 80mA 最大供應電壓 : 24V DC 內部壓降 : ≤ 1.0V
應差　單點設定 / 應差 / 窗口比較		可調 (單點設定模式及窗口比較模式僅可調整 1~8digits 的應差)		
應答時間		≤ 2.5ms (預防誤動作功能 : 25ms, 100ms, 250ms, 500ms, 1000ms, 1500ms 可選擇)		
輸出短路保護		有		
顯示	顯示	4 位，7 段 LCD 顯示 (紅色 / 綠色 / 橙色) (取樣率 : 0.2, 0.5, 1 秒 / 次)		
	顯示精度	±1% F.S. ±1 digit (在周圍溫度 : 25 ± 3°C)		
	重覆精度	±0.3% F.S. ±1 digit		
	動作顯示燈	橙色指示燈 1: OUT1 & 橙色指示燈 2: OUT2		
線性輸出 (電壓輸出) 電壓輸出 , 額定壓力範圍下		輸出電壓 : 1 ~ 5V ±2.5%F.S. 直線性 : ±1% F.S. 輸出阻抗約 1kΩ		輸出電壓 : 0.6 ~ 5V ±2.5%F.S. 直線性 : ±1% F.S. 輸出阻抗約 1kΩ
耐環境	防護等級	IP40		
	周圍溫度	動作 : 0 ~ 50°C, 保存 : –10 ~ 60°C (無水露及不結冰狀況下)		
	周圍濕度	動作及保存 : 35 ~ 85% RH (無水露)		
	耐電壓	1000V AC 1 分鐘 (引線及塑膠外殼間)		
	絕緣阻抗	50MΩ 以上 (500V DC) (引線及塑膠外殼間)		
	耐振動	複振幅 1.5mm 或 10G, 每 1 分鐘 10Hz ~ 150Hz ~ 10Hz , X、Y、Z 每個方向各 2 小時		
	耐衝擊	100m/s^2 (10G)X、Y、Z 每個方向各 3 次		
溫度特性		±2% F.S. 比較參考溫度 25° C (0 ~ 50°C 溫度範圍內)		
配管口徑		F1: R1/8", M5×0.8; F2: NPT1/8",#10-32UNF; F3: G1/8"(BSPP), M5×0.8; M5 內牙		
電線規格		ø4 耐油 PVC - 26 AWG (0.15 mm^2) - 4 芯		
重量		約 67g (含 2 公尺的電線)		

MP47 外觀尺寸

高精度數位壓力傳感器

mindman

輸出電路接線圖

型號	MP47□-01	MP47□-03
線路圖	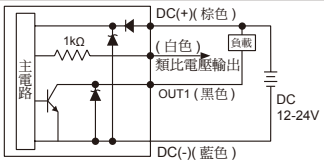	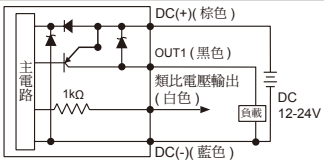
輸出方式	1 NPN 輸出 + 類比輸出 (1~5V) (0.6~5V 僅正壓)	1 PNP 輸出 + 類比輸出 (1~5V) (0.6~5V 僅正壓)
型號	MP47□-02	MP47□-04
線路圖	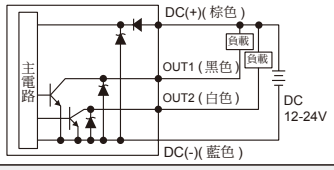	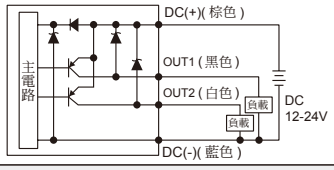
輸出方式	2 NPN 輸出	2 PNP 輸出

訂購代號

MP47C — 01 — F1

型號

壓力類型
- **C**: 連成壓 (–103~103 kPa)
- **V**: 負壓 (–103~10 kPa)
- **P**: 正壓 (–0.103~1.03 MPa)

輸出型式
- **01**: 1 NPN 輸出 + 類比輸出 (1~5V)
- **02**: 2 NPN 輸出
- **03**: 1 PNP 輸出 + 類比輸出 (1~5V)
- **04**: 2 PNP 輸出

接續口徑
- **F1**: R1/8, M5×0.8
- **F2**: NPT1/8, #10-32UNF
- **F3**: G1/8(BSPP), M5×0.8
- **M5**: M5 內牙

安裝配件 (選用)

MP — A22

型號

安裝配件
- **A22**: 固定架
- **A23**: 固定架
- **B2**: 面板接合器
- **C2**: 面板接合器 + 前保護蓋

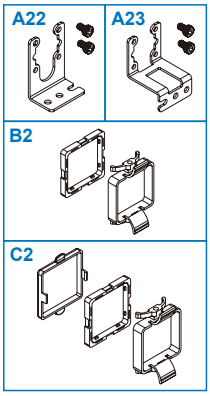

面板說明

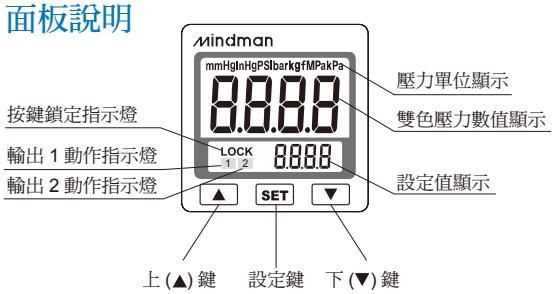

外觀尺寸

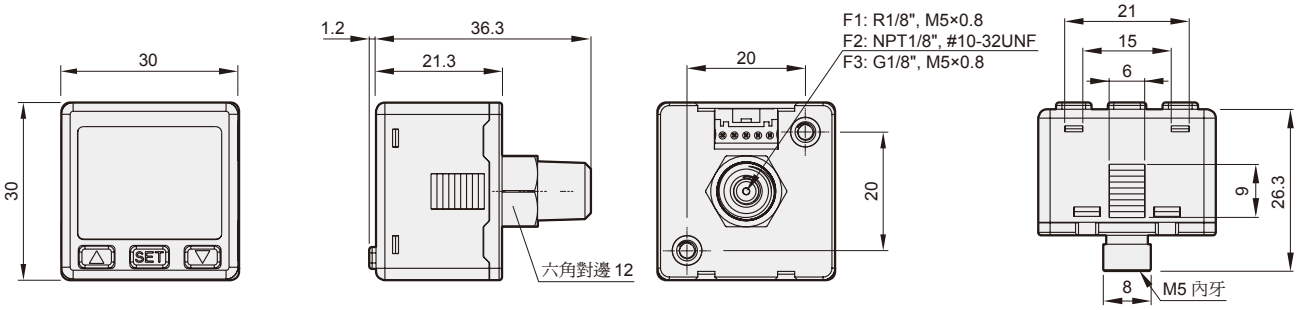

MP47 安裝配件

高精度數位壓力傳感器

mindman

固定架

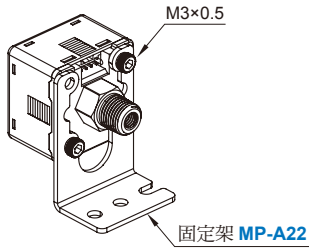

MP-A22

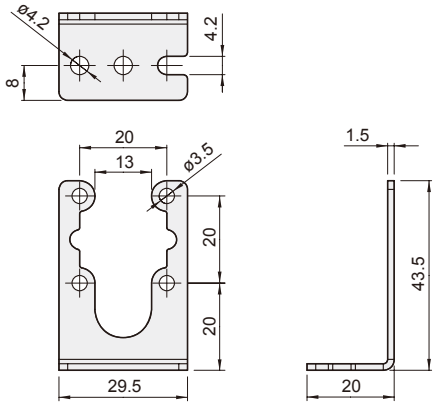

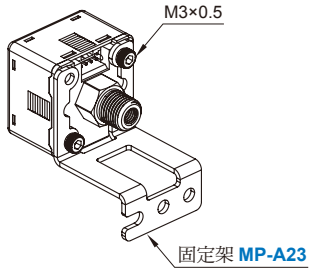

MP-A23

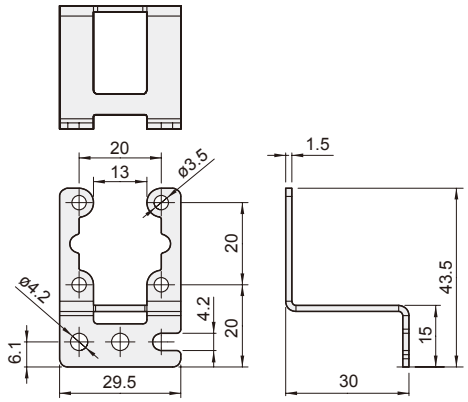
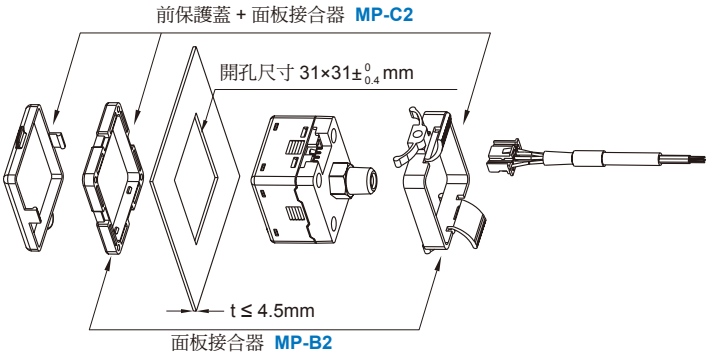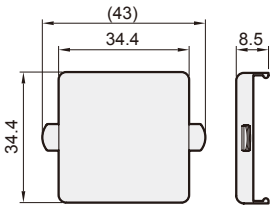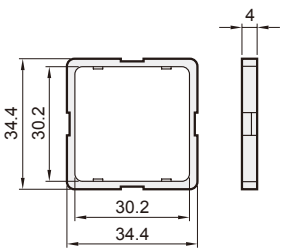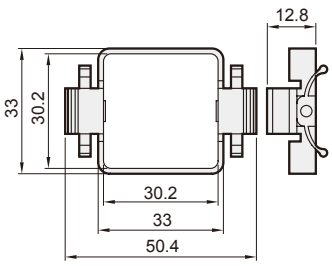
面板式