MSUW / MSUW-NO 系列

2 口 2 位膜片式電磁閥 (常閉型 / 常開型)

mindman

選用表

MU* 參照表

密封材質

注意事項
(安裝前閱讀)

大流量系列，二口二位電磁閥，常開型 / 常閉型，口徑自 1/2" ~2"
適用流體 : 水、空氣、瓦斯、輕油、真空。

N.O.

N.C.

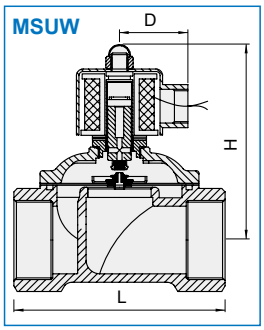

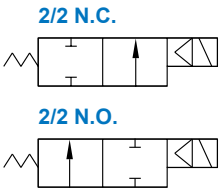

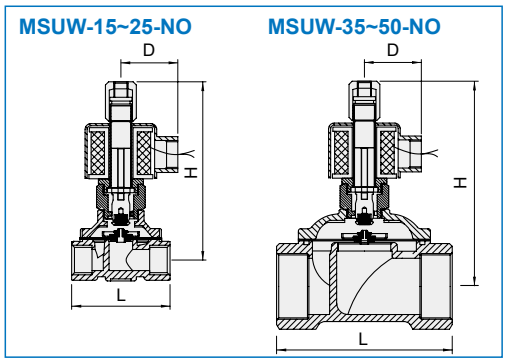

規格與性能

- 屬直複動連結膜片式常閉型 / 常開型電磁閥。
- 可在低壓下，直接操作。
- 流體溫度如須用至攝氏 130°C，另可訂製 Viton、Silicon、EPDM 止漏塞頭與膜片材質使用。
- AC 電壓容許差 : ±10%，DC 電壓容許差 : ±1%。

材質

零件名稱	使用材質
閥體	不銹鋼 #304 (選購 #316)
線圈	特殊銅線 H 級
電磁管	不銹鋼
彈簧	不銹鋼
電磁活動鐵心	不銹鋼
止漏塞頭	NBR
膜片	NBR

注意事項

- 裝配時，管路必須清理乾淨。
- 為了延長使用壽命，應於電磁閥前安裝過濾器。
- 安裝需採用水平式配管，不適用於倒立或垂直式配管。

不適用以下情況的流體

- 溫度高時為液態，冷卻時為固態。
- 腐蝕性流體。
- 黏度超過 20cst 以上流體者。

訂購代號

MSUW — 20 □ — NO — □ — W — AC110 — G

- **型號**
- **配管口徑**: **15**: 1/2"; **20**: 3/4"; **25**: 1"; **35**: 1 1/4"; **40**: 1 1/2"; **50**: 2"
- **使用壓力**: 無 : 標準型; **H**: 高壓型
- 無 : 常閉型; **NO**: 常開型
- **線圈**: 無 : 標準鐵殼型線圈; **D**: DIN 端子線圈 130°C 以下; **I**: 防水線圈 130°C 以下; (D/I 線圈依規格表選購)
- **使用流體**: **W**: 水、空氣; **G**: 瓦斯; **LO**: 輕油 (*); **VA**: 真空; * 柴油、汽油請另註明
- **電壓種類**: **AC220**V(50/60)Hz; **AC110**V(50/60)Hz; **DC24**V
- **配管口螺牙**: 無 : Rc 牙; **G**: G 牙; **NPT**: NPT 牙

	型號	D / I 線圈	配管口徑	CV 值	節流口徑 (mm)	流體溫度 (°C)	使用壓力範圍 MPa				高壓型 MPa		真空 Torr	尺寸 (mm)			重量 (kg)
							水	空氣	輕油	瓦斯	水	空氣		L	H	D	
NC	**MSUW-15**	•	Rc1/2"	4.5	15	-5~+80	0~0.5	0~0.7	0~0.5	—	0.05~1	0.05~2	$0\sim10^{-3}$	70	100	48	1.0
NC	**MSUW-20**	•	Rc3/4"	8.6	20	-5~+80	0~0.5	0~0.7	0~0.5	—	0.05~1	0.05~2	$0\sim10^{-3}$	76	100	48	1.1
NC	**MSUW-25**	•	Rc1"	12.0	25	-5~+80	0~0.5	0~0.7	0~0.5	—	0.05~1	0.05~2	$0\sim10^{-3}$	100	115	48	1.65
NC	**MSUW-35**	•	Rc1 1/4"	24.0	35	-5~+80	0~0.5	0~0.7	0~0.5	—	0.05~1	0.05~2	$0\sim10^{-3}$	123	112	48	2.33
NC	**MSUW-40**	•	Rc1 1/2"	28.0	40	-5~+80	0~0.5	0~0.7	0~0.5	—	0.05~1	0.05~2	$0\sim10^{-3}$	123	112	48	2.54
NC	**MSUW-50**	•	Rc2"	48.0	50	-5~+80	0~0.5	0~0.7	0~0.5	—	0.05~1	0.05~2	$0\sim10^{-3}$	167	125	48	4.59
NO	**MSUW-15-NO**	•	Rc1/2"	4.5	15	-5~+80	0~0.5	0~0.7	0~0.5	0~0.7	—	—	$0\sim10^{-3}$	70	126	48	1.0
NO	**MSUW-20-NO**	•	Rc3/4"	8.6	20	-5~+80	0~0.5	0~0.7	0~0.5	0~0.7	—	—	$0\sim10^{-3}$	76	132	48	1.1
NO	**MSUW-25-NO**	•	Rc1"	12.0	25	-5~+80	0~0.5	0~0.7	0~0.5	0~0.7	—	—	$0\sim10^{-3}$	100	139	48	1.65
NO	**MSUW-35-NO**	•	Rc1 1/4"	24.0	35	-5~+80	0~0.5	0~0.7	0~0.5	0~0.7	—	—	$0\sim10^{-3}$	123	140	48	2.5
NO	**MSUW-40-NO**	•	Rc1 1/2"	28.0	40	-5~+80	0~0.5	0~0.7	0~0.5	0~0.7	—	—	$0\sim10^{-3}$	123	140	48	2.7
NO	**MSUW-50-NO**	•	Rc2"	48.0	50	-5~+80	0~0.5	0~0.7	0~0.5	0~0.7	—	—	$0\sim10^{-3}$	167	150	48	4.73

* 真空使用時，請於出口側抽真空。　* 高壓型限用鐵殼 NO 線圈。　* 特殊訂製請洽業務人員。